AH-GP-3159-AD.

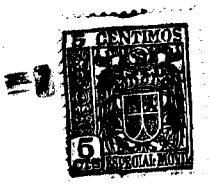

71058

M O D E L O

D E

U T I L I D A D

a favor de Dª JOSEFA PRUNERA GIMENEZ, de nacionalidad española, residente en Badalona (Barcelona), Plaza Andes, 1, pral., por "GRAPA PERFECCIONADA PARA COSER PAPEL".

- . -

MEMORIA DESCRIPTIVA

La presente invención se refiere a una grapa perfeccionada para máquinas cosepapeles y similares, la cual se distingue de sus similares por la especial característica de permitir el cosido de los pliegos y hojas de papel y su suspensión por un medio apropiado, lo que tiene especial importancia en muchas aplicaciones de archivo y clasificación o custodia de documentos, para calendarios, carteles, mapas, etc.

Hasta el presente, las grapas utilizada para el cosido de papeles están constituidas por simples

71058

piezas en "U" de alambre o varilla metálica, generalmente con fondoplano y cuyas ramas se rebaten por la cara opuesta a la de entrada, sujetando de esta manera el pliego de hojas. Esta disposición no permite otra cosa que el cosido, y hasta el presente no se ha pensado en otras posibilidades de este tipo de grapillas.

Sin embargo, los métodos modernos de clasificación y archivo de documentos, que han dado ungran empuje a los clasificadores llamados de tipo "vertical", hacen necesario el proveer a los documentos a clasificar o archivar de elementos adecuados de suspensión que, para bien, deben ser de disposición rápida y cómoda, so pena de repercutir desfavorablemente en la buena marcha de la clasificación y archivo en la que se persigue siempre un ahorro de espacio y tiempo. Además, en la aplicación de estas grapas al cosido de mapas, carteles, calendarios, etc. se dispondrá ya a la par de los elementos de suspensión necesarios y que hasta ahora venían formándose con elementos extraños al propio cosido.

A tal fin ha sido concebida la grapa objeto de la invención que, por permitir ser aplicada con una máquina normal de cosido --con ligeras modificaciones de constitución que no afectan en principio a su esencialidad--, posibilita un trabajo rápido y cómodo, en las mejores condiciones de eficiencia.

La grapa en cuestión consiste esencialmente en una pieza en "U", de constitución similar a las cono-

71058

cidas, con la particularidad de que su fondo plano queda deformado formando una anilla o gancho que, luego de cosida la grapa, queda sobresaliendo del nivel de la misma y permite la suspensión del papel o papeles cosidos.

Para mejor comprensión de cuanto queda expuesto, se acompaña un dibujo en el que, esquemáticamente y tan sólo a título de ejemplo, se representa un caso práctico de realización de una grapa de las características indicadas.

En dicho dibujo, la figura 1 es una vista en alzado de la grapa; la figura 2 corresponde a un caso de aplicación de la misma; y la figura 3 es otro caso de aplicación particular a un tipo de archivo vertical.

De acuerdo con la invención la grapa consiste en una pieza en "U" dotada de dos ramas -a- y -b- para clavado y cosido, y cuyo fondo -c- queda deformado formando un bucle -d- que, luego de cosida la grapa sobre cualquier papel o documento -e- constituirán una anilla que facilitará la suspensión del mismo en forma apropiada.

En la figura 3, por ejemplo, puede verse el caso de aplicación de las grapas al lomo de una carpeta de archivo -f- de un clasificador de tipo "vertical", de tal forma que las anillas -d- permiten la suspensión de dicha carpeta -f- de las varillas -g- y -h-, representadas esquemáticamente por ejes.

Ni que decir tiene que la grapa objeto de la

71058

1959

invención representa frente a sus similares una serie de ventajas de orden práctico, especialmente a las faenas de archivo y clasificación que mejoran considerablemente sus condiciones de trabajo y utilización.

Se comprende que, aun cuando en las figuras se ha supuesto un bucle en forma de puente arqueado, la deformación del fondo -c- de la grapa puede adoptar cualquier otro contorno aporpiado (rectangular triangular, trapecial u otro) simple o compuesto, con vistas a una mayor adaptabilidad a las diferentes necesidades o aplicaciones.

Serán independientes del objeto de la invención los materiales, formas y dimensiones de las grapas, máquinas utilizadas para su cosido, aplicaciones de las mismas y, en general, todos cuantos detalles accesorios puedan presentarse, siempre que no aparten al conjunto de su esencialidad.

- . -

N O T A

Se reivindica como objeto del presente modelo de utilidad:

1. Grapa perfeccionada para coser papel, que se caracteriza esencialmente por tener su fondo deformado formando un bucle de contorno apropiado que, una

71058

vez cosida la grapa, determina una anilla de suspensión para los elementos cosidos con la misma.

2. Grapa perfeccionada para coser papel.

La presente memoria descriptiva consta de cinco hojas foliadas, escritas a máquina por una sola cara.

Barcelona, a 7 de enero de 1959.

Josefa PRUNERA GIMÉNEZ

p.a.

DA JOSEFA PRUNERA GIMÉNEZ

Hoja única

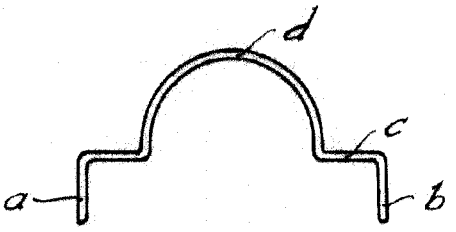

Fig. 1

71058

Fig. 2

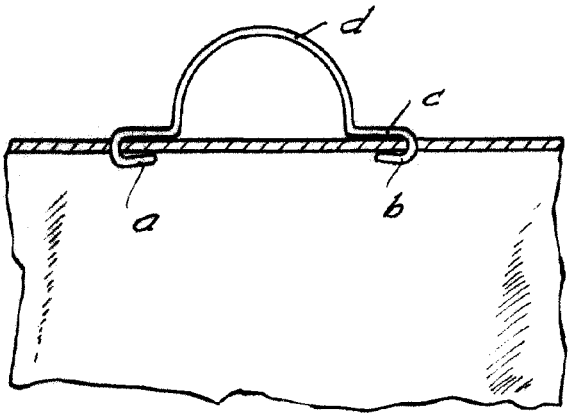

Fig. 3

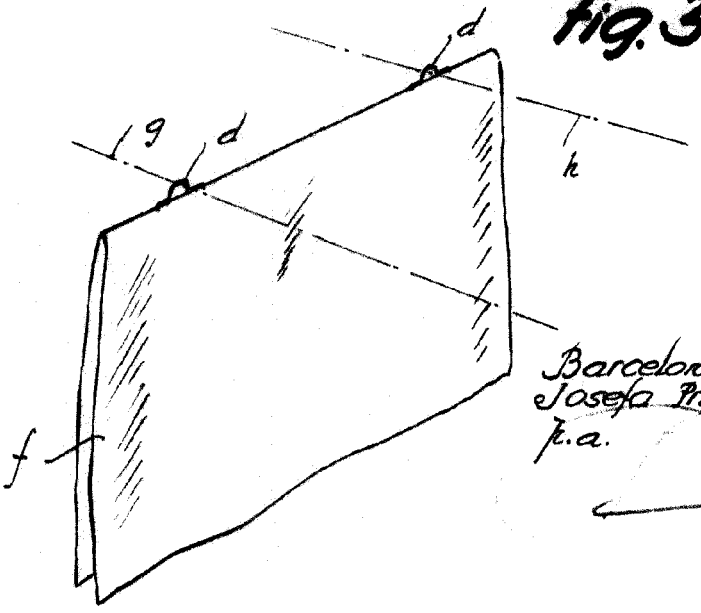

Barcelona, 7 Enero 1959
Josefa Prunera Giménez
p.a.