JC-fc-11058-AD.

MALA REPRODUCCION
POR DEFECTO DEL ORIGINAL

·69014

M O D E L O

D E

U T I L I D A D

a favor de Don CARLOS ENRIQUE RAMÓN RIUS, de nacionalidad española, residente en Barcelona, Paseo de Gracia, 6-3º, 2ª, por "FIADOR DE SEGURIDAD PARA CIERRES DE PULSERAS, COLLARES Y ANÁLOGOS".

- . -

MEMORIA DESCRIPTIVA

La presente invención se refiere a un fiador de seguridad para cierres de pulseras, collares y artículos similares de joyería y bisutería, el cual presenta varias e importantes ventajas con relación a todas las ejecuciones conocidas hasta la fecha, a las que aventaja en simplicidad de constitución, elegancia de líneas y en seguridad.

Esencialmente, el fiador de la petición es aplicable a los cierres constituídos por dos piezas fundamentales macho y hembra, de las cuales la primera se halla for-

69014 12 OCT.

mada por una plaquita testera dotada, por una parte, de los medios adecuados para su unión a la cadena o similar del artículo y, por otra, de un fleje en "V", una de cuyas ramas va unida a la indicada plaquita, en tanto que la restante es libre para poder cumplir su función dentro del elemento hembra. A la rama fija antes citada se le ha previsto un vástago de menor sección, el cual coopera con una abertura coincidente practicada en el frente del componente hembra, el cual, además de disponer de una zona de tope que asegura el cierre del broque, es portador de unos brazos laterales articulados, poseedores de unos ganchos extremos para retener la pieza macho e impedir toda eventual apertura del broche y que constituyen el fiador propiamente dicho.

Para la mejor comprensión de la presente memoria descriptiva, se acompaña un dibujo en el que, tan sólo a título de ejemplo, se representa un caso práctico de realización de un broche de las características mencionadas.

En dicho dibujo, la figura 1 es una vista en perspectiva del broche completo; las figuras 2 y 3 corresponden a vistas en alzado lateral y en planta, respectivamente, del objeto de la invención; y las figuras 4 y 5 son secciones en alzado y en planta del propio broche, en posición de engarce de sus componentes.

Este broche está compuesto por dos partes fundamentales, una macho -1- y otra hembra -2- la primera de las cuales viene formada por una plaquita testera a modo de puente -3-, con una abertura -4-, en cuyo fondo va soldado

•69014 2 00

un vástago cuadrangular -5-, solidario de un fleje en "V" -6-, de ramas desiguales con una de ellas libre y susceptible de moverse por el interior de la abertura -4- del elemento testero -3-, que dispone además de unos vaciados frontales -7-, cuya misión se detallará más adelante.

La pieza hembra -2- la forma un cajetín -8- dotado de un alojamiento -9- para el macho en "V" -6- y poseedor de una superficie anterior -10-, en la que, además de una abertura -11- para paso del fleje -6-, existe otra de menores dimensiones -12-, destinada a la introducción del vástago prismático -5- del propio macho -6-.

En los costados del cajetín-hembra -8- se han previsto unas cavidades longitudinales -13-, en las que se alojan y articulan por -14- unos brazos -15-, portadores de un gancho de engarce -16-, que cooperará con los huecos -7-, y de un asidero -17- para el accionamiento manual.

Tanto el elemento macho -1- como el hembra -2- poseen en la extremidad opuesta a la de engarce explicada, los medios oportunos para su unión a los terminales o extremos de la cadena, collar o similar al que se aplica el broche, apreciándose en los dibujos unicamente una media charnela -18-, prevista para tal fin. En el componente macho no se ha indicado tal detalle para mejor claridad del dibujo, pero se sobreentiende que está aplicado en el punto que interesa para el montaje.

Como se deduce del examen de las figuras, el acoplamiento de las partes macho y embra descritas se obtiene introduciendo la primera dentro de la segunda, en cuyo

momento el vástago -5- se desplaza por el interior de la abertura -12-, en tanto que la rama del fleje -6- unida al primero (la cual es más corta que la restante) se mueve por la abertura mayor -11-, llegándose a un punto en que el fleje -6- viene a situarse detrás de la pared -10-, que forma tope para la rama corta de -6- (figura 4), que se ve imposibilitada de zafarse debido a que el fleje -6-, por efecto de la reacción del material, se mantiene en fase de distensión. Para proceder a la desarticulación del broche es necesario ejercer presión sobre el testero -3- (véase flecha en la figura 4), en cuyo instante las dos ramas del macho -6- se aproximarán y desaparecerá el obstáculo que ofrecía la pared -10-, pudiéndose abrir con toda comodidad el referido broche.

Aun cuando el cierre explicado es eficaz, sin embargo el mismo viene completado por el seguro proporcionado por los brazos laterales -15-, los cuales se engatillan por sus extremidades en gancho -16- con los huecos -7- de la placa -3- (figura 5), consiguiéndose de esta manera una retención auxiliar que evita cualquier apertura extemporánea.

La esencialidad de la invención radica, por tanto, en los puntos siguientes:

a) Adopción de un macho de fleje de un perfil adecuado para que, en concordancia con el elemento hembra, se obtenga el cierre en virtud del efecto de tope que se produce entre ambas piezas debido a la reacción propia del aludido fleje; y

69014

b) Previsión de unos brazos laterales articulados a la parte hembra, los cuales cooperan con el elemento macho en el sentido de retnerlo merced a un juego de gancho y muesca combinados.

Serán independientes del objeto de la invención los materiales, formas y dimensiones de las piezas que integran un broche de las características explicadas, siempre que las variaciones que se introduzcan no afecten a su esencialidad.

- . -

N O T A

Se reivindica como objeto del presente modelo de utilidad:

1. Fiador de seguridad para cierres de pulseras, collares y análogos, del tipo de los constituídos por dos piezas fundamentales macho y hembra de material y dimensiones convenientes, y dotadas de los correspondientes elementos terminales de engarce para con los extremos del artículo a que se aplique, de las cuales la primera queda determinada por una plaquita testera en forma de puente, poseedora, de un fleje en "V" de ramas desiguales, de las cuales la menor se une a la plaquita a través de un vástago de sección adecuada, poseyendo el elemento hembra la estructura de un cajetín en el que, además del recinto para contención del macho, queda prevista una pared anterior con una abertura

69014

dividida en un sector amplio para paso del fleje en "V" y en otro menor, para dar entrada al vástago antes aludido, que se caracteriza esencialmente por estar constituído por unos brazos alojados y articulados en unas cavidades previstas en los costados de aquel cajetín y finalizados en un gancho y en un gatillo de manipulación, cuyos ganchos cooperan con unos huecos, de que va dotada la pieza testera del macho en la fase de acoplamiento a fondo de los dos componentes, a los fines de disponer así con aquellos brazos de un eficaz dispositivo de seguro del cierre normal proporcionado por la acción de tope que ejerce la pared frontal de la hembra respecto a la rama corta del fleje-macho.

2. Fiador de seguridad para cierres de pulseras, collares y análogos.

La presente memoria consta de seis hojas foliadas, escritas a máquina por una sola cara.

Barcelona, a 2 de octubre de 1958

Carlos ENRIQUE RAMÓN RIUS

p.a.

D. CARLOS ENRIQUE RAMÓN RIUS

Dos hojas
hoja nº 1

·69014·

Fig. 1

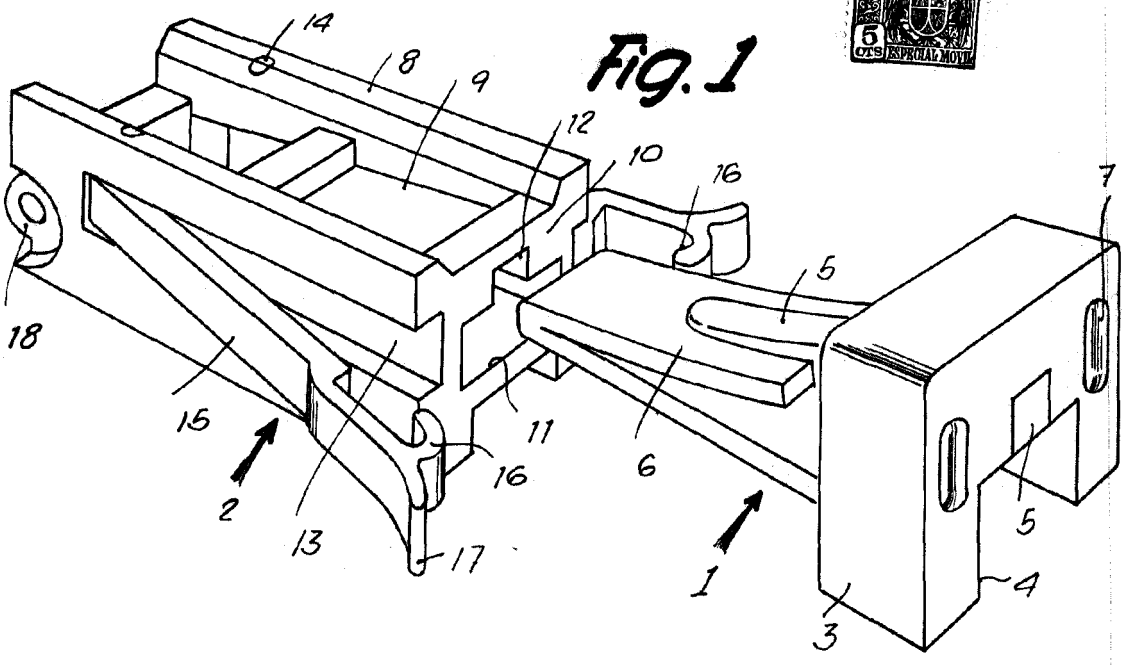

Fig. 2

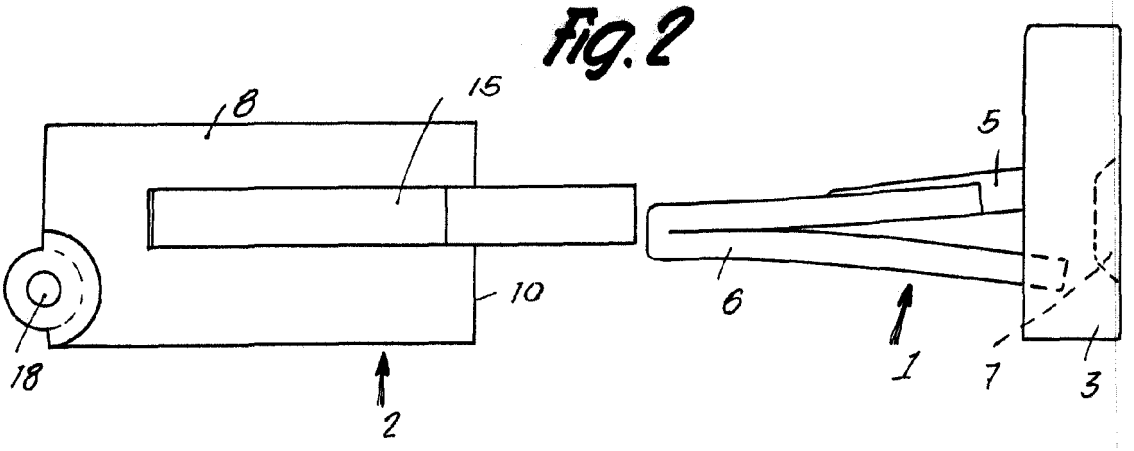

Barcelona, 2 Octubre 1958
Carlos Enrique Ramón Rius
p.a.

D. CARLOS ENRIQUE RAMÓN RIUS

Dos hojas
hoja nº 2

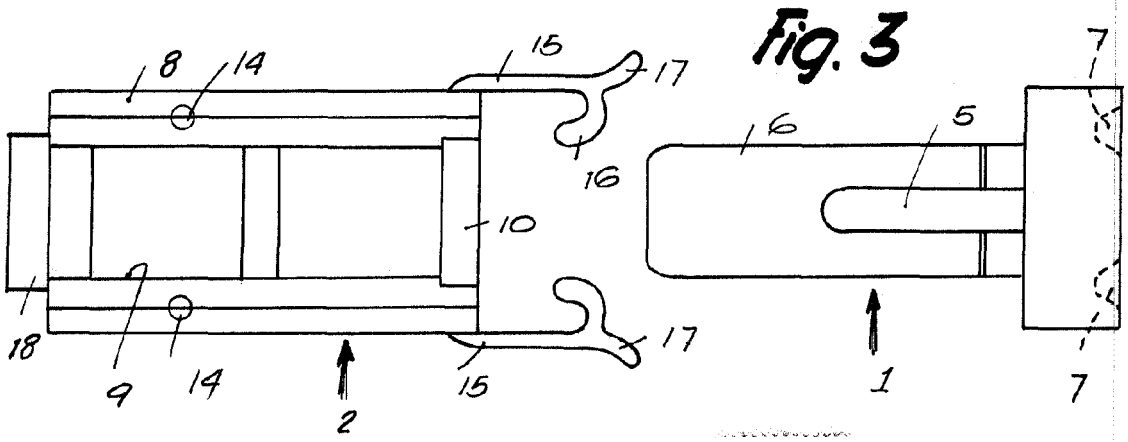

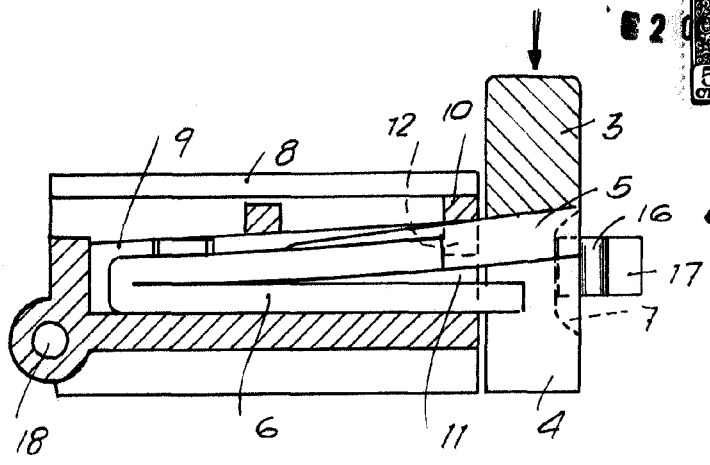

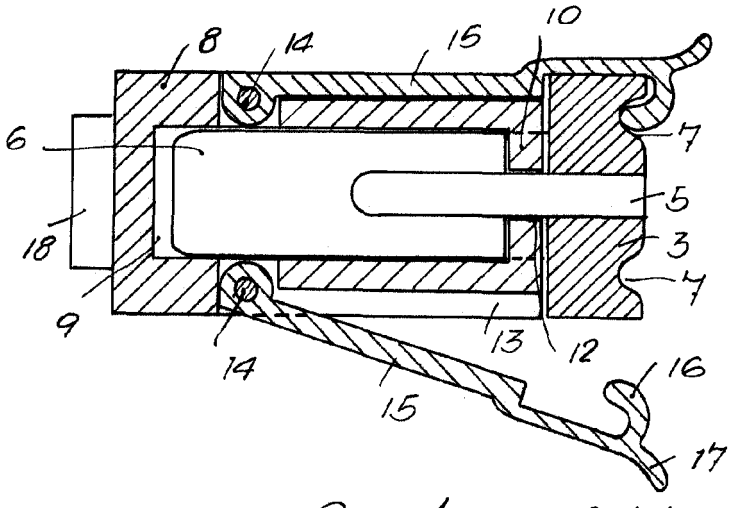

Barcelona, 2 Octubre 1958
Carlos Enrique Ramón Rius
p.a.