68329

MODELO DE UTILIDAD

cuyo registro se solicita por veinte años, para España y sus Posesiones, a favor de FOC, S.L., entidad española, residente en Madrid, calle de Alcalà, num. 32, por:

"PARRILLA PORTATIL"

MEMORIA DESCRIPTIVA

El Modelo de Utilidad a que se refiere la presente Memoria Descriptiva, constituye una novedad industrial con características y ventajas que le hacen completamente merecedor del privilegio de explotación exclusiva por el solicitado, de conformidad con lo que dispone el vigente Estatuto de la Propiedad Industrial de 26 de julio de 1929, texto refundido, publicado en 30 de abril de 1.930.

Se refiere como su enunciado indica a una especial parrilla portàtil que se caracteriza esencialmente porque puede ser utilizada por ambas caras, las que eventualmente estàn provistas de una abertura o boca que permite

el vaciado de las grasas y salsas del alimento preparado en ella con la mayor facilidad.

Una de las caras de èsta parrilla lleva un perfil determinado que puede ser variable, y fabricada para distintas conveniencias, y la otra cara es totalmente lisa, lo que permite sea utilizada como plancha.

Dicha parrilla va provista de dos asas movibles metàlicas o de otro material especial, las que se abaten sobre una de las caras de dicha parrilla, o de una o dos asas de cualquier sistema o modelo.

Para mejor comprensiòn del Modelo que se solicita, se acompaña una hoja de planos, en la que a tìtulo de ejemplo no limitativo, se representa una realizaciòn del Modelo, siendo, FIGURA 1, un corte en secciòn; FIGURA 2, UNA VISTA por una de sus caras y FIGURA 3, una vista por la cara lisa.

En las figuras -1-, representa el perfil ondulado o variable; -2-, las asas y -3-, la abertura o boca.

Se hace constar que todas aquellas modificaciones que no afecten la esencialidad del modelo reivindicado, tales como cambio de formal dimensiones y material en que se construya, se consideraràn igualmente comprendidas en el presente registro.

---

68 329

N O T A

Descrito cuanto antecede, sólo resta añadir que el presente registro de Modelo de Utilidad, recaerá esencialmente sobre las siguientes:

REIVINDICACIONES

PRIMERA.- "PARRILLA PORTATIL", caracterizada esencialmente por poder ser utilizada por ambas caras, una de las cuales es de un perfil determinado, y la otra totalmente lisa, lo que permite su utilización de éste lado como plancha. Ambas caras van provistas en uno de sus bordes de una abertura o boca para el fácil vaciado de las salsas, y de asas de cualquier sistema o medelo.

SEGUNDA.- "PARRILLA PORTATIL".

Tal y como se describe y reivindica en la presente Memoria Descriptiva, la que consta de tres hojas foliadas y mecanografiadas por una sóla cara y plano que la ilustra.

Madrid,
FOC, S.L.

Director-Gerente

HOJA UNICA

68 299

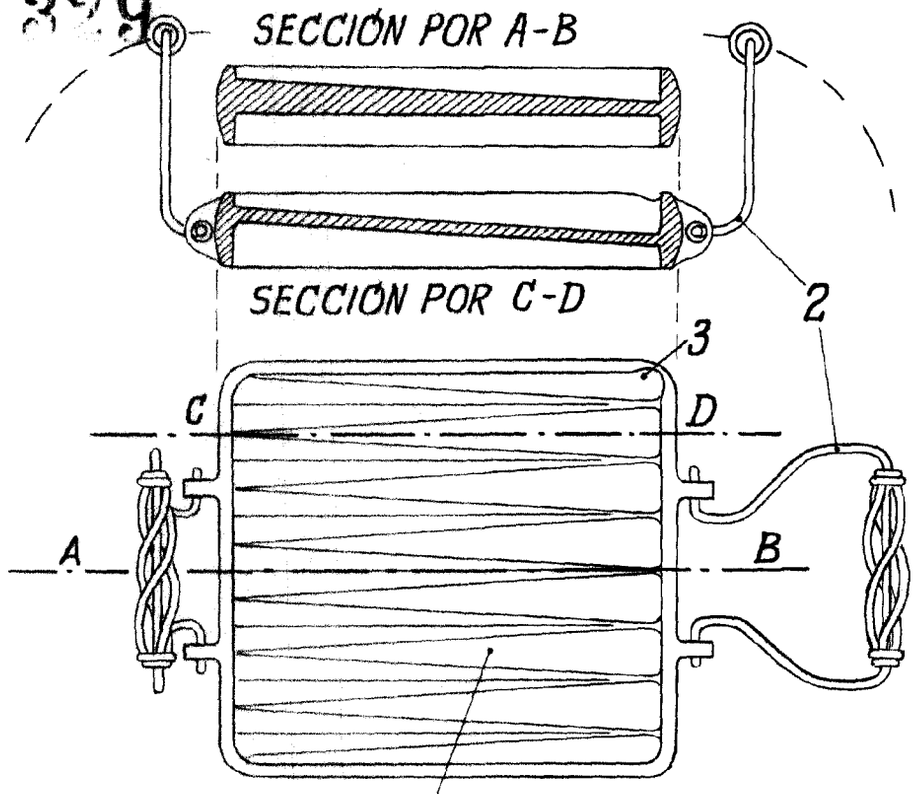

FIG. 1

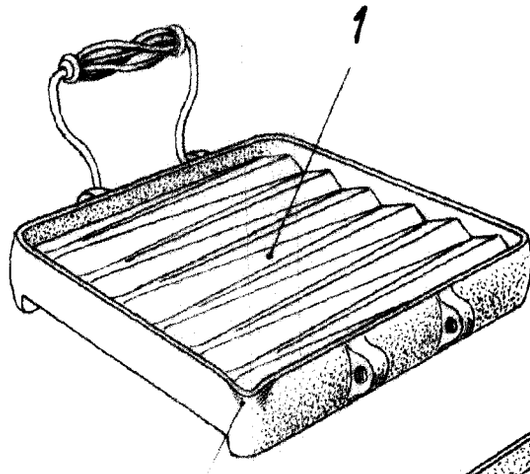

FIG. 2

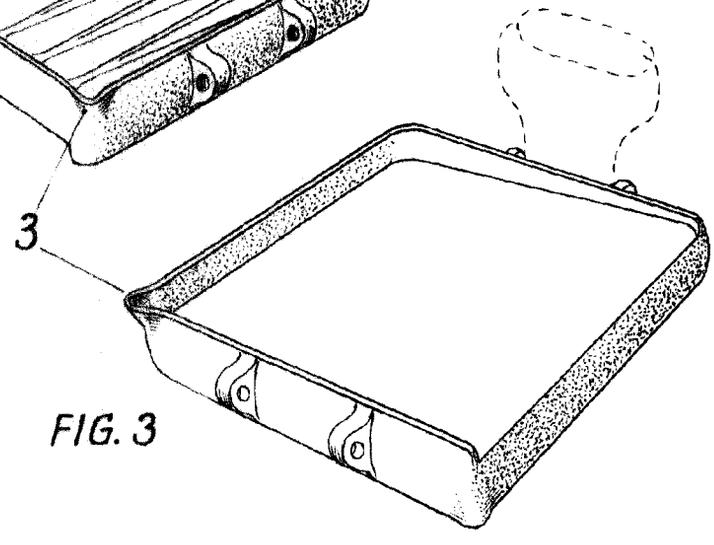

FIG. 3

ESCALA VARIABLE