28

·62915

MODELO DE UTILIDAD

Por 20 Años

Para todo el territorio española, colonias y Protectorados

Por: "CAJA RADIANTE ACOPLABLE EN SERIE"

A favor de:

Don AGUSTIN MONTESANO VAQUERO

De Nacionalidad española

Residente en MADRID.- San Enrique, nº 5

* * * * * * * * * * * * * *

•62915

28

MEMORIA DESCRIPTIVA

El presente Modelo de Utilidad se refiere, como su enunciado indica, a un elemento formado por una serie de cajas radiantes por agua o aire caliente, formando unidades totalmente independientes que acopladas a los tubos de entrada o salida por los que circula el aire o agua, componen el conjunto adecuado al local a calentar.

Estas cajas de superficie radiante, han sido estudiadas bajo una práctica usuaria de rendimientos por densidad y transmisión de calorías, que muy ventajosamente pueden sustituir a los llamados radiadores de calefacción.

Para poder formar elementos de diversas unidades, se ha estudiado que cada una de las mismas constituya una caja independiente acoplable a sus inmediatas.

Estas cajas están construidas de chapa laminada, comunicándose entre sí por medio de los tubos de circulación del agua caliente, disponiendo, además, de tubos en sentido vertical para la circulación del aire y de unas ventanas centrales que permiten igualmente el paso del aire y que aumentan la superficie de radiación.

En la descripción que sigue, se hace referencia a las figuras representadas en el plano adjunto, dado a título ilustrativo y no limitativo.

La Fig. 1ª muestra una vista completa de un elemento formado por una serie de cajas acopladas unas a otras.

6 2915 28

La Fig. 2ª una caja parcialmente desprendida para mostrar el interior y la disposición de las distintas piezas.

La Fig. 3ª es una sección horizontal de la Fig. 1ª.

La caja -1- formada de chapa metálica, tiene forma de un paralelepipedo y entre ella y su inmediata anterior o posterior, presenta una separación -6- que aumenta la superficie de radiación. La caja -1- va herméticamente cerrada y dispone de dos tubos -4- que la atraviesan, abiertos por sus extremos para la circulación del aire en sentido vertical.

Una ventana rectangular -2- se ha previsto en el centro de la caja, abierta por los dos contactos y que al enfrentarse a sus inmediatas, forma una corriente de aire. En esta forma el aire circula en sentido vertical por los tubos -4- y por los espacios -6- entre cada caja, y horizontalmente por las ventanas -2-, logrando una renovación continua del aire que constante estará en contacto con la superficie caliente de la caja.

Los tubos de entrada y salida del agua caliente -3- y -3'-, se hallan dispuestos en sentido horizontal y perpendicularmente a las cajas, a las cuales atraviesan uno por arriba y otro por abajo. Estos tubos tienen unas aberturas -5- en el interior de la caja, para alimentar y recoger el agua depositada en la caja radiante, con objeto de renovarla constantemente.

Estando claramente representado en el plano el objeto de este modelo de utilidad, se incorpora al mismo a la esencialidad reivindicada en la nota que sigue.

•62915[28]

Descrito suficientemente el objeto de este modelo, se hace constar que cualquier modificación que se introduzca, ya sea en su forma, dimensiones, proporciones, clase de material empleado o disposición de los distintos elementos que lo integran, se considerará como propiedad del presente invento, siempre que no altere su esencialidad característica.

N O T A

Se declaran de novedad las siguientes:

R E I V I N D I C A C I O N E S

1ª.- Caja radiante acoplable en serie, que se caracteriza por comprender un depósito hermeticamente cerrado en forma paralelepipeda, atravesado verticalmente por dos tubos abiertos por sus extremos y dispuestos a cada lado de una abertura central que pone en comunicación ambos costados, estableciendo corriente de aire en sentido vertical y horizontal.

2ª.- Caja radiante, según la reivindicación anterior, que se caracteriza porque los tubos de entrada y salida del agua que comunican cada caja con sus inmediatas, disponen a su paso por el interior de las cajas, de unos orificios que permiten la renovación del agua depositada en las mismas.

3ª.- CAJA RADIANTE ACOPLABLE EN SERIE.

Todo ello según queda descrito y reivindicado en la presente memoria descriptiva que se ilustra con el

2

57

·6 2915

plano que se acompaña, y que consta de cinco hojas
85 escritas a máquina por una sola de sus caras debidamente numeradas.

Madrid, veintiocho de Noviembre de mil novecientos cincuenta y siete.

Agustin Montesano Vaquero

Hoja única

5 CENTIMOS 5 CTS ESPECIAL MOVIL

NOV. 1957

Nº 6 2915

FIG. 1.

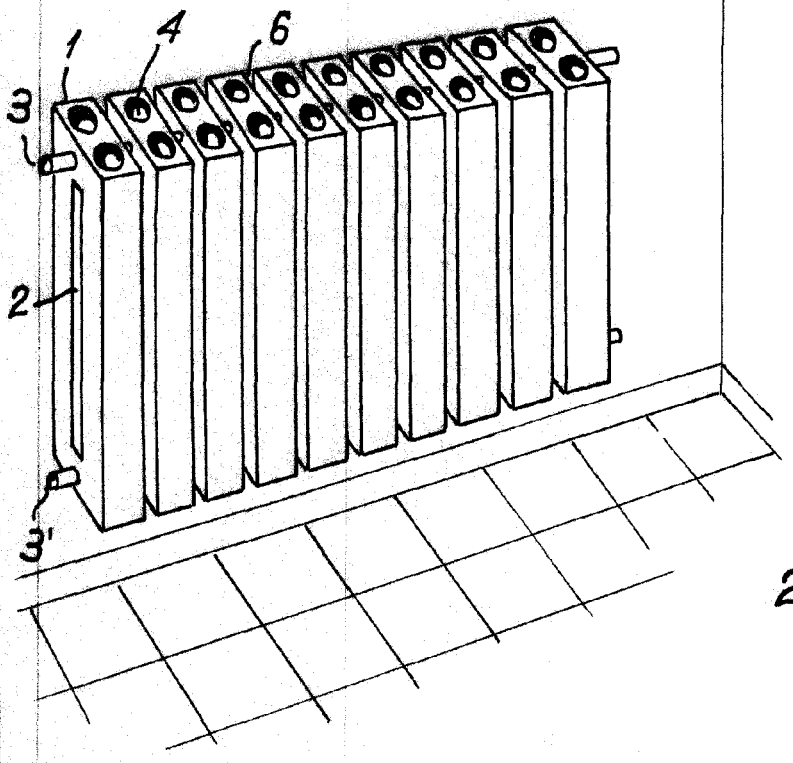

FIG. 2.

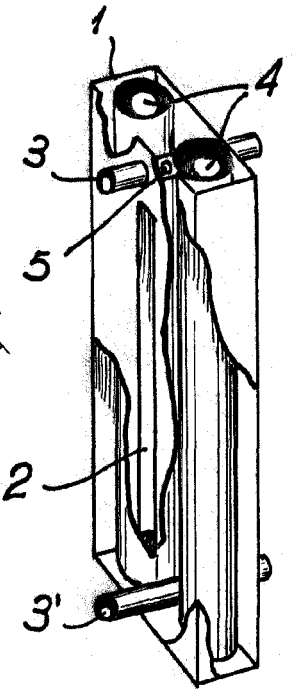

FIG. 3.

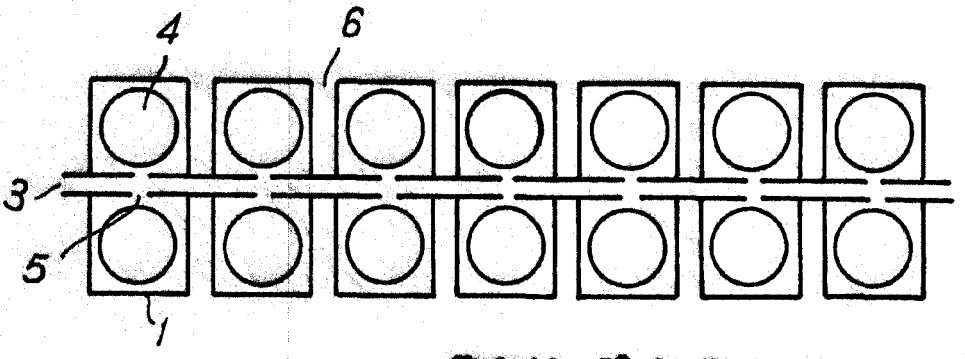

Madrid, 26 de Noviembre de 1957.-

Escala variable.