JE.

31 JU

5 CENTIMOS 5 CTS ESPECIAL MOVIL

·61321

M O D E L O D E U T L I D A D

a favor de

MOTOR IBERICA, S. A., de nacionalidad española,

domiciliada en Avda. Capitán López Varela, 149 - BARCELONA,

por:

"Junta metálica para motores y análogos".

= = = = = :: = = = = =

D e s c r i p c i ó n.

El presente registro se refiere a una junta destinada a asegurar la hermeticidad de distintas piezas de motores, bombas, diversas y aparatos análogos y especialmente se aplica entre los cilindros y la culata de los motores de explosión y otros.

31 JUL

Según es ya conocido, en los motores de explosión es corriente montar la culata sobre el cilindro o bloque de cilindros, interponiendo entre ambos elementos una junta de amianto con bordes guarnecidos con chapa de cobre, fijándose dicha culata mediante espárragos roscados y verificándose la comunicación entre las dos envueltas de la camisa de agua de refrigeración, precisamente ppr vaciados practicados previamente en la junta de culata.

Tal disposición, corriente en la actualidad, adolece del inconveniente de que el material constitutivo de la junta de culata, aunque resistente a las temperaturas de regímen de motor, es atacado por las grasas y los ácidos en suspensión o diluídos en el agua de refrigeración, a la vez que es vulnerable a la propia presión de los gases al ser éstos comprimidos en cada embolada útil, los cuales alcanzan a abrirse paso para escapar hacia el radiador o hacia el exterior y determinar pérdidas de compresión que merman visiblemente la potencia del motor y el rendimiento del vehiculo al que figure aplicado.

La junta objeto de este registro se caracteriza por consistir en una placa metálica preferentemente de acero inoxidable, la cual, además de los orificios y aberturas que sean convenientes en cada caso presenta sendas regatas o nervios embutidos y practicados alrededor de cada una de las aberturas, formando un bordón saliente por una de las caras de la plancha, de modo que sobre dichos bordones se ejerce la presión de montaje de la culata al bloque de cilindros, cuya consi-

guiente deformación determina perfectas fajas de contacto y de elevada hermeticidad por cuanto dicha deformación se acomoda a las posibles irregularidades de las superficies entre las cuales queda aprisionada.

Con objeto de que puedan aprisionarse con mayor detalle las particularidades que caracterizan al objeto del presente registro, a continuación se expone una forma preferida de realización del mismo, referida al ejemplo que se representa en el plano adjunto.

La figura 1, muestra una junta de culata dispuesta de acuerdo con este registro.

La figura 2, se refiere a una sección transversal de la junta, que corresponde a un corte practicado por la línea II-II de la figura 1.

Las figuras 3 y 4 son dos detalles que muestran la deformación que experimentan los bordones embutidos de que está provista la nueva junta.

La realización representada en el plano adjunto consiste en una placa laminar -1- fabricada con materiales convenientes, preferiblemente metálicos, la cual, además de las aberturas -2- coincidentes con los cilindros los orificios -3- de paso de válvulas, los -4- que corresponden a los pasos del agua de refrigeración del motor y de los señalados -5- que coinciden con los agujeros de fijación de los espárragos de montaje, presenta una pluralidad de bordones embutidos -6- -7- que rodean cada una de las aberturas que se desea aislar.

Tanto los bordones -7- que rodean a las aberturas -2- de los cilindros, como los restantes-6- distribuidos sobre el resto de la junta, aparecen formando cres

31 JUL. 5 CENTIMOS 5 CTS ESPECIAL MOVIL

tas -8- a uno de los lados de la placa, que al ser presionadas entre la culata -9- y el bloque de cilindros -10- del motor correspondiente, se deforman en la forma que se indica en la figura 4, realizándose dicha deformación de modo que se establece una ancha línea de contacto que proporciona una junta hermética.

La descripción que antecede se refiere únicamente a una forma preferida de ejecución de la junta objeto de este registro y se comprenderá que pueden introducirse todas aquellas variaciones de detalle o de construcción que no alteren las características esenciales, las cuales se resumen a continuación.

N O T A

Se reivindica como objeto de este registro de modelo de utilidad:

1) Junta metálica para motores y análogos, caracterizada por estar constituída por una placa metálica la cual, además de los orificios, escotes y aberturas que procedan en cada caso, presenta, en una de sus caras, sendos nervios embutidos practicados alrededor de cada una de las aberturas que se desee aislar, formando un cierto número de bordones salientes en una determinada cara de la plancha, de modo que la presión de montaje de las dos piezas que se acoplan, se ejerce sobre dichos bordones, cuya consiguiente deformación determina fajas de contacto a presión que cierran herméticamente ambas piezas.

2) Junta metálica para motores y análogos.

61321 31 JUL

Esta memoria consta de cinco páginas escritas por una sola cara.

BARCELONA, 31 de Julio de 1957.

P. A.

FIG. 1

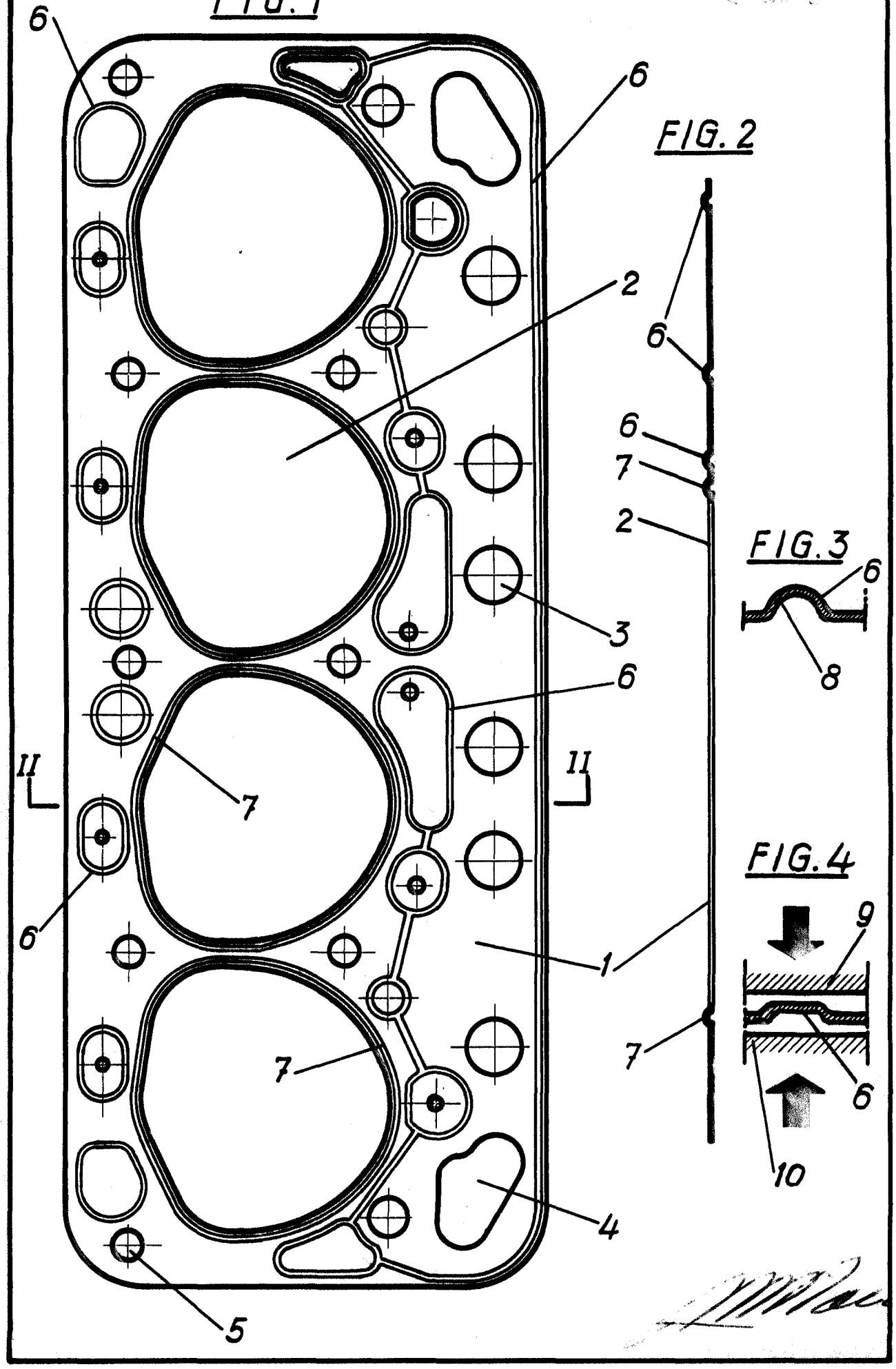

FIG. 2

FIG. 3

FIG. 4