61020

61020

MODELO DE UTILIDAD

por 20 años

por "UNA LINTERNA PERFECCIONADA", a favor de D. Andrés Fernández Gómez, de nacionalidad española, domiciliado en Barcelona, Tallers, 70, 1º, 2ª.

= =

MEMORIA DESCRIPTIVA

Este Modelo de utilidad describe una linterna perfeccionada, funcionando a base de pilas secas que puede dar a voluntad iluminación de tres colores distintos, siendo, por tanto, aplicable a iluminación y señales.

Son conocidas desde antiguo las linternas portátiles de campaña que funcionan a base de aceite, petróleo u otros combustibles similares, presentando los inconvenientes tradicionales de dicha clase de aparatos, los cuales quedan suprimidos por la nueva linterna que aporta

15 CENTIMOS 6 CTS ESPECIAL MOVIL

10 características nuevas de seguridad, regularidad y fácil manejo. Presenta dicha linterna, además, multiplicidad de usos, ya que, estando dotada de tres lámparas independientes, puede ser utilizada para señales y otros menesteres.

15 Para mejor comprensión de sus características se acompaña la descripción con los dibujos adjuntos, facilitados a título de ejemplo.

Así pues, las características esenciales del modelo consisten en que éste está formado por una base circular hueca a modo de soporte -1-, en cuya parte superior existe un zócalo de forma circular -10- de menor diámetro que la base, en el cual se aloja una plataforma portalámparas -15-, utilizándose sus bordes como apoyo de la pantalla de cristal -2-, según un reborde de la misma, que 20 25 encaja en la cara interior del mencionado zócalo -10-.

La pantalla de cristal -2-, es de forma general convexa, contando en su parte superior cerrada con un rebajo circular, en el cual apoya la cúpula -3-, metálica, que cuenta con tres escalones circulares rematados por un 30 casquete esférico, cuyo polo sirve de apoyo al tornillo -6-, que une de manera rígida el cuerpo de la linterna con el soporte -4-, al cual va roscado. El soporte -4-, a su vez, es de forma curvada, doblándose sus extremos en ángulo recto, e introduciéndose en sendos orificios diame- 35 tralmente opuestos de la base -1-, a la cual queda de este modo, sujeto. Dicho soporte -4-, lleva en su parte superior, además del orificio roscado, en el cual rosca el tornillo -6-, dos brazos -5- que terminan formando en común el gancho -8- para sujeción de la linterna.

La base hueca de soporte -1-, limita junto con su tapa inferior -7-, que encaja a bayoneta, una cámara destinada a contener dos pilas secas -9-, de alimentación de la linterna, las cuales se sujetan en la parte interna de dicha base, por inserción de las mismas entre láminas elásticas verticales, siendo -18- común para las dos, -17- y -12- para cada una de ellas respectivamente, quedando dispuestas en serie ya que -17- es a la vez un borne conectado a masa y -12- borne controlado por el conmutador constituído por la manecilla -13- que puede girar alrededor del eje -14- poniendo así en contacto -12- con cualquiera de los tres bornes -11- de las lámparas de incandescencia -16-, según su posición.

Todo cuanto no afecte, altere, cambie o modifique la esencia de la linterna aquí descrita, será variable a los efectos del presente Modelo.

N O T A .

Se reivindica como objeto de este registro por Modelo de utilidad:

1 - Una linterna perfeccionada, caracterizada por poseer una base circular hueca, en la cual se alojan dos pilas secas que alimentan tres lámparas de incandescencia, pudiéndose encender independientemente cualquiera de ellas por medio de un conmutador. En la parte superior de dicha base, apoya según un zócalo de forma circular, una pantalla de cristal de forma convexa cerrada, que se une rígidamente a un soporte curvo por medio de un tornillo de presión: Dicho tornillo va roscado en el soporte curvo, ejerciendo presión sobre una cúpula metálica en que está rematada la pantalla de cristal mentada. El soporte curvo lleva un gancho de transporte en su parte superior, encajando sus

61020

extremos en la base de la linterna.

Sean cuales fueren las circunstancias que concurran en la esencialidad del Modelo de utilidad definido en las anteriores reivindicaciones, cual objeto es:

2 - "UNA LINTERNA PERFECCIONADA".

Consta la presente memoria de cuatro hojas foliadas, mecanografiadas por una sola cara y del dibujo unido a la misma.

Barcelona, cuatro de julio de mil novecientos cincuenta y siete.

P.A. de D. Andrés Fernández Gómez,

L. DURÁN
P. P.

D. ANDRES FERNANDEZ GOMEZ

HOJA ÚNICA

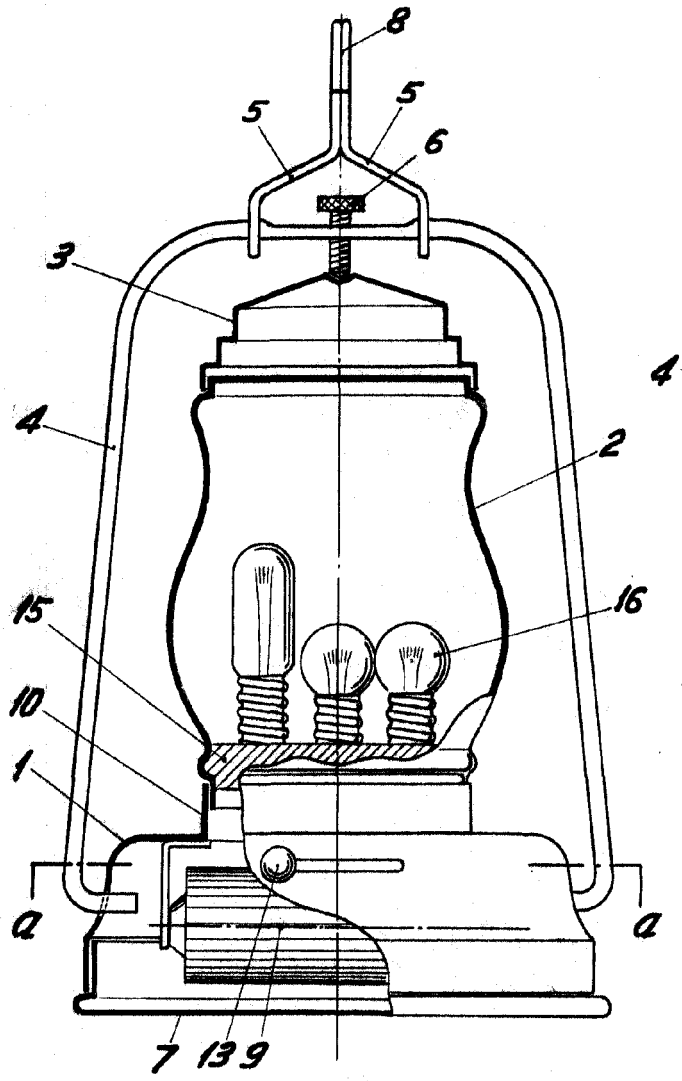

Fig. I

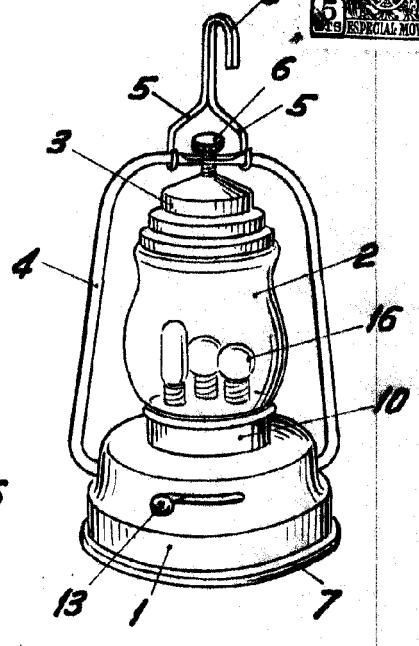

Fig. III

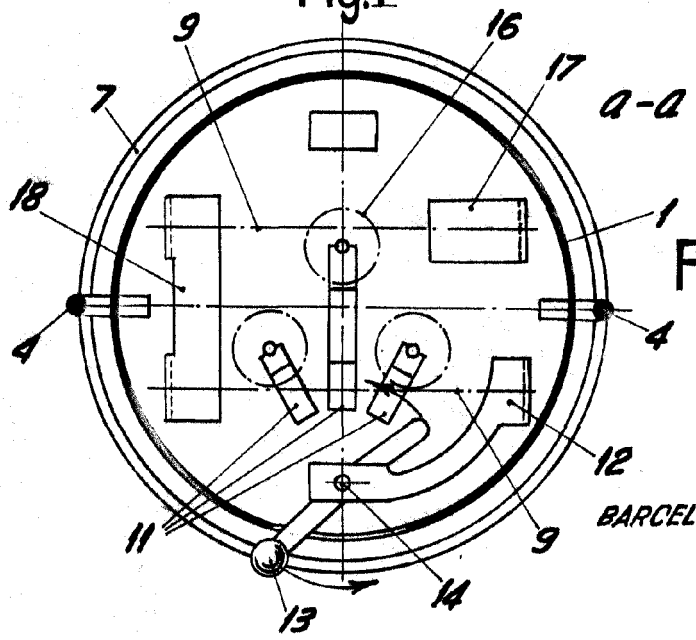

Fig. II

BARCELONA, 4 JULIO DE 1957

L. DURAN

P.P.

ESCALA VARIABLE