60976

MEMORIA DESCRIPTIVA

del MODELO DE UTILIDAD, por 20 años, solicitado a favor de Don Jaime D E O P Damians, de nacionalidad Española, residente en Barcelona, calle de Muntaner numero 10, por : " UN SOMIER PERFECCIONADO ".

El presente Modelo hace referencia a un somier perfeccionado propio para literas, hamacas y en general, para los usos en los que sea ventajoso por su poco peso.

El elemento característico son los aros de goma, cuya elasticidad permite las deformaciones, proporcionales al peso que actúa, en los sentidos longitudinal, transversal y oblícuo , principalmente según la dirección de las dos diagonales del rectángulo.

Siguiendo las cuatro figuras del dibujo adjunto, se aprecian los elementos esenciales del somier perfeccionado objeto del presente Modelo de Utilidad. La figura 1, reproduce en planta la disposición del bastidor de tubo de forma rectangular, visto por su parte inferior.

La figura 2, muestra un corte transversal.

Las figuras 3 y 4, indican detalles de la sujeción de los aros elásticos.

Siguiendo los dibujos vemos el bastidor -1- de forma rectangular en cuyo interior se dispone la pieza de lona o teji do resistente -2- de forma rectangular a la que se le dá rigi dez periférica con una armadura metálica -3- cuyo principal - objeto es servir de soporte a las arandelas metálicas que des criben posteriormente.

Las piezas intermedias entre el marco tubular y la pieza - de lona -2- son los aros de goma -4- de gran sección que están sujetos directamente al bastidor de tubo -1- y a la pieza de - lona -2- por las arandelas metálicas -5- y -6-.

La figura nº 2, muestra la sección transversal del conjunto por el plano común de los dos agujeros hechos con el tubo -1- para el paso de las arandelas -6- y del agujero corres - pondiente de la sujeción de la arandela -5- a la lona.

En esta misma figura nº 2, se indica la sección de la vari lla metálica -3- paralela al borde de la lona o tela resisten te.

Para que la lona cubra por completo el marco del bastidor, tiene una derivación, a modo de solapa, en todo el perímetro de un rectángulo interior a los anillos de sujeción de los - aros de goma con la lona, que cubre por completo el espacio comprendido entre el bastidor metálico -1- y la lona interior, colgando por la parte exterior de dicho bastidor -1-.

En la figura nº 3, se detalla la forma de sujeción de los aros de goma -4- así como de los anillos -5- y -6-.

Los anillos -5- y -6- que sujetan los aros de goma al basti dor de tubo -1- atraviesan a éste por dos orificios que abar-

can un ángulo variable de la sección circular, desde un valor mínimo determinado por la resistencia en función de la proximidad de agujeros hasta la posición límite en que los aros rodeen al tubo del bastidor. En este último caso dichos aros serán de mayor tamaño que los interiores. En la figura 4, se aprecia un conjunto del detalle de sujeción de una serie de aros.

Se fabricará el somier perfeccionado descrito con los materiales apropiados a cada uno de los elementos que lo constituyen, variando sus dimensiones y acabado y cuantos detalles no alteren, cambien o modifiquen su esencialidad.

N O T A

Se reivindica como objeto de este Modelo de Utilidad :-

1º.-Un somier perfeccionado, que esencialmente está constituido por un bastidor rectangular de tubo y de una pieza de lona o tejido resistente de forma rectangular, que queda sujeta al soporte tubular por medio de una serie de aros de goma de gran sección, retenidos al soporte y a la pieza de tejido por dos arandelas metálicas.

2º.- Un somier perfeccionado, según reivindicación 1ª., caracterizado porqué la pieza de tejido está provista de una varilla metálica u otra clase de refuerzo paralelo a su borde y a la que se sujetan las anillas de retención de los aros de goma.

3º.- Un somier perfeccionado, según reivindicaciones anteriores, caracterizado porqué las anillas metálicas de retención de los aros de goma al bastidor metálico tubular atraviesan éste por dos orificios o lo rodean completamente según convenga.

60976

4º.- Un somier perfeccionado.

Consta la presente memoria descriptiva de cuatro hojas folia-
74 das y escritas por una sola cara.

Barcelona, 4 de JULIO de 1.957.

P. A.

M. LLORT

Don Jaime Deop Damians. hoja única.

• 60976

Fig. 1

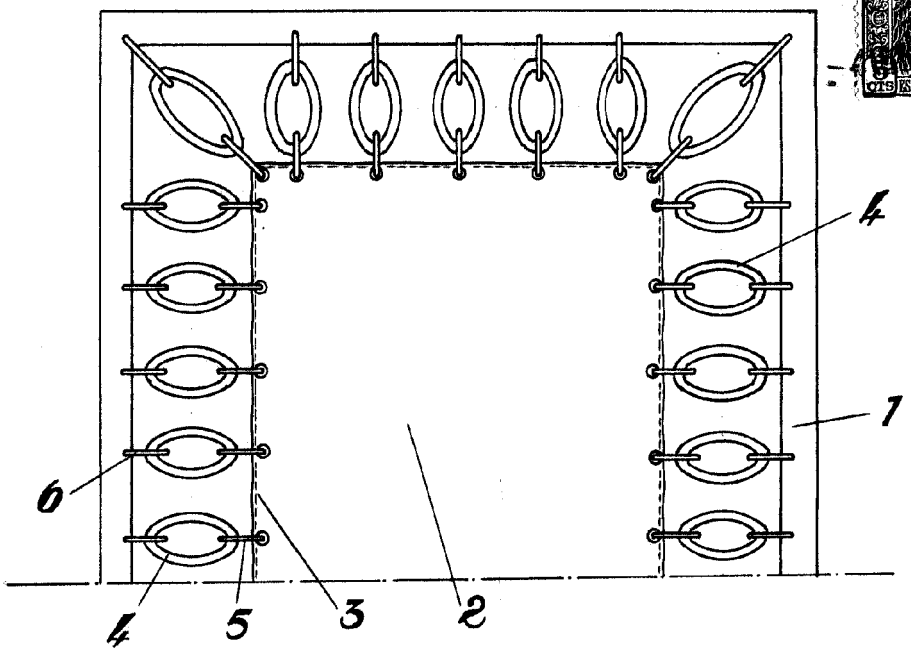

Fig. 2

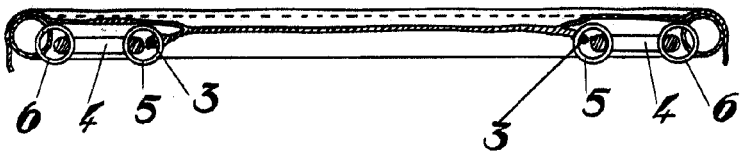

Fig. 3

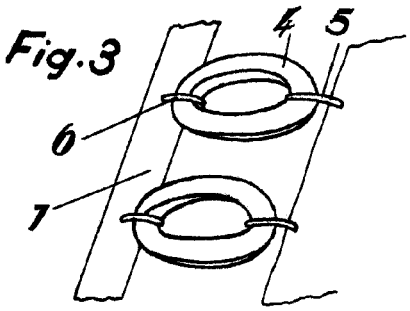

Fig. 4

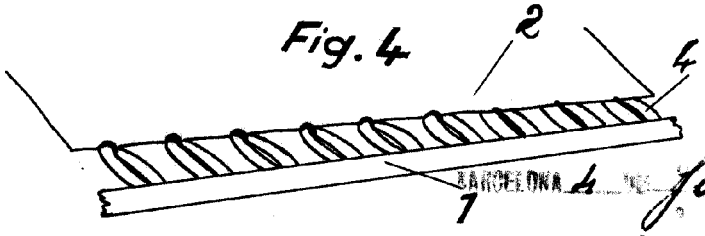

BARCELONA 4 Julio DE 1954

M. LLORT

P. P. Yallaun

Escala variable.