00600

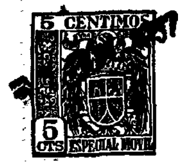


•60600

MODELO DE UTILIDAD

por 20 años

por "UN INTERRUPTOR CONMUTADOR, DE REACCION ELASTICA", a favor de D. Tomás Buxeda Bosch, de nacionalidad española, domiciliado en Barcelona, Consejo de Ciento, 295.

= = = = = = = = = = = = = = = = = = = = = = = = = = = = =

MEMORIA DESCRIPTIVA

Este Modelo de utilidad describe un interruptor conmutador, de reacción elástica, cuya utilidad y ventajas prácticas se deducen del hecho de que su elemento eficaz de interrupción y conmutación es capaz de moverse instantáneamente entre los dos bornes fijos, tomando contacto con uno u otro de estos bornes, según sea la posición de la palanca de mando, por quedar vinculado dicho elemento eficaz a una ballesta elástica con lengüeta interna también elástica, con arran

que en el lado opuesto al de apoyo de la ballesta. En los dibujos, que, a título de ejemplo, se adjuntan a esta memoria se da una idea de las características fundamentales de este interruptor conmutador. En los dibujos, -1- es la placa aislante de asiento para los bornes de conexión -2-3- y -4-; el -2- presenta su contacto doblemente acodado con su paletilla libre -9- dispuesta por encima del -3-. En el -4- su placa de contacto forma un ángulo con cayada -10- en el que se articula la palanca de mando -5-. El contacto móvil -11- queda dispuesto en el extremo libre de una fina ballesta elástica -6- de forma rectangular que presenta cortada una lengüeta curvada central y longitudinal -7- cuyo extremo libre -8- se ancla en un encaste previsto en la misma patilla -10- levantada en el contacto -4-; la patilla eficaz -13- de la palanca de mando actúa sobre el borde interno -12- de la ballesta -6- opuesto al de arranque de la lengüeta -7-.

Todo cuanto no afecte, altere, cambie o modifique la esencia del interruptor conmutador aquí descrito, será variable a los efectos del actual Modelo.

N O T A.

Se reivindica como objeto de este registro por Modelo de utilidad:

1. - Un interruptor conmutador, de reacción elástica, que se caracteriza esencialmente porque los tres bornes específicos del interruptor conmutador quedan alineados y fijos a una sólida placa aislante; uno de estos bornes va unido a una paletilla rígida doblemente acodada con su faceta libre centrada por encima del segundo borne; el tercer borne queda unido a una pale-

tilla angular rígida que presenta una perforación con la que se enlaza y articula la palanca de mando y un engaste inferior, en la que se apoya el extremo libre de una lengüeta elástica central cortada y levantada longitudinalmente de una amplia, fina y elástica ballesta que sostiene al contacto móvil interpuesto entre la paletilla del primer borne y el segundo, ensartada con la paletilla del tercer borne y que es accionada por el extremo de la palanca de mando.

Sean cuales fueren las circunstancias que concurran en la esencialidad del Modelo de utilidad definido en la anterior reivindicación, cual objeto es:

2. - "UN INTERRUPTOR CONMUTADOR, DE REACCION ELASTICA".

Consta la presente memoria de tres hojas foliadas, mecanografiadas por una sola cara y del dibujo unido a la misma.

Barcelona, primero de junio de mil novecientos cincuenta y siete.

P.A. de D. Tomás Buxeda Bosch,
L. DURÁN
P. P.

N

D. TOMAS BUXEDA BOSCH

HOJA UNICA

60600

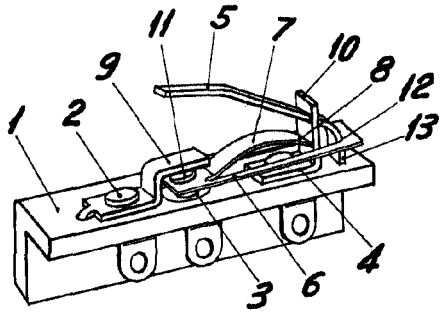


Fig. I

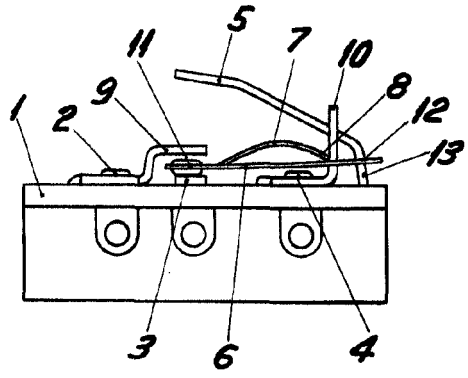


Fig. II

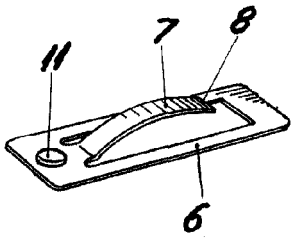


Fig. III

BARCELONA, 1 JUNIO DE 1957

L. DURAN

P.P.

ESCALA VARIABLE