59213 • 59213

M O D E L O D E U T I L I D A D

por VEINTE años

en España, a favor de la razón social AZO, SDAD. LTDA., entidad española, establecida en BARACALDO (Vizcaya), por:

"TUBO FLEXIBLE PARA BAJADA DE AGUAS".

-.-.-

M E M O R I A D E S C R I P T I V A

El presente modelo de utilidad tiene por objeto, conforme su enunciado indica, un tubo flexible para bajada de aguas, perfeccionado en su características de diseño, organización y montaje
5.- que cumple los fines para los que esencialmente ha sido concebido, con la máxima seguridad y eficacia El modelo sugiere al propio tiempo el empleo de estos tubos flexibles para formar toda clase de con-

ducciones y evacuaciones de aguas.

Una de las características del actual modelo la constituye el hecho de que el tubo aquí preconizado puede ser manufacturado en longitudes variables, pudiendo formar con él conducciones continuas de cualquier longitud, acoplando y empalmando unos tubos con otros.

Otra característica del actual modelo, se base en la flexibilidad de los tubos aquí preconizados, grácias a cuya propiedad pueden ser curvados de la forma que se desée,adaptando radios pequeños, sin necesidad de emplear en su instalación herramienta apropiada ni mano de obra especializada para tal menester, puesto que su organización y puesta en obra resulta sencilla y cómoda. Tanto si se empotre como si se colocan al aire libre estos tubos se adaptan a cualquier configuración, sin disminuir con ello la sección interior de ellos.

Otra de las características de este modelo la proporciona el hecho de estar dotados, los tubos flexibles aquí preconizados, por uno de sus extremos, de una embocadura o pequeña cazoleta que se traduce en un regruesado en la uniformidad de la superficie cilíndrica del tubo, cuya cazoleta o embocadura presenta un rebordeado que proporciona mayor resistencia a la boca de la misma, en cuya cazoleta o embocadura es recibida y retenida por encaje ó con interposición de una materia adhesiva adecua-

da, la extremidad tubular de la pieza contigua, para formar conduciones de cualquier longitud.

Es sabido que las instalaciones para bajada de aguas conocidas y utilizadas en la actualidad son atacables, en la generalidad de los casos, por los ácidos y demás materias que el agua lleva en disolución, cuyas materias corroen las paredes de las conducciones por las que discurren hasta deteriorarlas y hacerlas inservibles, lo que obliga a frecuentes reposiciones de trozos o sectores de estas conducciones, con el consiguiente perjuicio económico.

Considerando los inconvenientes anteriores que se vienen presentando en las bajadas de agua, se consideró conveniente constituir el tubo flexible, en esta memoria preconizado, de un material, caucho sintético, inatacable por cualquier clase de ácido, ignifugo y aislante eléctrico, lo que proporciona las consiguientes garantías de seguridad.

Otros detalles y características del mismo se irán poniendo de manifiesto en el transcurso de la descripción que a continuación se dá, en la que se exponen los detalles más particulares del modelo que aquí se preconiza, como, asimismo, de los medios que para su puesta en práctica pueden emplearse. Estos detalles se dán a título de ejémplo, haciendo referencia a un caso posible de realización práctica; pero el modelo no queda limitado exáctamente a los detalles que aquí se exponen, debiendo ser considerada

por tanto, esta descripción, desde un punto de vista ilustrativo y sin limitaciones de ninguna clase.

Una idea más amplia de las mejoras que se preconizan, la proporciona la siguiente descripción, en la que se hace referencia a la lámina de dibujos que a esta memoria se acompaña, en la que, de manera un tanto esquemática y tan solo por vía de ejémplo, se representan los detalles preferidos de la idea del modelo.

En dicha lámina de dibujos, la figura única corresponde a una vista en perspectiva y sección convencional del tubo flexible en esta memoria preconizado, indicandose con el número -1- el tubo propiamente dicho y con el número -2- la embocadura determinada en uno de los extremos del tubo, cuya embocadura determina, interior y exteriormente, un ensanchamiento del diámetro del mismo a fin de alojar en ella la extremidad tubular del trozo contiguo y formar empalmes para constituir una conducción de la longitud que se desée o precise, adaptándose esta donducción facilmente a cualquier configuración del paramento o lugar en que se disponga, pudiendose formar con ella ángulos y curvas tan cerradas como se desée sin que por ello disminuya la sección interior de la conducción.

Se comprenderá fácilmente después de observados los dibujos y la explicación que acabamos de efectuar de ellos que el actual modelo proporciona una construcción sencilla y efectiva que puede ser llevada a la práctica con gran facilidad, obteniendose una conduc-

ción para bajada o evacuación de aguas de cualquier longitud que se precise, sin que para ello se necesite mano de obra especializada lográndose grandes beneficios de tipo práctico y económico.

Se hace constar a los efectos oportunos que en el objeto que constituye el actual modelo, se podrán introducir, todas aquellas modificaciones y variaciones de detalle que las circunstancias y la práctica pudieran aconsejar, siempre y cuando que con las variantes que se introduzcan, no se cambie, altere o modifique la esencialidad del objeto descrito.

N O T A

Se declaran como de novedad y propiedad en España, el contenido de las siguientes:

R E I V I N D I C A C I O N E S

1ª.- Tubo flexible para bajada de aguas, que se caracteriza porque en una de las extremidades del mismo, tiene producida una embocadura o cazoleta para empalmes de unos tubos con otros, estando esta embocadura dotada de un rebordeado de refuerzo, que impide deformaciones de la boca de empalme.

2ª.- "TUBO FLEXIBLE PARA BAJADA DE AGUAS".

Todo ello conforme se describe y reivindica en la memoria que antecede, que consta de CINCO hojas escritas a máquina por una sola de sus caras y una lámina de dibujos que la ilustran.

Madrid, 26 de Marzo de 1.957

E. GONZALEZ VACAS
P. P.

Azo Sdad. Ltda.

Hoja única

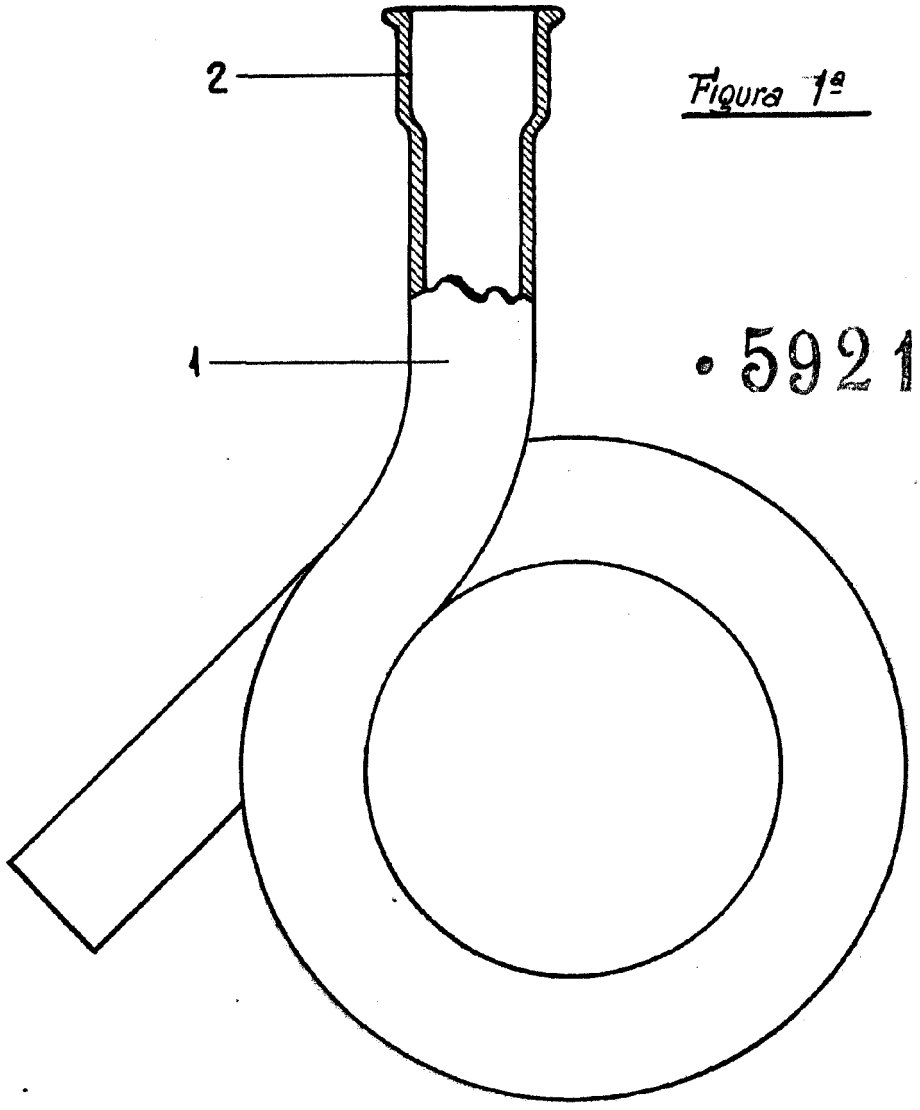

Figura 1ª

• 59213

MADRID 26 MARZO DE 1957.-

P.A. E. GONZALEZ-VACAS.-

E. GONZALEZ VACAS
P.P.

Escala variable