·57869

M E M O R I A D E S C R I P T I V A

que se acompaña a la solicitud de

UN MODELO DE UTILIDAD

a favor de DON TIRSO Y DON GUSTAVO DELGADO RUBIO, de nacionalidad española, domiciliados en MADRID, calle de Marcelo Usera, núm. 59

por:

" JUEGO DE LANZAMIENTO DE AROS "

"=="

La presente Memoria se refiere, como su enunciado indica, a un juego dinámico de lanzamiento y recogida de aros de notable efecto recreativo, por cuyo objeto se solicita el correspondiente MODELO DE UTILIDAD conforme y al amparo del vigente Estatuto sobre Propiedad Industrial a fin de garantizar a los recurrentes su derecho a la explotación exclusiva en toda España y territorios de soberanía.

7869

27

A continuación se hará una descripción del juego de referencia con relación a losplanos que se acompañan en los cuales se representa, a simple título de ejemplo, no limitativo, una forma preferente de realización, susceptible de todas aquellas modificaciones de detalle que no alteren fundamentalmente sus características esenciales.

Dichos dibujos representan:

En la fig.1. Los elementos integrantes del juego, montados sobre una panoplia.

En la fig.2. Una sección transversal de los aros.

En la fig.3. Una forma de utilización.

Según el ejemplo de ejecución representado, el juego recreativo preconizado está compuesto por unas varillas de sección redonda (1) montadas a modo de espadas sobre unas empuñaduras (2) con guardamanos (4), mediante unos puentes o anillos contrapeados (3), cuyas varillas tienen adosadas en su terminal unas pequeñas esferas.(5).

De otra parte se establecen unos aros (6) de perfiles acanalados a los cuales se dá impulso con las varillas o espadas citadas para su lanzamiento y ulterior recogida, tal como se ilustra en la fig.3.

La forma, dimensiones y materiales podrán ser variables y en general cuanto sea accesorio y secundario, siempre que no altere, cambie o modifique la esencialidad del objeto que se describe.

Los términos en que queda redactada esta Memoria son ciertos y fiel reflejo del objeto descrito, debiéndose tomar con carácter amplio y nunca en forma limitativa.

N O T A

El MODELO DE UTILIDAD que se solicita recaerá sobre las particularidades características de las siguientes reivindicaciones:

1ª - Juego de lanzamiento de aros, caracterizado por comprender un par de varillas de sección redonda montadas a modo de espadas sobre unas empuñaduras y provistas en sus terminales libres de unas pequeñas esferas con las cuales se impulsan unos aros de perfil acanalado para su lanzamiento.

2ª - Juego según la reivindicación primera, caracterizado porque el montaje de las varillas sobre sus respectivas empuñaduras se realiza mediante unos puentes asideros solidarios de las propias empuñaduras.

3ª - "JUEGO DE LANZAMIENTO DE AROS"

...

Todo según queda expuesto en la precedente Memoria que consta de tres hojas foliadas y mecanografiadas por una sola cara y a título de ejemplo se representa en la hoja de dibujos que se acompaña.

...

Madrid, 27 diciembre 1956

TIRSO Y GUSTAVO DELGADO RUBIO

P.A.

Modesto Polo
C. Flores

Tirso y Gustavo Delgado Rubio

Hoja única

FIG. 1

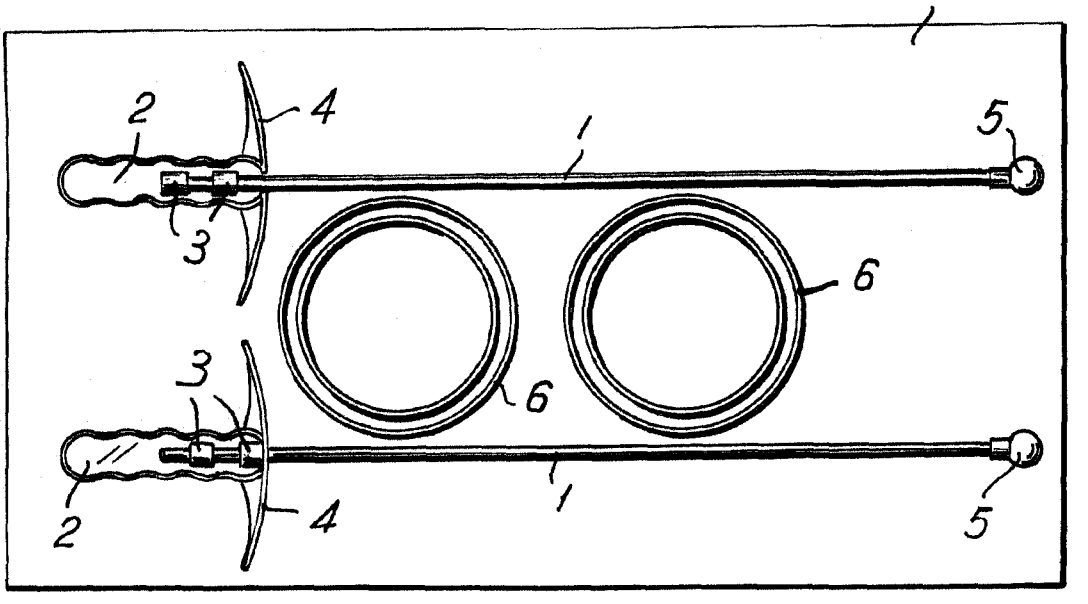

FIG. 2

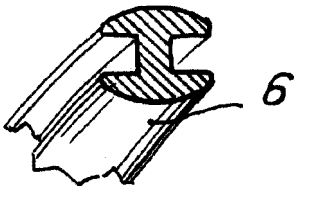

FIG. 3.

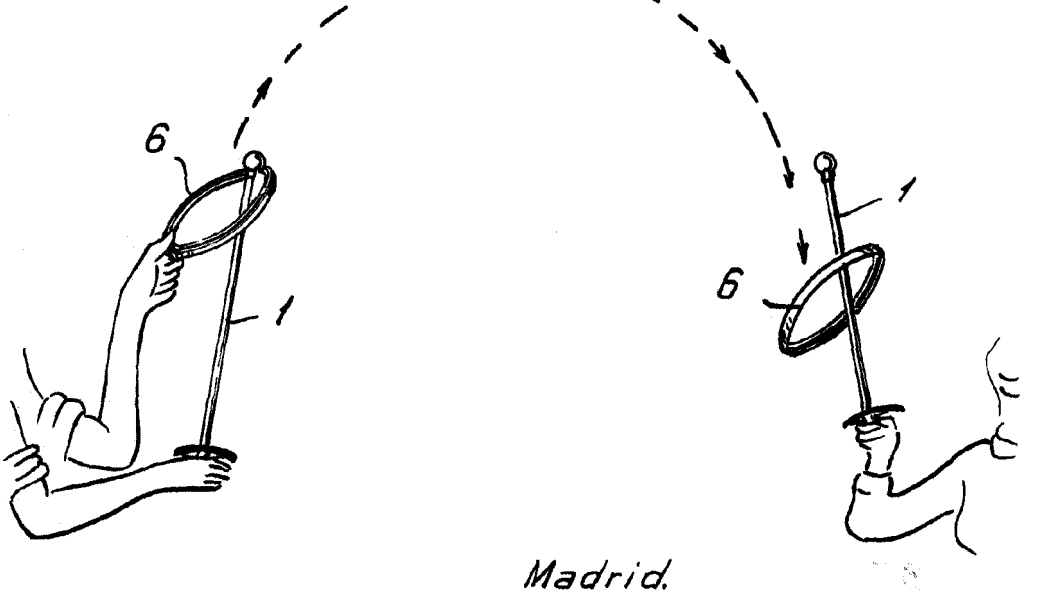

Madrid.

Escala variable

C. Flores