·57250 17

MEMORIA DESCRIPTIVA

para solicitar

MODELO DE UTILIDAD

en

ESPAÑA

por VEINTE años

por: "CEPILLO PERFECCIONADO PARA LIMPIEZA DENTAL"

a nombre de :

Don Pedro JOVER VANCELLS, Don Salvador VILANOVA PAMIES y Don José RUBIELLA RUSIÑOL, de nacionalidad española,

domiciliados en:

TARRASA (Barcelona), Conde Salvatierra, 44

El objeto de la presente solicitud de Modelo de Utilidad se refiere a un cepillo perfeccionado para limpieza dental

cuyas características de novedad le confieren la cualidad de aportar a la función a la que se destina la ventaja de que ejerce su función simultáneamente sobre las tres caras de la pieza dentaria, por lo cual la limpieza es mucho más completa y se realiza en muchos menos tiempo que con los cepillos ordinarios.

En el adjunto plano se ha representado una forma de ejecución del modelo de que se trata ejecutada de acuerdo con los principios enunciados.

Como puede apreciarse, el cepillo perfeccionado que se preconiza consiste en una caja en forma de U de cuya base parte un mango -1-, yendo las tres caras interiores de la caja -2- provistas de cerdas -3-, flexibles.

Este modelo puede construirse en cualesquiera materiales adecuados, preferentemente en resinas termoplásticas, siendo la guarnición de cerdas, bien de origen natural o sintético.

Se hace la salvedad de que el modelo admite toda clase de variaciones de detalle que no alteren su fundamento.

=== N O T A ===

Los puntos de invención propia y nueva que se presentan para que sean objeto de este Modelo de Utilidad por veinte años, en España, son los siguientes:

1º.-Cepillo perfeccionado para limpieza dental, caracterizado porque consiste en una caja alargada con sección en U y abierta por sus caras extremas, prolongándose su base en un mango o asidero y yendo guarnecidas las tres caras interiores de la caja con cerdas de fricción.

2º.- CEPILLO PERFECCIONADO PARA LIMPIEZA DENTAL.

57250 17

Tal y como se ha descrito en la memoria que antecede, representado en el plano que se acompaña y para los fines que se han especificado.

Consta la presente memoria descriptiva de tres hojas escritas a máquina por una sola cara.

Madrid, 17 de noviembre de 1956

Pedro Jover Vancells
Salvador Vilanova Pamies
José Rubiella Rusiñol

hoja única.

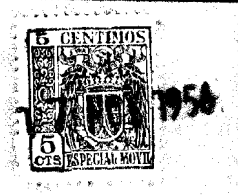

Escala Variable.

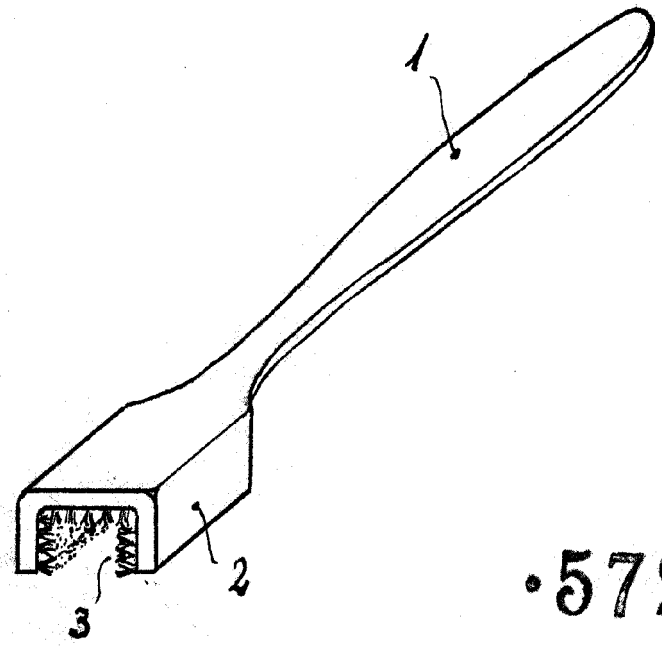

·57250