Caso VII

MODELO DE UTILIDAD

·56239

M E M O R I A D E S C R I P T I V A

s o b r e :

" CHASSIS PARA PELICULAS DE RAYOS X "

Solicitante: SIEMENS REINIGER WERKE, A.G., de nacionalidad alemana, residente en Erlangen (Alemania).

La innovación se refiere a un chasis para películas radiográficas con una parte insertable para un juego de películas, sobre todo, para la obtención de planigrafías simultáneas en diferente profundidad del cuerpo del tal modo que las películas, con sus correspondientes hojas reforzadoras están situadas, eventualmente, entre capas intermedias de material transparente a los rayos X. La

parte insertable al chasis tiene ventajosamente las características de un fascículo de libro, en el cual las capas intermedias están unidas por un canto, como hojas de un libro, al lomo del mismo coordinadas entre dos tapas rígidas.

La colocación de este fascículo en la parte del chasis que tiene forma de caja, de muy precisas dimensiones, prevista para ser cerrada mediante una tapa abatible y cierre, presenta cierta dificultades y más todavía la extracción del fascículo del chasis debido al reducido espacio que queda entre el chasis y su contenido.

Estas dificultades se subsanan por la presente innovación que prevee que, por lo menos, un canto del libro, preferentemente el superior o inferior, vaya unido a una cinta elástica que sobrepasa dicho canto, y esté fijada en las tapas intermedias produciendo un lazo o forma similar tan pronto como se cierre el fascículo.

Se dispondrá convenientemente, tanto en el canto superior como en el inferior del fascículo, preferentemente en el canto lateral, una tal cinta que formen dos lazos que permiten con ayuda de ambas manos colocar la parte insertable con facilidad en el chasis.

La cinta flexible sirve simultáneamente para limitar el ángulo de abertura del fascículo cuando este descanse sobre su lomo.

Las películas y las hojas reforzadoras pueden de este modo colocarse con facilidad entre las capas intermedias y, al cerrar el fascículo no hay que temer que corten las hojas,

En el ejemplo de ejecución de las figuras (1) y (2) de los diseños adjuntos, se representa un chasis de películas radiográficas (k) en forma de caja (1) y provista de tapa (2) adaptado mediante bisagras; la tapa puede cerrarse con cierres flexibles (3,3) y con ayuda de la espiga (4,4) fijadas en la parte (1).

La parte insertable que puede colocarse en la parte (1) tiene según figura (2) la forma de un fascículo, en el cual están intercaladas capas intermedias que van reunidas como las hojas de un libro por uno de sus cantos con la parte (7), o sea, el lomo del libro entre las tapas y coordinadas (8) y (9).

Las capas son de material elástico transparente a los rayos X, e.ej. de goma esponjosa, preferentemente con forro de tela o de otro material elástico y poroso parecido, mientras que las tapas del libro consisten de material transparente a los rayos X, pero rígido como cartón o madera de Balca u otro material análogo.

Las hojas de película (10), eventualmente en unión de las hojas reforzadoras, están situadas cada una entre dos capas elásticas.

En cada uno de los cantos, superior e inferior del libro de hojas, se encuentra una cinta flexible (11) y (12) que está fijada en la parte exterior en las tapas (8) y (9) y sobre los cantos del libro por su parte media.

Las cintas son lo suficientemente largas para que cerrado el libro, sus extremos formen unas asas. En la figura 1 la parte insertable se encuentra colocada en el interior de la caja (1) del chasis. En esta posición los extremos (13) y (14) de las cintas flexibles sobresalen del libro formando los lazos (13) y (14) que sirven de asas. Con ayuda de estas asas se facilita una fácil y sencilla colocación de esta parte en la caja (1), o su extracción de la caja, cogiéndose para tal fin las asas 13 y 14 con ambas manos.

Para lograr un contacto íntimo entre hojas y capas intermedias entre la tapa (2) y la parte (5) está provista una almohadilla (15) que consiste de igual modo de material elástico, como son la goma esponjosa, el fieltro u otros materiales similares, transmitiendo la presión de la tapa del chasis a la carga.

Según permite apreciar la figura 2, las cintas (11) y (12) cumplen además con el cometido de limitar el ángulo de abertura del libro cuando descansa sobre su lomo. En la posición dibujada, tanto las hojas de las películas, como las hojas reforzadoras pueden colocarse comodamente entre las capas elásticas. Al cerrar el libro no hay que temer

ningún corrimiento de las hojas o capas intermedias.

N O T A

El Modelo de Utilidad que se solicita por 20 años para España y sus Colonias con Prioridad de la solicitud alemana D B G m - S. 18.101 del 20 de septiembre de 1955, deberá recaer sobre: "Chasis para películas de rayos X" de acuerdo con las siguientes,

R E I V I N D I C A C I O N E S

1ª.- Chasis para películas de rayos X, con parte insertable, formada por un juego de películas situadas a igual distancia una tras la otra, al cual caracteriza que, en por lo menos un canto de dicha parte insertable en forma de fascículo de libro, existe una cinta flexible o similar que sobresalga el canto, preferentemente por su mitad, quedando fijada en las tapas del libro con longitud suficiente para permitir formar con un extremo de la cinta un lazo que sirve de asa, etc.

2ª.- Chasis para películas de razyos X, según primera reivindicación, al cual caracteriza, tanto en el canto superior como en el inferior de la parte insertable en forma de libro, existe una cinta flexible que abraza el canto respectivo, preferentemente en su centro longitudinal.

3ª.-"CHASIS PARA PELICULAS DE RAYOS X "

Según queda substancialmente descrito en la presente memoria y plano que se acompaña.

Madrid, 20 de septiembre de 1956.

SIEMENS REINIGER WERKE, A.G.
P.P. FRANCISCO GARCIA GABRENZO
P.P.

SIEMENS REINIGER WERKE A.G. HOJA UNICA

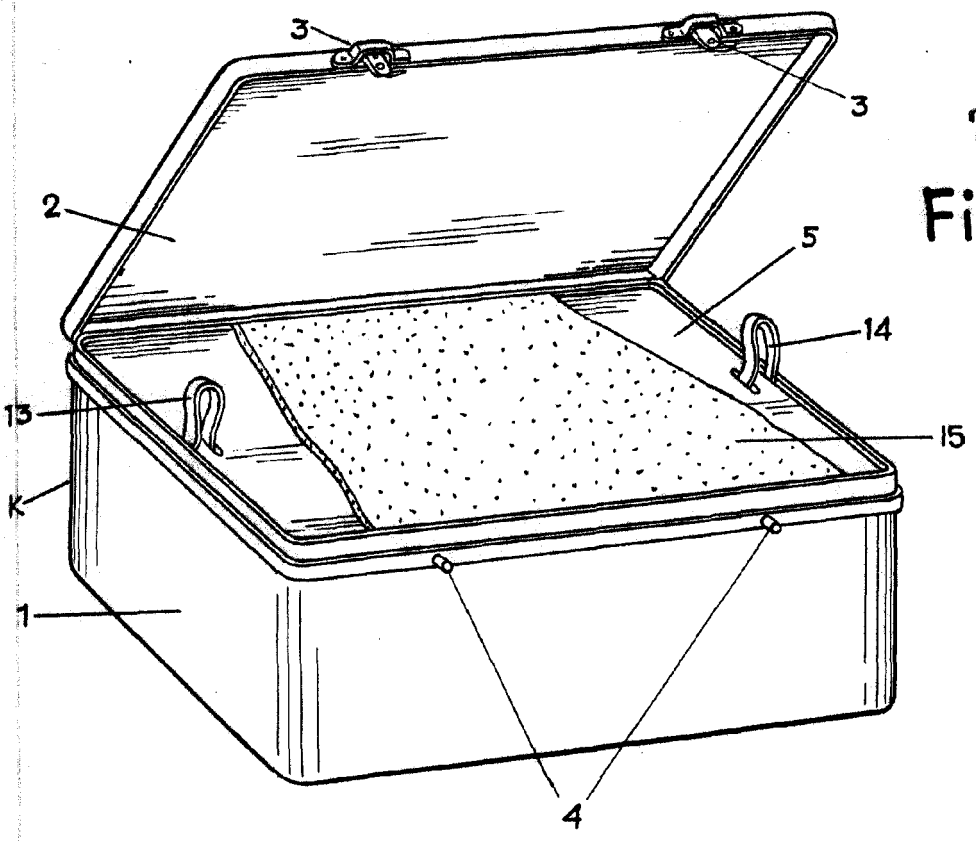

Fig.1

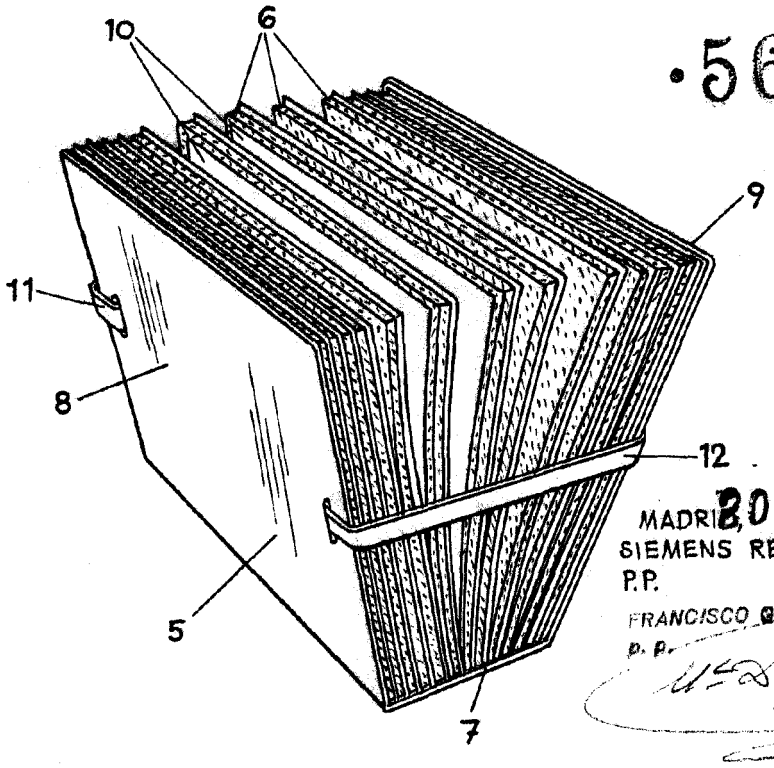

Fig.2

·56239

20 SEP 1956

MADRID, SEPTIEMBRE, 1956
SIEMENS REINIGER WERKE A.G
P.P.
FRANCISCO GARCIA CABRERIZO
p. p.

ESCALA VARIABLE