·55714

MODELO DE UTILIDAD

por 20 años

por "UN ELEMENTO DE CELOSIA PROPIO PARA LA CONSTRUCCION DE CERCHAS", a favor de D. Ignacio Mª Adroer Calafell, de nacionalidad española, domiciliado en Barcelona, Ausias March, 2, 2º, 1ª.

= =

MEMORIA DESCRIPTIVA

Este Modelo de utilidad describe un elemento de celosía propio para la construcción de arcos de cercha empleados en la construcción como elementos de resistencia para cubrir naves de amplia luz. Particularmente ha sido ideado este elemento de celosía para la construcción de cerchas mixtas de madera formadas cada cordón por la unión de varias tablas encoladas y metal para formar su alma. Estas cerchas podrán ser rectas o curvadas, en cuyo caso estarán pro-

vistas del correspondiente tirante.

Este elemento de celosía, es fruto de una dilatada experiencia en la construcción de esta clase de cerchas o cuchillos mixtos, en los que las aletas son de madera y la celosía es metálica y, dada la gran aceptación lograda por las mismas, es de interés poder disponer de materiales adquiridos y preparados en serie en las mejores condiciones para fabricar rápidamente las cerchas en cuanto se pidan. Los elementos de madera que se precisen para este tipo de cerchas no presentan ninguna complicación, pues su cortado y encolado puede hacerse en cada momento de acuerdo con las necesidades del caso, ya que las tablas a emplear no requieren preparación especial alguna; no así los elementos metálicos de las celosías cuya fabricación puede simplificarse convenientemente fabricándolos en series de distintas longitudes y secciones para poder abrazar una gran gama de aplicaciones.

El elemento que ahora se describe es un elemento unitario de celosía formado por dos extremos planos y paralelos doblados en sentido contrario y agujereados para su fijación a los cordones de madera o hierro por medio de tornillos, pernos o roblones; y una larga parte central que es la que constituye las barras inclinadas de la celosía.

Estas piezas se fabrican a base de fleje de hierro de cualquier tipo, mediante estampado del mismo embutiéndolo al mismo tiempo más o menos todo él, a excepción de las palas extremas en su parte plana de contacto con los cordones.

Dicho embutido y forma podrá cambiar en los distintos modelos, así como su sección transversal dentro de una misma pieza, todo ello de acuerdo con las necesidades técnicas, y las facilidades de fabricación.

Estos elementos pueden montarse en la viga o en el

arco de la cercha, ya formando una celosía simple, ya una doble o una múltiple.

Para dar una idea más exacta de este elemento, adjuntamos, a título de ejemplo, unos dibujos en los que puede observarse el tramo central -1- embutido según -2-, con los extremos -3- planos y perforados en -4- para fijarse con -6- a las aletas de la cercha e inclinados respecto al eje longitudinal de -1-. La fig. II da idea de su montaje con otros similares entre las aletas -5- de madera, que completan la cercha.

Todo cuanto no afecte, altere, cambie o modifique la esencialidad del elemento de celosía aquí descrito, será variable a los efectos del actual Modelo.

N O T A .

Se reivindica como objeto de este registro por Modelo de utilidad:

1 - Un elemento de celosía propio para la construcción de cerchas, que se caracteriza por estar fabricado como primera materia con un trozo de fleje de hierro o acero, estampado en serie con una parte central larga, y dos extremas dobladas en sentido contrario, para la sujeción de la barra a los cordones de la estructura; la parte central que es la que propiamente constituye la barra de la celosía se ha embutido longitudinalmente según una sección recta constante o no, y abarcando o no dicho embutido su unión con los extremos, que como se ha indicado están doblados en sentido contrario, y presentan una perforación central para facilitar su sujeción mediante pernos o roblones a los cordones del arco, que pueden ser de madera encolada o no, y también metálicos.

Sean cuales fueren las circunstancias que concu-

•55714

rran en la esencialidad del Modelo de utilidad definido en la anterior reivindicación, cual objeto es:

2 - "UN ELEMENTO DE CELOSIA PROPIO PARA LA CONSTRUCCION DE CERCHAS".

75 Consta la presente memoria de cuatro hojas foliadas, mecanografiadas por una sola cara y del dibujo adjunto.

Barcelona, tres de agosto de mil novecientos cincuenta y seis.

P.A. de D. Ignacio Mª Adroer Calafell,

L. DURAN
P. P.

D. IGNACIO Mª ADROER CALAFELL

HOJA UNICA

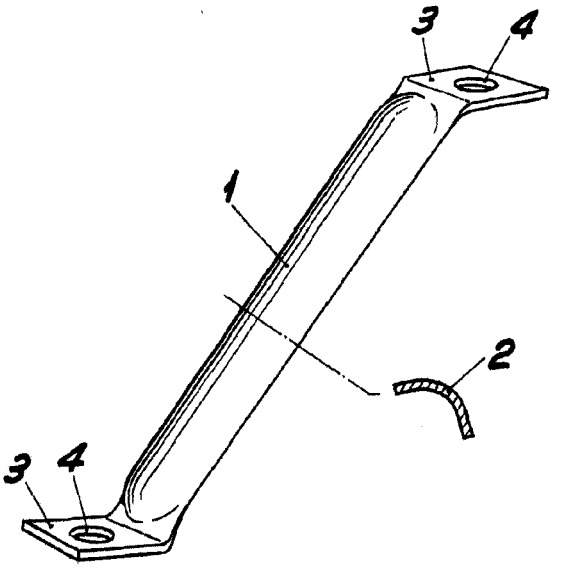

5 CENTIMOS 5 CTS ESPECIAL MOVIL

·55714

Fig. I

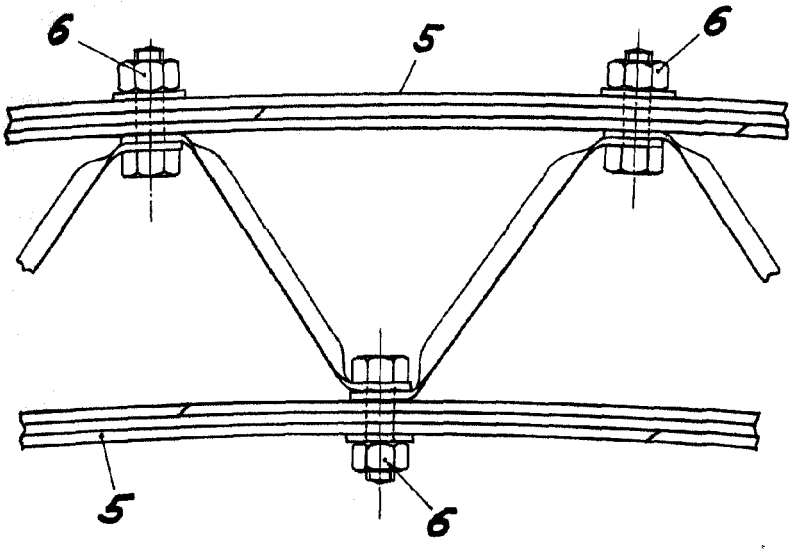

Fig. II

BARCELONA, 3 AGOSTO DE 1956

L. DURAN

P.P.

ESCALA VARIABLE