•54104

PATENTE

DE

MODELO DE UTILIDAD

por 20 años

a favor de Doña Berta LIEBIG HEMISCH

de nacionalidad italiana

residente en Barcelona, calle Virgen del Carmelo, 19

por:

"UN JUEGO INFANTIL PARA LA MANUFACTURA DE LADRILLOS CON ARENA, FANGO Y MATERIA SIMILAR"

MEMORIA DESCRIPTIVA

La presente Patente de Modelo de Utilidad se refiere a un juego infantil mediante el cual los niños pueden "fabricar" ladrillos en forma sumamente simple empleando como material, arena húmeda, fango o cualquier otra materia similar.

Dicho juego está compuesto por un molde hueco provisto de un vástago de manipulación unido a una placa de fondo mediante el cual se expulsa la masa de material conformada en el interior del indicado molde y por una pala con la cual se enrasa por la parte abierta del mismo el material.

Seguidamente se describe con todo detalle el juego infan-

5 CENTIMOS 5 CTS ESPECIAL MOVIL

til de que estamos tratando, adjuntándose para su mejor comprensión una hoja de dibujos en los que se representa a guisa de ejemplo no limitativo, en la Fig. 1, el molde del indicado juego visto en sección longitudinal con la placa de fondo ligeramente desplazada de su posición normal, en la Fig. 2, una vista en planta por debajo del propio molde, y en la Fig. 3, un ejemplo de la forma de manipular el molde para la expulsión del ladrillo manufacturado.

El molde que constituye el elemento básico del juego infantil a que nos referimos consiste en un cuerpo hueco paralelepipédico (1) abierto por su parte superior y provisto de una placa de fondo (2) unida a un vástago central (3) terminado en un pomo (4), cuyo vástago va montado en un manguito (5) solidario de un puente (6) que presenta por su parte inferior el indicado molde.

El vástago central (3) va provisto de un muelle helicoidal (7) mediante el cual se mantiene la placa de fondo en posición baja, excepto cuando se acciona el indicado vástago para la expulsión del ladrillo (8) del interior del molde, Fig.3.

La forma de "fabricar" los ladrillos se desprende facilmente de la propia constitución del molde, o sea: se llena dicho molde con arena húmeda, fango o cualquier otra materia adecuada, enrasando el material mediante una paleta, hecho lo cual se gira el molde boca abajo y presionando el pomo (4) del vástago central, la placa (21) expulsará el ladrillo del interior del molde.

En la Patente de Modelo de Utilidad descrita, serán variables el material o materiales empleados en la fabricación de los elementos constitutivos del juego infantil objeto de la misma, la forma del molde y en general, todos cuantos detalles no alteren, cambien o modifiquen su propia esencialidad.

N O T A

R E I V I N D I C A C I O N E S

Se reivindica como objeto de la presente Patente de Modelo de Utilidad:

1ª.- Un juego infantil para la manufactura de ladrillos con arena, fango y materia similar, caracterizado por estar constituido por un molde hueco de forma y tamaño adecuados, abierto por su parte superior, provisto de una placa de fondo unida a un vástago central terminado en un pomo de manipulación, cuyo vástago va montado en un manguito central solidario de un puente de que va provisto el molde por su parte inferior, mediante cuyo vástago se hace bajar la placa una vez llenado el molde y enrasado el material para que salga el ladrillo hecho, completándose el dispositivo, mediante un muelle helicoidal dispuesto alrededor del indicado vástago, a fín de mantener a la placa de fondo en posición baja, excepto en el momento de ser accionado.

2ª.- UN JUEGO INFANTIL PARA LA MANUFACTURA DE LADRILLOS CON ARENA, FANGO Y MATERIA SIMILAR.

Sean cuales fueren las circunstancias que concurran con la esencialidad propia de la misma.

Consta la presente Memoria descriptiva de tres páginas foliadas y mecanografiadas por una sola cara y va acompañada de una hoja de dibujos aclarativos.

Barcelona, 28 de abril 1956.

P. A.

·54104

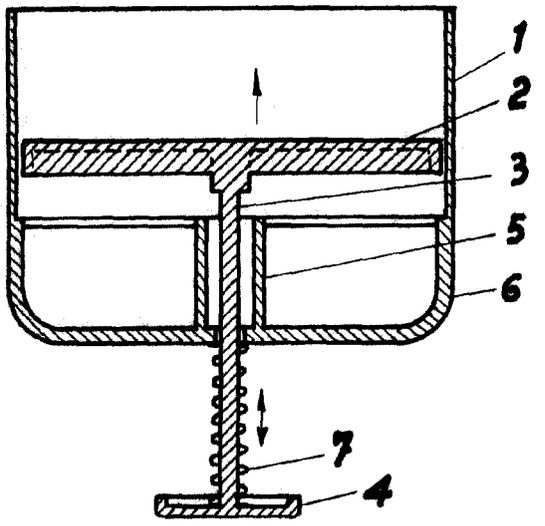

Fig. 1

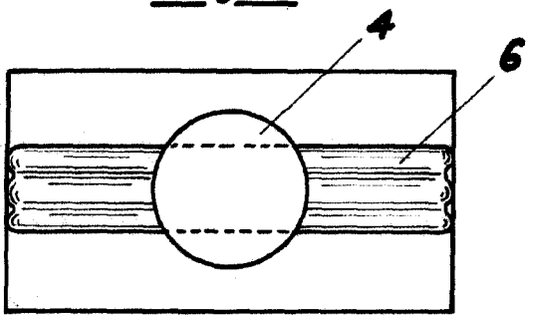

Fig. 2

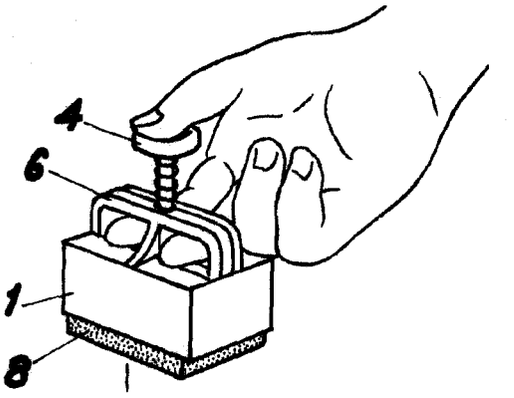

Fig. 3

Barcelona 28 de abril de 1956

P. A.

Escala variable