•52400

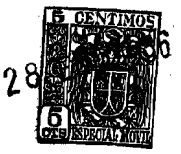

M O D E L O

D E

U T I L I D A D

para "UN BROCHE PERFECCIONADO PARA ENCUADERNACIONES", a favor de EDITORIAL REGINA, S.A., domiciliada en BARCELONA, calle Mallorca, núm. 93-95.

• = •

MEMORIA DESCRIPTIVA

El presente modelo de utilidad se refiere a un broche perfeccionado para encuadernaciones.

Los actuales broches que se engrapan en los bordes de las cubiertas de los libros, son engorrosos en su fabricación toda vez que exigen un trabajo de soldadura de unos tubos que son los soportes de eje de la pieza colgante, este trabajo es minucioso y debe realizarse con cuidado para conseguir la alineación coaxial de dichos tubos y su colocación centrada en la zona que ha de formar la arista del plegado.

Con el fin de eliminar estos inconvenientes, se ha previsto

en el modelo que nos ocupa una realización por la que en una sola pieza se obtienen los tubos, la placa externa y la interna del broche, quedando únicamente como elemento acoplable el eje con su colgante.

Con el fin de facilitar la explicación, se acompaña a la presente memoria una lámina de dibujos en la que se ha representado un caso de realización que se cita a título de ejemplo.

En el dibujo:

La figura 1 muestra en vista perspectiva la placa inicial y su realización, y

la figura 2 indica la aplicación de la placa al canto de una cubierta.

Consiste en recortar una placa -1- de manera que formen en su borde unas expansiones -2- y -3- y entre ellas una central -4-.

Las dos primeras se arrollan sobre si mismas para formar los tubos T, mientras que la central se pliega, para obtener el perfil que demanda el grueso de la cubierta -5-, figura 2.

Entre los tubos -T- se hace pasar el eje que sostiene al colgante con lo que resulta el broche reducido a estas dos piezas articuladas entre sí.

El modelo, dentro de su esencialidad, puede ser llevado a la práctica en otras formas de realización que difieran en detalle de la indicada a título de ejemplo en la descripción, a las cuales alcanzará igualmente la protección que se recaba. Podrá, pués, construirse en cualquier forma y tamaño, con los materiales más adecuados, por quedar todo ello comprendido en el espíritu de las reivindicaciones.

. = .

•52400 28 E

N O T A

Descrito el objeto y utilidad de la invención, lo que se declara como no divulgado ni practicado en España, comprende las siguientes reivindicaciones:

1. Un broche perfeccionado para encuadernaciones, caracterizado por estar construído en una sola pieza juntamente con los tubos a cuyo fin en la chapa de orígen se practican unos recortados que dan lugar a dos expansiones laterales y una central, curvando las expansiones laterales sobre si mismas para obtener los tubos y plegando la central según demande el grueso de la cubierta a aplicar para formar la pinza de presión de la misma, y disponiendo en los tubos el eje portador del colgante del broche.

2. Un broche perfeccionado para encuadernaciones.

Según se describe y reivindica en la presente memoria descriptiva, que consta de tres hojas, foliadas y escritas a máquina por una sola cara, acompañadas de una lámina de dibujos.

Madrid, a 28 ENE. 1956

EDITORIAL REGINA, S.A.

p.a.

JAIME ISERN MIRALLES
P. P.

R/S Editorial Regina, S.A. Hoja única

52400

Fig. 1

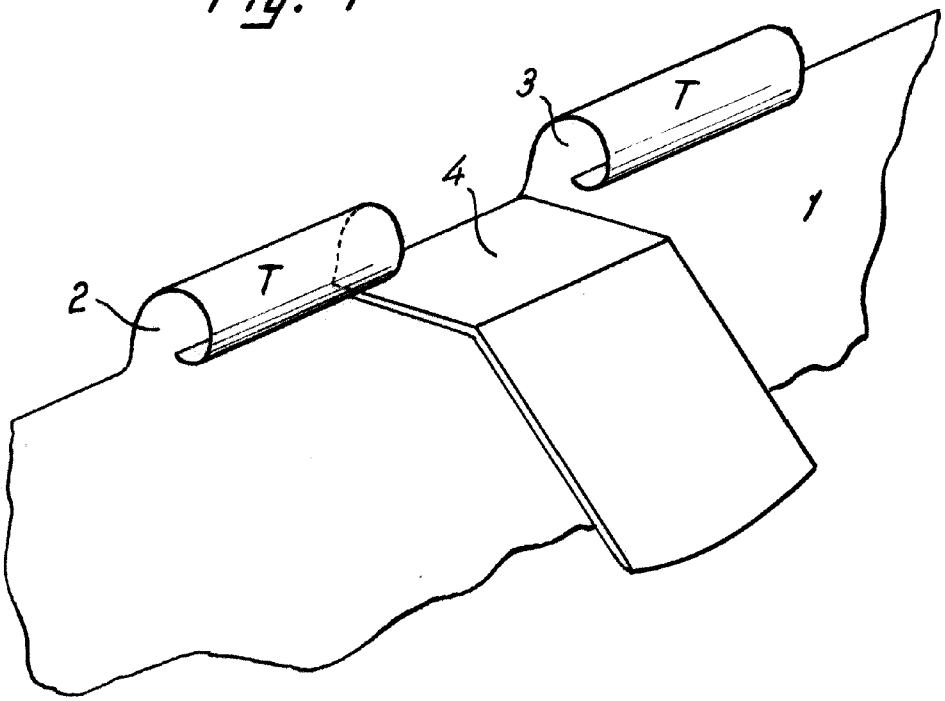

Fig. 2

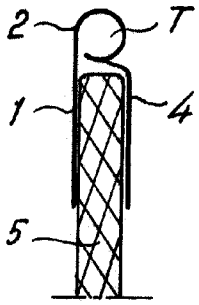

Madrid, 28 ENE 1956
Jaime Isern
P.P.