•52189

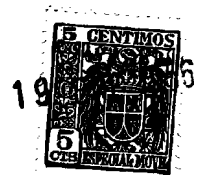

M O D E L O

D E

U T I L I D A D

para "UN DISPOSITIVO PARA EL RASPADO DE PISOS DE MADERA, PARQUETS Y SIMILARES", a favor de DON RAMON VILALTELLA FARRE, domiciliado en LERIDA, calle de los Condes de Urgel, núm. 18.

= . =

MEMORIA DESCRIPTIVA

El presente modelo de utilidad se refiere a un dispositivo para el raspado de pisos de madera, parquets y similares.

Consiste en una placa soporte principal que lleva adosados a los lados unas pletinas dotadas de puntas vueltas hacia dentro para retener en ellas a presión una esponja de acero en viruta o alambre, concretamente una esponja metálica de malla cortante que se construye por adecuado trabajo con alambre de acero especial o viruta del mismo.

La parte externa superior de la placa principal lleva un aplique formado por una placa con tubo adecuadamente incli-

nado para colocar enchufado en él al mango.

Esta disposición facilita y mejora las características del trabajo haciendo más cómodo a éste y más rápida la operación, pues se incrementa la fuerza de apriete con el citado dispositivo y se vigila mejor el resultado que se va obteniendo.

Con el fin de facilitar la explicación, se acompaña a la presente memoria, una lámina de dibujos, en los que se ha representado un caso de realización, que se cita a título de ejemplo.

En el dibujo:

las figuras 1, 2 y 3, manifiestas en proyecciones diétricas el dispositivo que se menciona.

Consiste en la placa superior o principal 1 que en los dos lados opuestos lleva las placas 2 y 3, con adecuadas partes vueltas 4, para retener fuertemente a la esponja metálica 5.

En la cara superior de la placa 1 se halla el aplique 6 con tubo 7 para encajar dentro del mismo un mango 8 de longitud adecuada al trabajo.

El modelo dentro de su esencialidad, puede ser llevado a la práctica en otras formas de realización que difieran en detalle de las indicadas a título de ejemplo, a las cuales alcanzará igualmente la protección que se recaba. Podrá, pues, construirse en cualquier foema y tamaño con los materiales más adecuados por quedar todo ello comprendido en el espíritu de las reivindicaciones.

= . =

.52189 19

N O T A

Descrito el objeto y utilidad de la invención, lo que se declara como no divulgado ni practicado en España, comprende las siguientes reivindicaciones:

1. Un dispositivo para el raspado de pisos de madera, parquets y similares, caracterizado por estar constituído por una placa principal, que en sus lados lleva unas pletinas con bordes vueltos y prensores para retener entre ellos a una esponja metálica de alambre o viruta de acero tejido.

2. Un dispositivo según la anterior reivindicación, en el que, la parte superior de la placa principal lleva un aplique central con tubo inclinado para encajar en este tubo a un mango de longitud adecuada al trabajo a realizar.

3. Un dispositivo para el raspado de pisos de madera, parquets y similares.

Según se describe y reivindica en la presente memoria, descriptiva, que consta de tres hojas foliadas y escritas a máquina por una sola cara, acompañadas de una lámina de dibujos.

Madrid, a 19 ENE 1956

RAMON VILALTELLA FARRE.

p. a.

JAIME ISERN MIRALLES
P. P.

Dn. Ramón Vilaltella Farré

Hoja única

•52189

Fig. 1

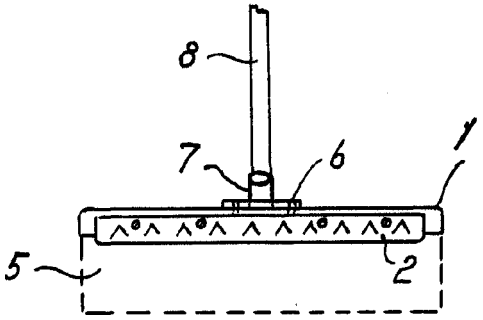

Fig. 2

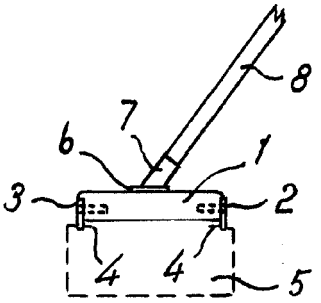

Fig. 3

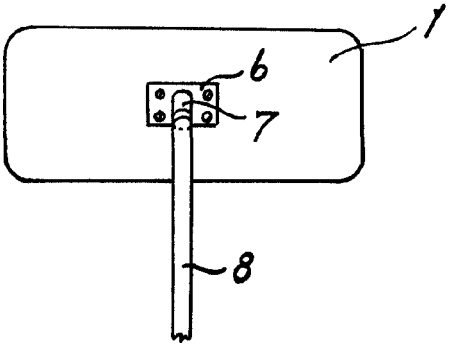

Madrid, 19 ENE 1956

p.p. Jaime Isern