·52124

MEMORIA DESCRIPTIVA
DE UN
MODELO DE UTILIDAD
por veinte años.

Cuyo registro se solicita a favor de Dña.DOLORES CUADRADO BARBERO,de nacionalidad española,residente en Valladolid,Dos de Mayo,7,y se refiere a:

NUEVAS VIGAS DE CEMENTO PRETENSADO Y ARMADO

En el modelo de utilidad cuyo registro se solicita,se diferencia de las construcciones de hormigón armado,conocidas hasta la fecha,en la unión íntima y utilización completa de las dos principales características del hormigón armado,cuales son su plasticidad y su gran resistencia para soportar cargas.

En éste modelo objeto del registro que se solicita,todos los elementos de un piso de viga-tablones,son reducidos a las dimensiones estrictamente útiles y necesarias para su resistencia.

Los hierros de la zona de carga que tal vez no parecen necesarios para los esfuerzos estáticos,se han dispuesto para asegurar el transporte junto con el hierro de la zona de tensión.

Otros pequeños hierros en forma de S,sirven para soportar los esfuerzos transversales del material colocándose en número suficiente en posición vertical u oblícua,enlazando sus cabos con los hierros horizontales de las zonas de carga y tensión(Fis.1 y 2).

La construcción de la viga de cemento pretensado y armado, objeto de éste modelo, tiene lugar en la siguiente forma.

Una base de madera, que representa en sus contornos superiores el perfil del lado izquierdo de la viga, forma con dos hierros en U, colocados en sus dos costados para determinar las superficies planas, superior e inferior de la viga, el molde para la confección.

En éste molde, se colocan los hierros de las zonas de carga y tensión, y se comienza a rellenar y pisar la parte inferior en el bien entendido que el cemento, utilizando una máquina vibradora, vá depositándose en los moldes hasta que llegue el hormigón obtenido cerca de la mitad, igualándolo con un hierro de dicho molde.

Entonces, en el momento oportuno de dar a los dos hierros largos de la zona de carga y tensión su definitiva posición y de colocar los hierros que forman los estribos(3) enlazándolos con los dos hierros largos de las zonas de carga y tensión, otros moldes determinan los huecos en el nervio de el medio entre las partes superior e inferior de carga y tensión, a todo lo largo del mismo, aligerando el peso.

Cuando la viga de cemento pretensado y armado, tenga la altura necesaria, se pasa sobre la parte superior a todo lo largo del molde, el alineador, que quita el material sobrante y supérfluo, y por su forma, permite alisar bien después dicha viga, en la que quedan también formados las ranuras de ensamblaje de una con otra(Fig.1).

Una vez terminada la construcción de ésta viga, se quitan los hierros del costado y la base, con la pieza acabada encima, se retira a un lado para que seque de dos a cuatro días, transcurridos los cuales, se quita de la base, para utilizar ésta, en operaciones sucesivas.

Esta viga así obtenida, tiene que secarse como todo lo que se fabrica con cemento, el tiempo necesario, antes de utilizarla en la obra.

En ésta, se procede primeramente a nivelar y alisar las superficies donde tienen que descansar las vigas que se colocan, encajando los listones de una, en las ranuras de la otra, como en el ensamblaje del entarimado. Este ensamblaje machihembrado, forma un conjunto como de un cuerpo entero, evitando que la viga pueda moverse a su capricho.

R E I V I N D I C A C I O N E S

1ª.-Se reivindica NUEVAS VIGAS DE CEMENTO PRETENSADO Y ARMADO, caracterizado porque en ella tiene lugar el ensamblaje de listón y ranura en los bordes de las platinas superior e inferior, y el nervio del medio, con perforaciones que entre sí, dejan, nada más que la parte del material necesario e imprescindible para recibir los hierros, forma S, o sean los estribos que en sentido vertical u oblícuo unen a los hierros de las zonas de carga y tensión.

2ª.-Se reivindica NUEVAS VIGAS DE CEMENTO PRETENSADO Y ARMADO.

La presente memoria descriptiva, consta de tres hojas, escritas a máquina y por una sola cara.

Madrid, 16 enero de 1956

El Agente Oficial,

DOLORES CUADRADO BARBERO

HOJA UNICA

•52124

Fig 1

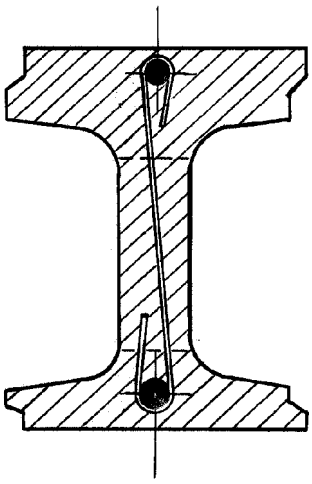

Fig. 2

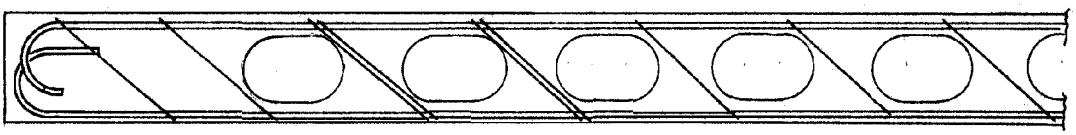

Fig 3

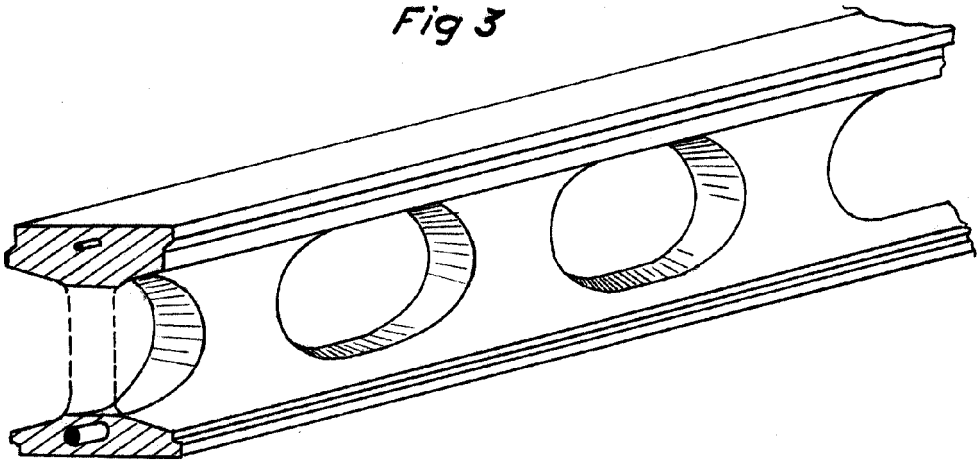

ESCALA VARIABLE