52117

MODELO DE UTILIDAD
POR VEINTE AÑOS
EN ESPAÑA

Solicitado a favor de D. Alberto Raventós Esteve, de nacionalidad española, domiciliado en San Sadurní de Noya (Barcelona), Calvo Sotelo nº 40.

p o r

" PUNTO ROTATIVO "

MEMORIA DESCRIPTIVA

El Modelo de Utilidad a que nos vamos a referir en la presente Memoria Descriptivay en el adjunto plano tiene por objeto garantizar los derechos a la exclusiva fabricación, venta y explotación en España, sus Colonias y Protectorado, de un nuevo tipo de punto rotativo para tornos y similares.

Este nuevo punto rotativo tiene la particularidad de carecer de caja de rodamientos propiamente dicha, por formar junto con el cono y en su totalidad, la caja de

5 CENTIMOS 5 CTS ESPECIAL MOVIL

rodamientos, con una mayor solidez, rendimiento y duración de funcionamientos por estar constituidos los rodamientos por un grupo de rodillos y otro de bolas.

Tiene además este nuevo punto rotativo la propiedad de compensar la dilatación producida al trabajar, particularmente a altas velocidades, evitando por consiguiente muchas averías, roturas o deterioros en los rodamientos, constituyendo por tanto una gran mejora sobre los sistemas conocidos.

En el extremo interior del punto rotativo se han dispuesto uno ó más juegos de resortes que compensan la dilatación sufrida por el eje rotativo durante su trabajo.

Para que la idea general anteriormente expuesta pueda ser mas fácilmente comprendida, se acompaña una lámina de dibujo que nos muestra un ejemplo de realización de este nuevo punto rotativo, sobre el cual conviene tener presente su condición aclaratoria y no limitativa, por lo que deberán interpretarse en su más amplio sentido.

En el dibujo se representa una sección del punto rotativo indicándose por -1- el punto rotativo, con la cabeza cónica -2- de su extremo exterior. Entre el cono -3- y el punto rotativo -1- van dispuestos un grupo de rodillos o bolas -4- y un grupo de bolas -5- y en el extremo interior de dicho punto rotativo -1- van montados uno ó más juegos de resortes -6- (dos en el dibujo). Estos resortesvan alojados dentro el cono y retenidos por un anillo roscado -7- y el tornillo -8- que quedan tapados por el tapón -9-.

Como se aprecia facilmente en el dibujo este punto rotativo va alojado en la totalidad del interior del co-

no -3-, disponiendo de dos grupos de rodamientos, uno de rodillos -4- y otro de bolas -5-, que representan un efectivo refuerzo de carga, obteniendose una mejora de rendimiento considerable y cuando en régimen de altas velocidades el eje del punto rotativo, durante su rotación se calienta y por lo tanto sufre una dilatación, esta se compensa gracias a los resortes -6- dotados de una tolerancia de expansión, sin que los rodamientos sufran ningún daño o deterioro.

Descrita suficientemente la naturaleza y funcionamiento de este nuevo punto rotativo, se ha de hacer constar que podrá realizarse en diversidad de formas, tamaños y materiales, siendo también posible la introducción de variaciones secundarias, que no alteren las características esenciales que se expresan en la siguiente

N O T A

Los puntos no conocidos ni practicados en España sobre los cuales se desea recaigan las reivindicaciones del presente Modelo de Utilidad son:

1º.- Punto rotativo, caracterizado por estar constituido por un eje cilíndrico que se aloja en la casi totalidad del cono y por disponer de un grupo de rodillos de rodamiento y de un grupo de bolas de rodamiento entre dicho cono y el punto rotativo propiamente dicho.

2º.- Punto rotativo, según la reivindicación anterior caracterizado porque el extremo interior del punto rotativo se apoya contra uno o más juegos de resortes dotados de tolerancia de expansión y retenidos por un anillo roscado.

52117

70

3.- "PUNTO ROTATIVO", de conformidad en un todo en lo esencial y fines industriales a lo descrito en la precedente Memoria Descriptiva y gráficamente representado en el adjunto plano para su mejor comprensión.

Esta Memoria consta de CUATRO hojas mecanografiadas por una sola cara a doble espacio en 72 líneas.

Madrid, 16 de Enero 1956

Por autorización del interesado.-

JOSE LOPEZ
P. P.

D. Alberto Raventós Esteve Modelo Utilidad Hoja única

•52117

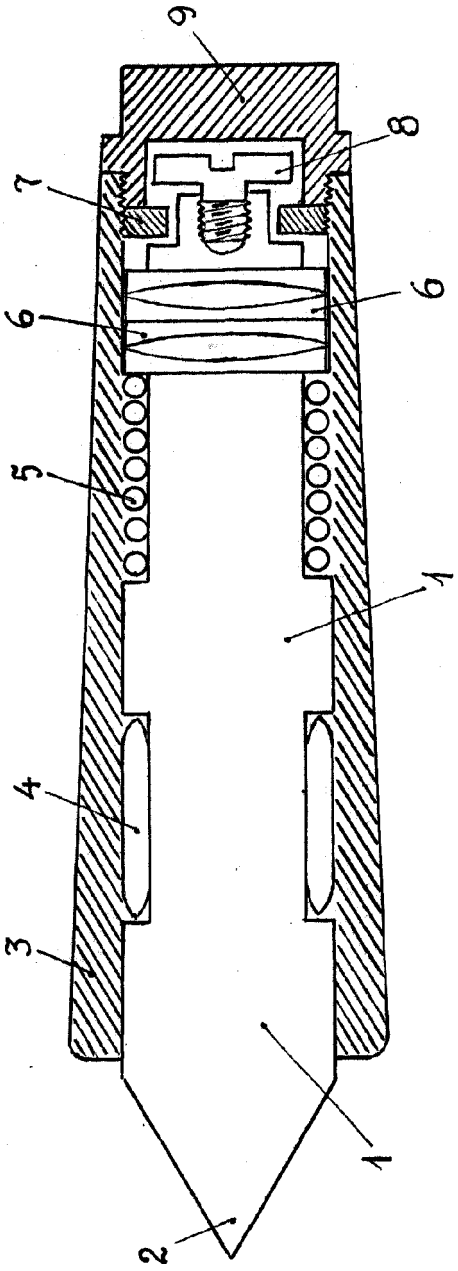

Escala variable

Madrid 16 Enero 1956

JOSE LOPEZ
P. P.