28

•52103

MODELO DE UTILIDAD

por 20 años

a favor de: FÁBRICA DE ARTÍCULOS DE MATERIAL AISLANTE, S.A., sociedad mercantil española, domiciliada en Cornellá de Llobregat (Barcelona).- - - - - - - - - - - - - - - - - - - -

por: "SECADOR DE ARTÍCULOS CULINARIOS".- - - - - - - - - -

MEMORIA DESCRIPTIVA

El presente modelo de utilidad concierne a un secador de artículos culinarios, tales como cucharas, cuchillos y otros similares, sumamente práctico y de gran sevicio utilitario en las cocinas domésticas.

5 Se caracteriza esencialmente el secador de referencia por estar constituído por un cuerpo aproximadamente de forma paralelepípedo-rectangular, abierto por su parte superior y cerrado por su cara inferior o fondo, presentando en esta última unos orificios para que pueda escurrir el

agua de los artículos puestos a secar.

Dicho secador presenta en su interior uno o más tabiques verticales para formar compartimentos para la mejor sujeción y distribución de los artículos a secar.

El secador presenta en la cara lateral posterior unas asas o medios de sujeción del secador.

El presente secador estará fabricado con resinas termoplásticas moldeables, tales como de la serie polivinílica.

Para la mejor comprensión del presente modelo de utilidad, y a título tan sólo de ejemplo, se acompañan los dibujos de la hoja adjunta, en los cuales se representa un caso de realización práctica del secador de referencia.

La Fig. 1 muestra una perspectiva del secador de referencia sobre el que van acoplados algunos cuchillos, tenedores y cucharas en posición de secado.

La Fig. 2 muestra una perspectiva en detalle, y en mayor tamaño, del secador.

La Fig. 3 muestra un corte transversal del secador.

La Fig. 4 muestra una vista en planta del secador.

Conforme a los dibujos, el secador de referencia esta constituído por un cuerpo -1-, de forma paralelepípedo-rectangular cuya cara superior es ligeramente mayor que la inferior. El citado cuerpo -1- que puede estar fabricado con cualquier material lo estará preferentemente con resinas termoplásticas moldeables, tales como las de la serie polivinílica o de otras de consistencia blanda.

En el centro del citado cuerpo -1- va dispuesta verticalmente una pared -2- para dividir transversalmente el secador en dos compartimentos verticales.

•52103

Al pie de cada compartimento y sobre el fondo del cuerpo -1- van practicados unos orificios -3- que permiten el escurrido del agua que pueda caer de los diversos artículos puestos a secar.

En la cara lateral posterior del cuerpo -1- del secador van situadas unas pequeñas asas -4- para la sujeción del secador en cualquier pared o lugar conveniente.

Los bordes laterales de la cara superior abierta del secador forman unos rebordes romos -5- y -6- para evitar tropiezos, que se producirían de existir aristas vivas.

Como se comprenderá el cuerpo -1- podrá tener cualquier longitud y anchura apropiada, y por lo tanto podrá presentar uno o varios tabiques verticales -2- lo que dependerá del tamaño del citado secador.

El secador de referencia podrá presentar cualquier forma exterior apropiada, y podrá ser variable en color y ornamentación.

Por último, dentro del presente modelo de utilidad será variable todo cuanto no altere, cambie o modifique la esencialidad del secador de referencia.

N O T A

Se reivindica como objeto del presente modelo de utilidad:

1.- Secador de artículos culinarios, caracterizado esencialmente por estar constituído por un cuerpo aproximadamente de forma paralelepípedo-rectangular, abierto por su parte superior y cerrado por su cara inferior o fondo, presentando en esta última unos orificios para que pueda escurrir el agua de los artículos puestos a secar.

2.- Secador de artículos culinarios, según reivindicación 1, caracterizado por presentar en su interior uno o más tabiques verticales para formar compartimentos para la mejor sujección y distribución de los artículos a secar.

3.- Secador de artículos culinarios, según reivindicaciones 1 y 2, caracterizado por presentar en la cara lateral posterior unas asas o medios de sujeción del secador.

4.- Secador de artículos culinarios, según reivindicaciones 1, 2 y 3, caracterizado porque preferentemente estará fabricado con resinas termoplásticas moldeables, tales como de la serie polivinílica.

5.- SECADOR DE ARTÍCULOS CULINARIOS.

Consta la presente memoria descriptiva de cuatro hojas mecanografiadas, numeradas, foliadas y escritas por una sóla cara, acompañada de una hoja de dibujos.

Barcelona, a 28 de Diciembre de 1955

FÁBRICA DE ARTÍCULOS DE MATERIAL AISLANTE, S.A.

P. A.

FABRICA ARTICULOS MATERIAL AISLANTE, S.A. HOJA UNICA

•52103

•52103

FIG. 1

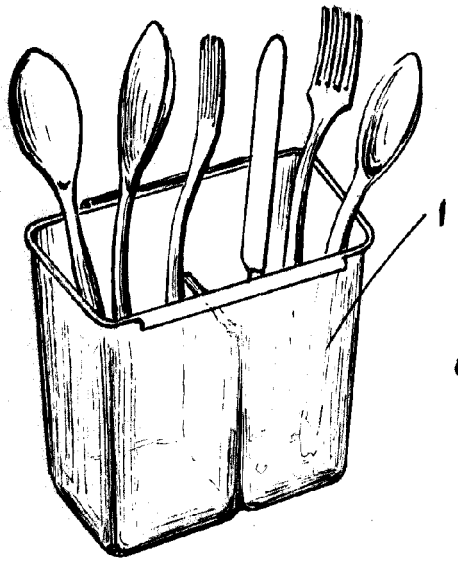

FIG. 2

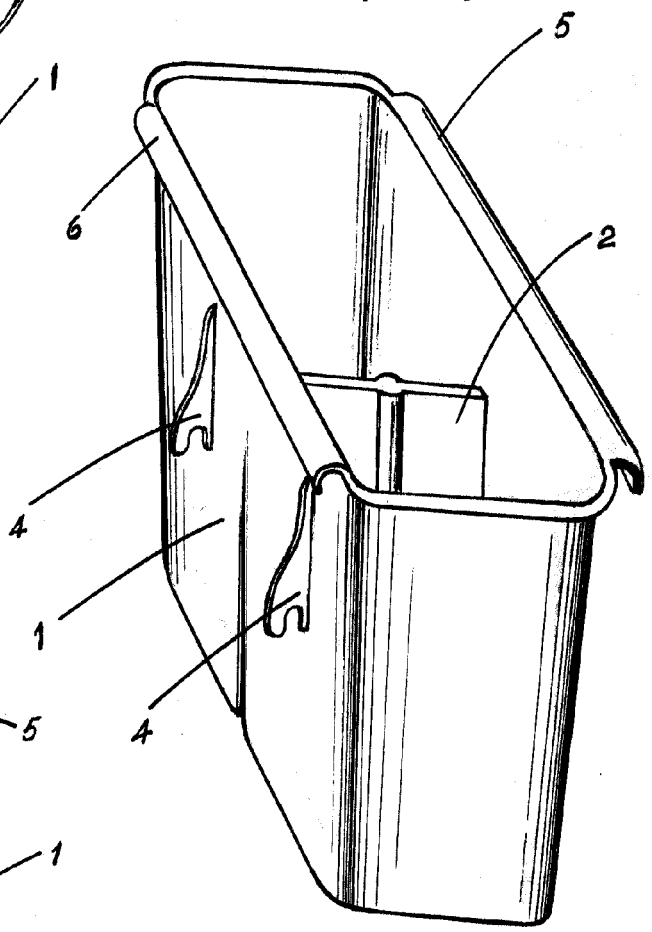

FIG. 3

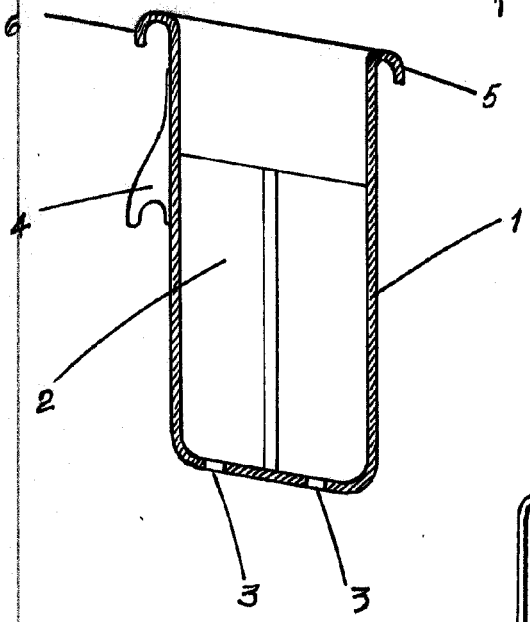

FIG. 4

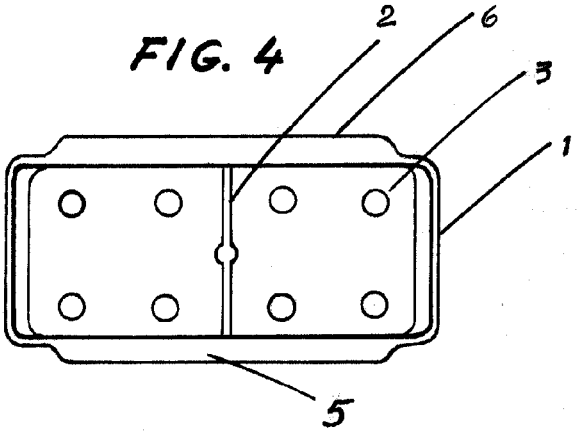

Escala variable

Barcelona, a 28 de Diciembre de 1966

p. a.