1.6 DI

5 CENTIMOS 5 CTS ESPECIAL MOVIL

51667

MEMORIA DESCRIPTIVA

que se acompaña

a la solicitud de

un MODELO DE UTILIDAD, por VEINTE AÑOS en ESPAÑA, a favor de VIDRIOS BELGOR, S.A., domiciliada en VALENCIA, c/ Arquitecto Alfaro, nº 41

por

"NUEVO BIBERON PARA LACTANCIA"

_*_*_*_*_*_*_

•51667

La invención a que se refiere ésta Memoria, constituye una novedad industrial con caracteristicas y ventajas que la hacen merecedora del privilegio de explotación exclusiva que por ella se solicita, de acuerdo con las prescripciones del Estatuto vigente de la Propiedad Industrial de 26 de Julio de 1929, texto refundido, publicado el 30 de Abril de 1930.

La finalidad que se persigue es proteger un nuevo biberón para lactancia, mucho más perfecto y práctico que los actualmente conocidos.

El nuevo biberón que se trata de proteger está constituido de varios elementos caracteristicos, como son:

1.- Envase de doble cuerpo con vacio intermedio que mantiene el producto, en la temperatura inicial que se le haya dado, por un tiempo indefinido.

2.- Cápsula exterior de quita y pon, de plástico o material similar, que resguarda el envase de roturas.

3.- Ranura graduada que permite, a través de los diferentes cuerpos, realizar la medición exacta por visión del nivel alcanzado.

4.- Protector antiséptico de la tetina.

Para la perfecta comprensión del Modelo de Utilidad que nos ocupa, se acompaña a la presente un juego de dibujos que representan el nuevo biberón en dos figuras.

La figura A muestra el cuerpo del envase del biberón, con la tetina y protector de la misma.

La figura B nos muestra una vista exterior de la cápsula exterior de quita y pón, realizada en cualquier material plástico.

El nº 1 señala el cuerpo-envase del biberón, constituido de un cuerpo de doble pared, de cristal o vidrio, con vacio intermedio entre ambas paredes. El nº 3 señala una ventana transparente vertical en forma de cinta, que permite conocer el nivel

que vá alcanzando el liquido en el interior del cuerpo. El nº 2 señala un protector metálico, en el que vá empotrado el extremo inferior del cuerpo, provisto en su superficie periférica de uno o varios resaltes para el perfecto encaje de la funda exterior. La base de éste protector se halla provista de orificios que permiten la compresión momentánea del aire dentro del protector en el momento de encajar la funda exterior. El nº 4 señala la tetina realizada preferentemente en cáucho puro, que afecta la forma corriente de estos adminiculos, con base reforzada para su perfecto acoplamiento al cuello del cuerpo-envase. El nº 5 señala el protector de la tetina, realizado en vidrio para su más perfecta asepsia, y que afecta la configuración del pezón de la tetina, para alojamiento del mismo en su interior. El nº 6 señala la funda o envolvente exterior, realizada en plástico de la naturaleza más apropiada al fin que se destina. Vá provisto éste cuerpo de una ranura vertical 7, que se hace coincidir con la ventana transparente del cuerpo para vigilar el nivel del liquido. El nº 8 es la cápsula que cierra por la parte superior y afecta la forma de la tetina, llevando en el borde de su boca interiormente, un realce para encaje en los bordones de que vá provista la funda en su boca.

Sobre el borde de la ranura vertical, vá dispuesta una escala que coincide con las indicaciones grabadas en la propia envolvente, referentes a los grados de alimentación correspondientes a las diferentes edades a que deben aplicarse.

Los materiales de que se halla fabricado éste biberon permiten la esterilización perfecta, bien por ebullición, vapor, o cualquier otro procedimiento.

Hecha la descripción precedente es necesario añadir que los detalles de realización de la idea expuesta pueden variar sin que por ello cambie la esencia de la invención, que es la que se desprende de los párrafos que anteceden y la que se reivin-

•51667

dica en la siguiente:

N O T A

En resumen: el Modelo de Utilidad que se solicita, recaerá sobre las reivindicaciones siguientes:

1ª.- NUEVO BIBERON PARA LACTANCIA, caracterizado porque el cuerpo, de forma cilindrica, está formado de doble pared, con vacio intermedio, para formar aislamiento, hallándose su base, de forma redondeada, embutida en un protector metálico cilindrico, provisto en su periferia de uno om varios puntos en realce para retención dentro de la envolvente y su base provista de orificios que permiten la compresión momentánea del aire alojado en el fondo de la envolvente, durante la operación de colocarlo en el interior de aquella.

2ª.- NUEVO BIBERON, según la reivindicación primera, caracterizado porque la boca del cuerpo de doble pared aislante, forma un cuello de menor diámetro que el cuerpo, con un bordón, en el que se acopla la tetina por contracción de la materia de que está formada, hallándose el pezón de ésta protegido por un casquillo de la misma configuración.

3ª.- NUEVO BIBERON, según reivindicaciones anteriores, caracterizado porque el cuerpo del biberón vá provisto de una cinta vertical transparente en sus dos paredes, formando una ventana, a través de la cual es visible el nivel que alcanza el liquido dentro del recipiente que forma el cuerpo.

4ª.- NUEVO BIBERON, según reivindicaciones anteriores, caracterizado por la envolvente realizada en dos piezas: el cuerpo, de forma cilindrica para recibir en su interior el recipiente, provisto en su boca, exteriormente, de bordones en los que encaja la orilla de la tapa, formada de la misma configuración que la tetina con holgura suficiente.

5ª.- NUEVO BIBERON, según reivindicaciones anteriores, caracterizado porque la envolvente, cuerpo, vá provista de una ranu-

•51667

ra vertical, que al coincidir con la ventana transparente del biberón, permite vigilar desde el exterior el nivel que alcanza el liquido en todo momento; nivel que se refleja en una tabla graduada grabada con los diferentes niveles a que corresponde la alimentación, según la edad.

6ª.- Se reivindica, por último, como objeto sobre el que ha de recaer el Modelo de Utilidad que se solicita, "NUEVO BIBERON PARA LACTANCIA".

Todo conforme queda descrito en la presente memoria que consta de cinco páginas escritas a máquina y dibujos que se acompañan.

Madrid, 16 de Diciembre de 1.955

ALFONSO UNGRIA.

VIDRIOS BELGOR, S.A. Hoja única

A

51667 B

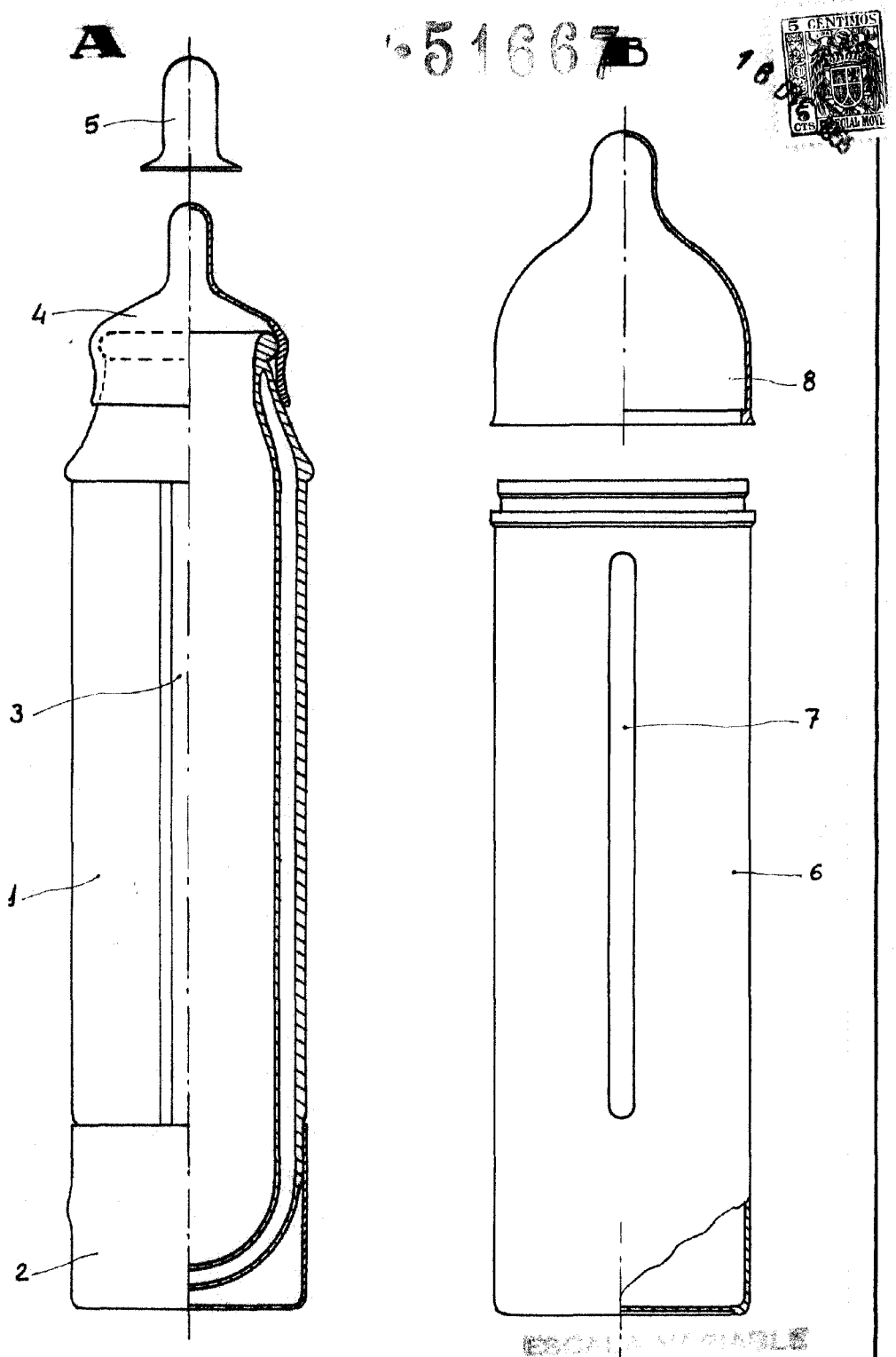


ESCALA VARIABLE

MADRID, 16 Diciembre de 1955