25 5 CENTIMOS 5 CTS ESPECIAL MOVIL

51288

M O D E L O

D E

U T I L I D A D

para "UN TAPÓN PERFECCIONADO PARA ACEITERAS, a favor de DON JOSÉ MARIA VERNIS SARRET, residente en BARCELONA, calle de Pelayo, número 4, 4º.

. = .

MEMORIA DESCRIPTIVA

El presente modelo de utilidad se refiere a un tapón perfeccionado para aceiteras.

Mas concretamente se refiere a un tapón obtenido en un material flexible, como el material plástico y aplicable a aceiteras de un material similar, con lo que el acoplamiento de cuello y tapón se realiza por ajuste perfecto y permite obtener unos efectos nuevos en su servicio.

Con el fin de facilitar la explicación se acompaña a la presente memoria una lámina de dibujos en la que se ha representado un caso de realización que se cita a título de ejemplo.

En el dibujo:

La figura 1 muestra en vista perspectiva el tapón que se describe, y

la figura 2 representa en sección, el conjunto de tapón y brocal antes de su acoplamiento.

Consiste el modelo en un tapón formado por un cuerpo cilíndrico dotado de una cruceta diametral -1- que es hueca por su parte inferior y sus lados forman continuidad con el fondo -3- del tapón.

Las paredes del contorno cilíndrico en los puntos en que tiene su arranque la cruceta llevan unos taladros -4- y -5-, cuya misión es poder enfrentarse o no a un vaciado -6- que lleva el brocal -7- de una aceitera -8-, dotada de pico vertedor -9- que rodea al vaciado -6-. El tapón lleva una orejeta -10- con la que se cubre el vertedor -9-.

El funcionamiento es como sigue:

Se coloca el tapón encajado a fondo en el brocal de la aceitera y en esta posición puede coincidir el orificio de este brocal -6- con alguno de los -4- o -5- que lleva el tapón. En este caso la aceitera puede dar salida al contenido toda vez que el aceite pasará por los orificios coincidentes para llegar al pico vertedor de la aceitera que se halla rodeando al orificio de ésta.

Para poner el tapón en posición de cierre, basta hacerlo girar sobre si mismo aprovechando a este fin la cruceta y desviar el orificio que estaba en coincidencia con el -6- para que ante éste quede la pared lateral lisa del tapón.

El modelo, dentro de su esencialidad, puede ser llevado a la práctica en otras formas de realización que difieran en detalle de la indicada a título de ejemplo, a las cuales alcanzará

igualmente la protección que se recaba. Podrá, pués, construirse en cualquier forma y tamaño, con los materiales más adecuados, por quedar todo ello comprendido en el espíritu de las reivindicaciones.

. = .

N O T A

Descrito el objeto y utilidad de la invención, lo que se declara como no divulgado ni practicado en España, comprende las siguientes reivindicaciones:

1. Un tapón perfeccionado para aceiteras, caracterizado esencialmente por ser un cuerpo hueco cilíndrico con valona y que presenta su abertura hacia la parte superior, presentando a media altura una cruceta que se halla dispuesta diametralmente en su hueco, siendo esta cruceta vaciada por la parte inferior, mientras que sus lados forman continuidad con el fondo del tapón.

2. Un tapón según la anterior reivindicación en el que, la superficie lateral cilíndrica del tapón lleva sendos agujeros en los puntos donde tiene su arranque la cruceta, con lo cual el vaciado de esta se comunica al exterior, en su borde lleva una orejeta cubridora del pico vertedor.

3. Un tapón según las reivindicaciones 1 y 2 en el que, la comunicación del interior de la aceitera con el exterior se efectúa, estando colocado el tapón, merced a un vaciado que lleva el cuello de esta aceitera provista de pico vertedor que resultará enfrentado o no, con los orificios laterales del tapón, según que a éste se le de un giro sobre su asiento utilizando al

4. Un tapón perfeccionado para aceiteras.

51288 25 N

Según se describe y reivindica en la presente memoria descriptiva, que consta de cuatro hojas, foliadas y escritas a máquina por una sola cara, acompañadas de una lámina de dibujos.

Madrid, a 25 NOV. 1955

JOSÉ MARIA VERNIS SARRET.

p.a.

JAIME ISERN MIRALLES
P. P.

Dn. José María Vernis Sarret

Hoja única

51288

Fig. 1

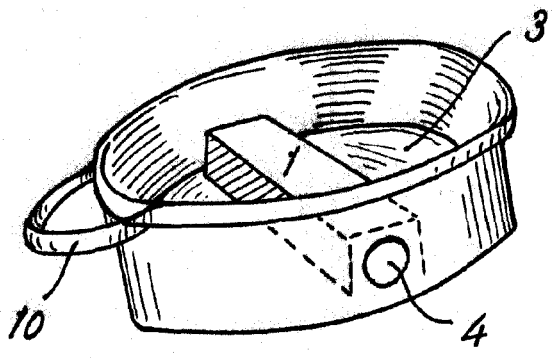

Fig. 2

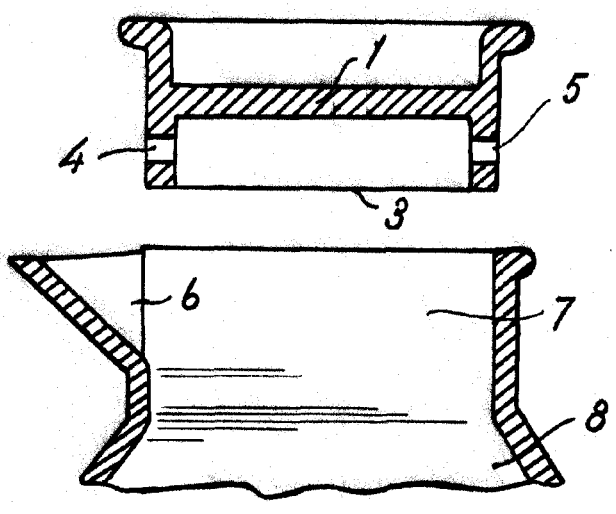

Madrid, 25 NOV. 1955

p.p. Jaime Isern