50768=

28 00

M E M O R I A D E S C R I P T I V A

Correspondiente a la solicitud de registro de Modelo de Utilidad que, por veinte años, se solicita para España y sus Colonias, a favor de Don JULIO CALMI CAPON, de nacionalidad española, residente en Barcelona, calle de Carders núm 15,-

p o r

" JABONERA DE SUSTENTACION PERFECCIONADA "

Las jaboneras actualmente conocidas presentan el inconveniente de que su sustentación es fija o poco firme, lo que, como consecuencia, supone una gran dificultad para su limpieza, en el primer caso, o escasa estabilidad, en el segundo, desventajas ambas de importancia.

Para evitarlas se ha ideado la jabonera de sustentación perfeccionada que constituye el objeto de la presente Memoria descriptiva y mediante cuyo empleo se eliminan los dos -

5 CENTIMOS 5 CTS ESPECIAL MOVIL

inconvenientes apuntados, ya que es fácilmente desmontable de su soporte, permitiendo hacer una perfecta limpieza de la misma, y queda firmemente unida a éste, del que, no obstante, se puede desprender fácilmente, así como colocarla en él de nuevo.

El dibujo adjunto representa una vista en perspectiva de una jabonera fija a su soporte, permitiendo apreciar sus características principales.

El conjunto soporte-jabonera está constituído por una armadura de alambre (1), de forma conveniente, a la que se une el dispositivo de fijación a la pared (2).

El cuerpo de la jabonera (3), de forma ordinaria, presenta en sus dos bordes superiores de mayor longitud (4-4') unas pestañas escalonadas y de cierta rlasticidad orientadas todas hacia el exterior, de las cuales las centrales (5-5') se hallan en un plano inferior a las laterales (6-6') formando entre unas y otras una acción de pinzado con el que se aprisiona la armadura de alambre (1), la cual puede ser fácilmente introducida forzando ligeramente las pestañas, sin detrimento de las mismas merced a su elasticidad.

Esta disposición hace que la jabonera quede firmemente sujeta a la armadura, sin oscilaciones, pero que sea fácilmente desprendible de la misma, sin necesidad de instrumento alguno, e igualmente colocada en su lugar y ello sin que la realización suponga un gasto que, para este tipo de artículos, resulte prohibitivo.

Claro es que el ejemplo de realización, como tal descrito y representado, podrá ser variado en detalles secundarios de materia, forma y dimensiones, dentro del principio de las pestañas complementarias, sin que por ello se considere éste alterado.

28 0

•50768

NOTA

EN RESUMEN: El Modelo de Utilidad que, por veinte años, se solicita para España y sus Colonias, ha de recaer sobre las siguientes reivindicaciones:

1ª:- " JABONERA DE SUSTENTACION PERFECCIONADA ", que se caracteriza porque el elemento de sustentación es una armadura de alambre de planta adecuada, fija a la pared por cualquier medio y a la cual se une la jabonera propiamente dicha en forma desmontable, merced a unas pestañas radiales dispuestas en su borde y que, de relativa elasticidad y situadas en distintos planos, formando escalonado, por estar situadas más bajas las dos centrales que las laterales, montan éstas sobre la armadura, formando entre las de un plano y de otro, una acción de pinzado con la que se aprisiona la jabonera a la armadura.

2ª:- Por último, se reivindica como objeto sobre el que ha de recaer el Modelo de Utilidad que, por veinte años, se solicita para España y sus Colonias,----------

p o r

" JABONERA DE SUSTENTACION PERFECCIONADA "

Todo conforme queda expresado en la presente Memoria descriptiva que consta de tres hojas escritas a máquina por una sóla cara y dibujos que se acompañan.

Madrid, 28 OCT. 1955

P.A.,

D. JULIO CALMI CAPON. HOJA UNICA.

·50768 28 O

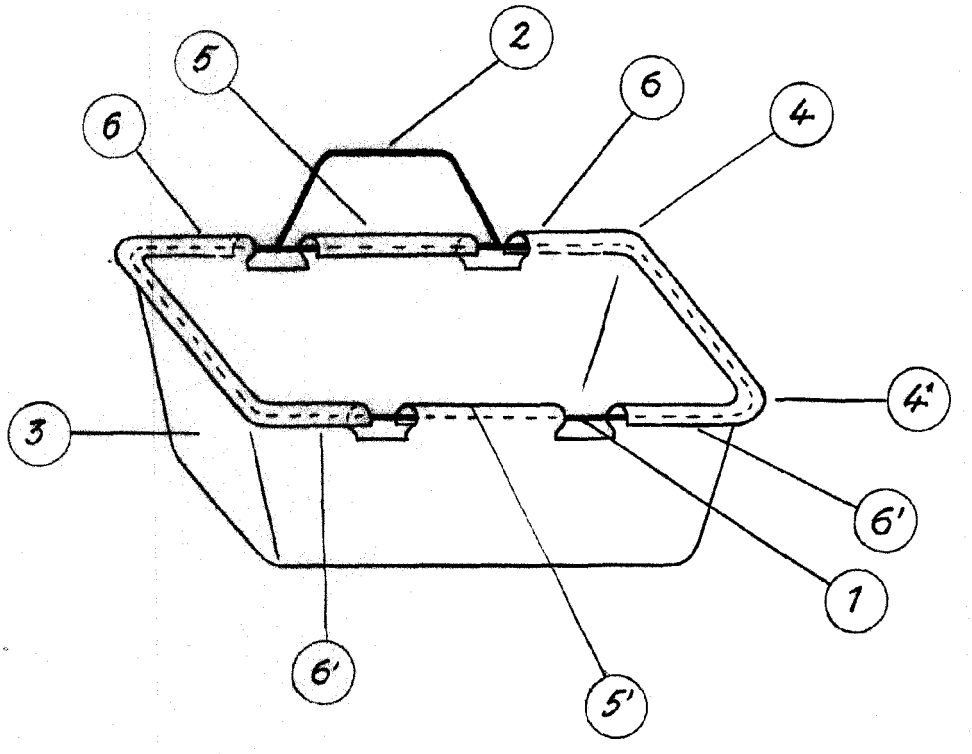

ESCALA VARIABLE
MADRID, 28 OCT. 1955
P.A.