47491

JOSE LIERN CEBRIA

msyor de edad, casado, español, domiciliado en Valencia calle de Burriana, 12, 1ª., solicita un Modelo de Utilidad -- por "WATER CON UNA O VARIAS HENDEDURAS PARA EL EJE O EJES DE ROTACION DEL ANILLO,O DEL ANILLO Y TAPA, Y TOPES PARA -- QUE ESTOS QUEDEN VERTICALES CUANDO SE LES LEVANTA"

MEMORIA

En los waters actuales, cuando hay que desmontar la tapa o el anillo, para hacer cualquier reparación o trasladarlo, como siempre suelen estar oxidados los tornillos que sujetan la parte fija del anillo a la cerámica del water, se - corre el riesgo de romperlo.----------

En la figura 1 del plano adjunto, está representada la - parte de detrás del nuevo water visto por arriba, en que A B, es el eje de simetria, a la izquierda del cual se ve el - anillo, Ñ, de madera u otra materia, la tapa P, representando la parte derecha de la misma figura 1, sólo la parte cerámica del water derecha, simétrica a la izquierda, en donde H, es la entrada del agua, I, la parte donde tocará el anillo el anillo o la tapa al ser levantada y bajar la parte - de detrás F, de esta, a la que servirá de tope, J, es donde está la hendedura K, por donde pasará el eje que empieza en M, y N, es el plano vertical que sirve de tope al anillo, o a la tapa, o a los dos, para que queden verticales al levan-

tarlos. La figura 4, es la figura 1 vista por el lado dere-- cho, en la que solo se representa la parte cerámica del water. La figura 5, representa el water visto por detrás, solo la -- parte que interesa, en donde A'B', es el eje de simetria, Q, la parte cerámica estando en X, la hendedura (que no se ve), para el eje de rotación, T, es el tubo de entrada del agua, R y R', es el anillo, siendo Z, la parte por donde pasa el eje de rotación, S y S', es la tapa, siendo U, la hendedura de la misma por donde pasa el eje de rotación. La figura 3, repre-- senta la sección diametral del tope de goma que se fija por - expansión de la misma, y la figura 2, es el mismo tope visto por bajo.----------

V E N T A J A S

Poder quitar o poner rápidamente el anillo y la tapa en - el water, sin herramientas, quedando este accesible para su - mejor limpieza, o reparación, o traslado.----------

Por cuanto queda expresado, es de justicia la concesión - del privilegio de explotación que se solicita, de acuerdo con las prescripciones del Estatuto de la Propiedad Industrial vigente, del 26 de Julio de 1929.----------

N O T A

En resumen, el presente Modelo de Utilidad comprende las siguientes reivindicaciones:----------

1.- "WATER CON UNA O VARIAS HENDEDURAS PARA EL EJE O EJES DE ROTACION DEL ANILLO, O DEL ANILLO Y TAPA, Y TOPES PARA QUE ESTOS QUEDEN VERTICALES CUANDO SE LES LEVANTA", que se caracteriza por tener la parte cerámica del water, en su cara superior de detrás inmediata a la entrada del agua, una hendedura o surco del ancho, largo, sección y profundidad conveniente, perpendicular al eje del tubo de entrada del agua, por dencima de este, que permitirá meter, y sacar tirando hacia arriba una varilla con tubo de goma horizontal, que a su vez servirá de eje de rotación del anillo, o de la tapa, o del anillo y tapa; porque

pueden ser varias hendeduras paralelas; porque pueden ser varias hendeduras en una misma recta.----------

2.- "WATER CON UNA O VARIAS HENDEDURAS PARA EL EJE O EJES DE ROTACION DEL ANILLO, O DEL ANILLO Y TAPA, Y TOPES PARA QUE ESTOS QUEDEN VERTICALES CUANDO SE LES LEVANTA", que se distingue porque en la parte cerámica, a ambos lados del tubo de entrada del agua tiene un plano vertical que sirve de tope al anillo, o al anillo y tapa, o a la tapa, para que queden verticales cuando se les levante; porque en la parte cerámica, inmediato a los dos extremos exteriores del surco o hendedura tiene un plano vertical que sirve de tope al anillo, o a la tapa, o al anillo y tapa para que queden verticales al levantarlos.----------

3.- Water con una o varias hendeduras, según las reivindicaciones anteriores, que se caracteriza porque el anillo, de madera u otra materia, y su tapa forman cada uno por la cara de arriba un solo plano y una sola pieza, y por la cara opuesta tienen una pieza o dos piezas al extremo de detrás, de forma prismática, encolada o unida solidáriamente, que servirá para llevar el eje de rotación e introducirse por los extremos de la o de las hendeduras; porque el anillo puede llevar un eje y otro eje la tapa, quedando parte del eje libre, que se introducirá en su hendedura correspondiente y se quitarán tirando hacia arriba; porque pueden anillo y tapa tener un eje común, correspondiendo los extremos del eje a la tapa, o a la inversa, y el espacio o espacios libres del eje se introducirán por la o las hendeduras, pudiendo estos espacios libres del eje para las hendeduras ser los extremos del eje, o entre anillo y tapa a ambos lados, o al centro; porque el anillo o la tapa, o los dos, pueden llevar una hendedura en el extremo de detrás, entre la cara de arriba y la cara de bajo, del ancho, largo y profundidad conveniente, para alojar el eje de rotación sin ha

cer agujeros y que permitirá, puesto el anillo o la tapa en posición vertical, desprenderle del eje y del water, tirando hacia arriba, quedando la tapa separada del anillo del eje y del water, o a la inversa, y porque el anillo, o la tapa,- o el conjunto de los dos, pueden quitarse del water tirando hacia arriba, y colocarse procediendo a la inversa.---------

4.- Water con una o varias hendeduras, según las anteriores reivindicaciones, que se distingue porque lleva unos topes de goma, para amortiguar el golpe al bajar el anillo o tapa y protejer la parte cerámica, cuyos topes no llevan - tornillo para fijarles, siendo tode el tope de goma, teniendo la sección por su eje la forma de una te, cuyo tronco es un cono truncado, siendo la base mayor opuesta a los brazos de la te, semejante al tapón de una botella de champaña, y - que tiene un agujero en el centro del disco o cabeza y otro de diámetro mayor a continuación en el eje del cono truncado, llevando dos hendeduras o cortes, de ancho y profundidad conveniente, que se atraviesan perpendicularmente y en sentido diametral en la base mayor del cono, lo que permitirá disminuir el área de la misma para su introducción en un agujero cilíndrico o cónico y quedar fijo en el mismo por la fuerza expansiva de la base mayor del cono, pudiendo introducir por el agujero pequeño del centro del disco, un pedacito de madera cilíndrico, de mayor diámetro que el agujero del cono para que al hacer mayor el diámetro de este aumente la fuerza de expansión y sea mayor la fijación del tope.----------

5.- "WATER CON UNA O VARIAS HENDEDURAS PARA EL EJE O EJES DE ROTACION DEL ANILLO, O DEL ANILLO Y TAPA, Y TOPES PARA QUE ESTOS QUEDEN VERTICALES CUANDO SE LES LEVANTA"-------

Todo conforme queda expresado en la presente Memoria, -- que consta de cinco hojas escritas a máqina por una sola ---

47491

115 cara, plano, grabado del mismo y cincuenta copias que acom--
pañan.----------

Valencia 6 de Abril de 1955.----------

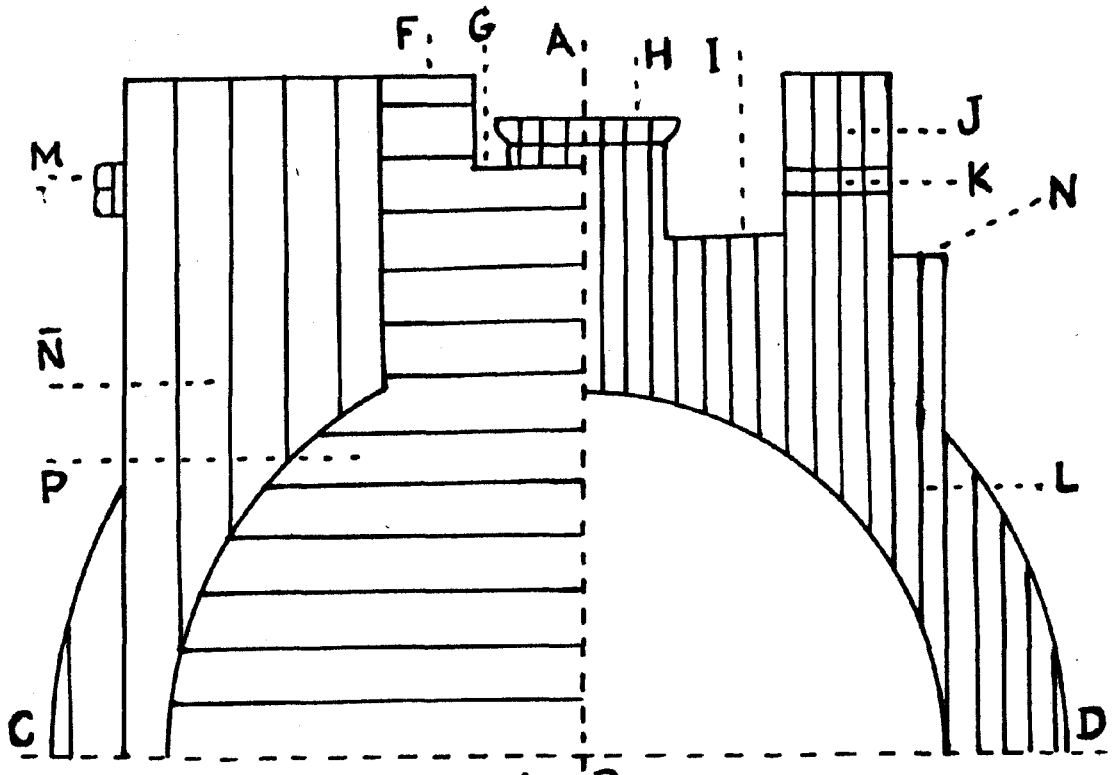

Fig. 1

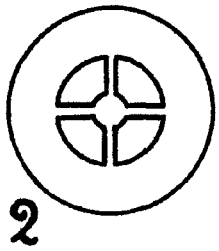

F. 2

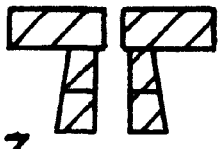

F. 3

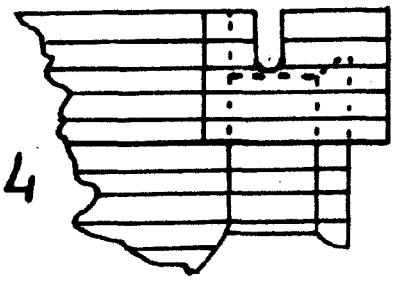

F. 4

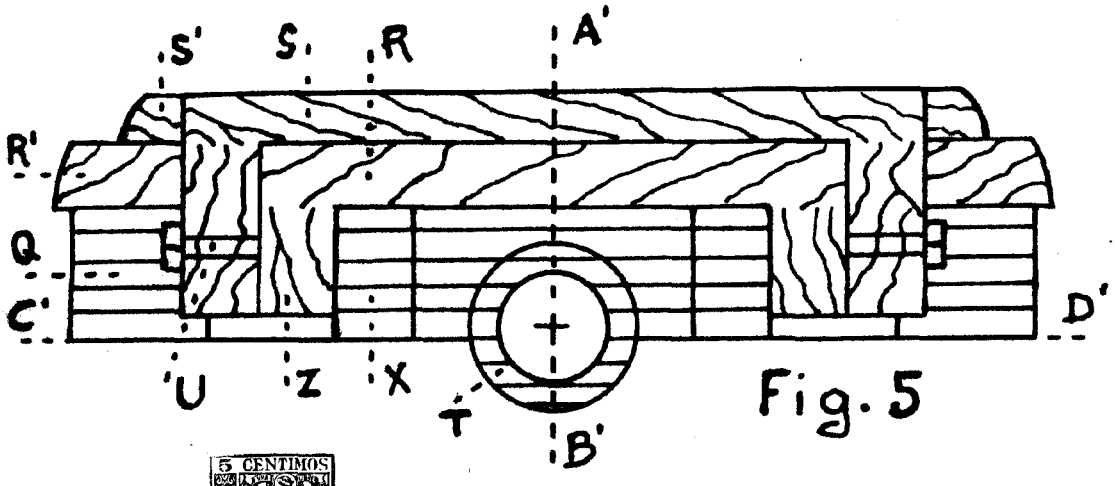

Fig. 5

Valencia 6 de Abril de 1955

José Liern