44991 18 NO

44991.1

M E M O R I A D E S C R I P T I V A.

MODELO DE UTILIDAD.

PAIS : ESPAÑA.

DURACION : 20 AÑOS.

OBJETO : "SOPORTE DE FIJACION DEL EJE PARA CARRETES DE HILO".

= = = = = = = = = = = = = = = = = = = =

A nombre de : MAQUINAS DE COSER ALFA, S.A.

Residente en : EIBAR (Guipúzcoa)

Nacionalidad : ESPAÑOLA.

(M.U. 611, A-R).

Tiene por objeto este Modelo de Utilidad la protección de un soporte de fijación del eje para carretes de hilo.

Son bien conocidos los tipos de máquinas de coser que van equipadas de brazos formados por líneas curvas y tambien la posición en la que por regla general suele ir situado el eje del carrete de hilo, es decir en la parte superior del brazo. Ahora al ser sustituido el trazado de las formas curvas por la de las rectas, con sus perfiles planos, tambien se ha trasladado a un soporte que está situado en una cara lateral del brazo, como puede apreciarse en la figura única de la hoja de que consta el presente plano.

Descrita suficientemente la naturaleza del invento y el modo de llevarlo a la práctica se hace constar que las disposiciones anteriormente indicadas son susceptible de modificaciones sin que por ello se altere la esencia del invento.

R E I V I N D I C A C I O N E S.

1ª.- Soporte de fijación del eje para carretes de hilo, caracterizado por un estante o base situado en un lateral del brazo de la máquina de coser.

2ª.- "SOPORTE DE FIJACION DEL EJE PARA CARRETES DE HILO".

Madrid, 18 NOV. 1954

MAQUINAS DE COSER ALFA, S.A.

P. A.

MAQUINAS DE COSER ALFA S.A. HOJA UNICA

991

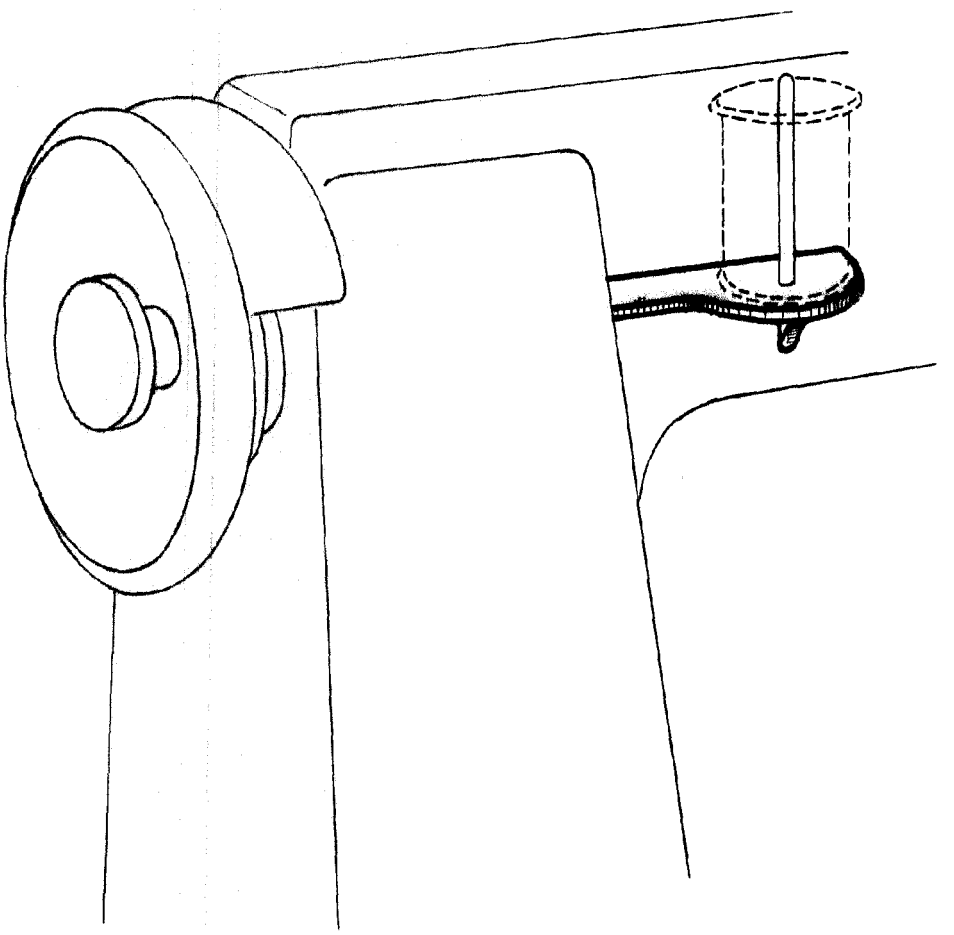

ESCALA VARIABLE

Madrid, 18 MAYO 1954

P. A.