44912

44912.

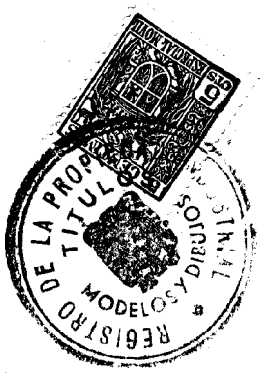

M E M O R I A D E S C R I P T I V A

para solicitar

MODELO DE UTILIDAD en España, por veinte años de "Calorífero electrico portatil" a nombre de JORGE ALFONSO HERRERO TORAL, de nacionalidad española, domiciliado en la calle de Cabo Ferrer Sureda,42.- Palma de Mallorca (Baleares).

El objeto de la presente solicitud de Modelo de Utilidad se refiere al perfeccionamiento de los sistemas de caloríferos eléctricos portátiles, que modificando sustancialmente cuanto a este particular se refiere y se conoce, va encaminado a la consecución de un aparato práctico y económico, ventajas notables sobre lo actualmente en uso, como a continuación se demostrará.

Sabido es que la mayoría de los calentadores eléctricos portátiles son de sistema imperfecto,además de lo complicados y hasta a veces peligrosos en el manejo, por lo que traen consigo una cantidad e-

norme de inconvenientes que con el sistema cuyo modelo se solicita quedan resueltos, por haber conseguido eficacia, ya que el calentamiento se consigue muy rápidamente con un reducidísimo consumo de energía eléctrica; solidez, hasta el punto de considerarse casi imposibles las averias tanto en su parte externa como interna; facilísimo funcionamiento y utilización, reduciendose ésta a enchufarle a la corriente eléctrica durante unos minutos (2 á 10), para obtener una cantidad de calor que puede durar hasta unas nueve horas aproximadamente; además se ha buscado una forma elegante y cómoda, modificando y realzando la estética de los hasta aquí conocidos llevando consigo una faclidad en su manejo y teniendo muchísimas aplicaciones en colegios, hoteles, clínicas, hospitales, despachos, salas de espectáculos, viajes, etc. etc.

El representado adjunto se ha representado un aparato calorífero a título aclaratorio y sin carácter limitativo alguno por lo que se refiere al tamaño o escala, ya que es intención la fabricación en serie de estos calentadores en distintos tamaños, siempre ajustandose a esta forma rectangular.

La figª 1ª nos muestra al aparato calorifero en su parte externa y consta de: (1) cordón flexible con funda de tubo termoplástico; (2) clavija de baquelita conectada a la base; (3) cordón de seda que bordea al aparato, sirviendo a su vez de asa; (4) cubierta o funda de lana que recubre todo el aparato; (5) base de madera bordeada con

cordon de seda; (6) clavija de baquelita para enchufar a la corriente eléctrica.

La figª 2ª de este mismo aparato nos le muestra en su parte interna y consta de: (7) base unida con dos tornillos al listón de madera;(8(resistencia de nicron, en distintos valores; (9) anillas de hierro sujetas a la madera; (10) listón de madera; (11) planchas de amianto,soportes de la resistencia; (12) gravilla de piedra viva especial, acumulador de calor; (13) planchas de amianto sobre la rodaja de madera.

La figª 3 representa al aparato visto por su base, a fin de darse una idea más exacta de la colocación de las planchas de amianto a las que va unida la resistencia de nicron.

REIVINDICACIONES

1ª Un aparato calorífero eléctrico portátil, caracterizado por estar constituído esecialmente por un chasis.rectangular de metal,en cuyo interior (parte central) se alojan unas planchas de amianto,convenientemente dispuestas,que sirven de soporte a una resistencia eléctrica de nicron,alimentada por una corriente eléctrica alterna de 125-150 voltios.

2ª Un aparato calorífero eléctrico portatil, caracterizado por llevar una funda o cubierta de un tejido de lana especial del Pirineo,provisto también de un cordón de seda que le circunda facilitando su manejo y utilización,aún estando el

44912

aparato caliente.

3ª Un aparato calorífero eléctrico portátil, caracterizado por llevar segundo depósito que envuelve al central, ya citado, lleno todo él de gravilla especial. acumulador de calor.

Esta Memoria descriptiva consta de cuatro hojas escritas a máquina por una sola cara.

Palma de Mallorca (Baleares) para Madrid a ocho de noviembre de mil novecientos cincuenta y cuatro.

44912

44912

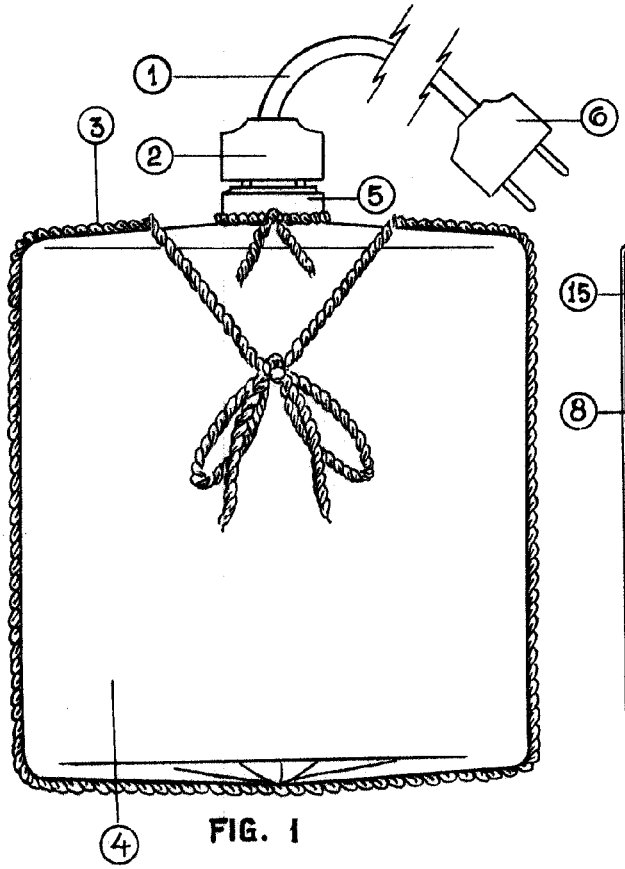

FIG. 1

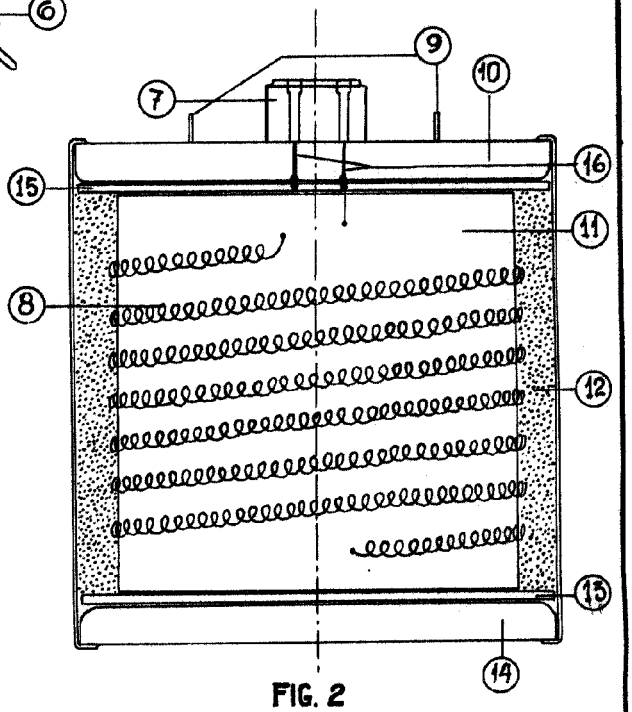

FIG. 2

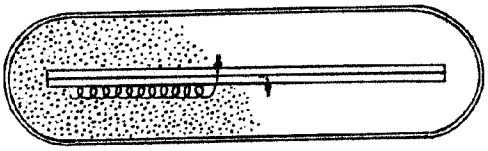

FIG. 3

Dº JORGE A. HERRERO TORAL

ESCALA VARIABLE

PALMA DE MALLORCA 10 NOVIEMBRE 1.954

Jorge A. Herrero

Ef - 1:2