40666

MODELO DE UTILIDAD

por 20 años

por "UN ENVASE DE CIERRE HERMETICO", a favor de Don Fernando Ginette Varela, de nacionalidad española, domiciliado en Barcelona, Bailén, 195, 4º, 2ª.

= = = = = = = = = = = = = = = = = = = = = = = = = = = = =

MEMORIA DESCRIPTIVA

Este Modelo de utilidad describe un envase de cierre hermético, del que damos una idea gráfica en los dibujos que, a título de ejemplo, se adjuntan a esta memoria.

Las características esenciales de este nuevo envase, son las siguientes. El cierre entre tapa -1- y caja -2- se efectúa por enchufe de la pestaña -3- de la tapa dentro del borde embutido hacia afuera, en su zona superior -4-, de las paredes -5- de la caja. Por tanto, aparte de que

este cierre -3-4-, así concebido, es elástico, el borde de la pestaña tomará asiento con la línea de arranque -6- del ensanchamiento -4- de la parte superior de las paredes. Fundamentalmente, la pestaña -3- presenta un bordón o relieve saliente -7-, paralelo al borde -8- de la pared de la caja, y está a una cierta distancia del mismo, de modo que cuando la caja está perfectamente cerrada, queda una ranura -9- entre -7- y -8- de un ancho suficiente para poder introducir en la misma el canto de una moneda, y accionarla a modo de palanca para poder levantar la tapa con toda comodidad, aún cuando el ajuste sea muy firme.

La cara inferior -10- del fondo de la caja -2-, puede presentar un bordón -11-, que la refuerza y le da un asiento más correcto, evitando que se manche y estropee.

Todo cuanto no afecte, altere, cambie o modifique la esencia del envase descrito, será variable a los efectos del presente Modelo.

N O T A.

Se reivindica como objeto de este registro por Modelo de utilidad:

1.- Un envase de cierre hermético, caracterizado porque la zona superior de las paredes de la bandeja, esté embutida hacia afuera paralelamente a su borde, para recibir y encajar a presión a la pestaña de la tapa, y para formar, en el arranque de este ensanchamiento determinado por el embutido de la zona superior, un asiento para el borde de la pestaña; por presentar esta pestaña, en su cara externa, un bordón o relieve paralelo al borde libre de la pared de la caja, situado a una distancia constante de este borde, y suficiente para poder introducir entre la

40666 15 FE

nervadura y borde de la caja una moneda metálica en función de palanca.

2.- El propio envase de la reivindicación anterior, caracterizado porque la base de la caja presenta, por su cara externa inferior, un relieve paralelo a las paredes laterales para servir de apoyo.

Sean cuales fueren las circunstancias que concurran en la esencialidad del Modelo de utilidad definido en las anteriores reivindicaciones, cual objeto es:

3.- "UN ENVASE DE CIERRE HERMETICO".

Consta la presente memoria de tres hojas foliadas, mecanografiadas por una sola cara y del dibujo unido a la misma.

Barcelona quince de febrero de mil novecientos cincuenta y cuatro.

P. A. de D. Fernando Ginette Varela,

L. DURÁN
P. P.

D. FERNANDO GINETTE VARELA 40666 HOJA UNICA

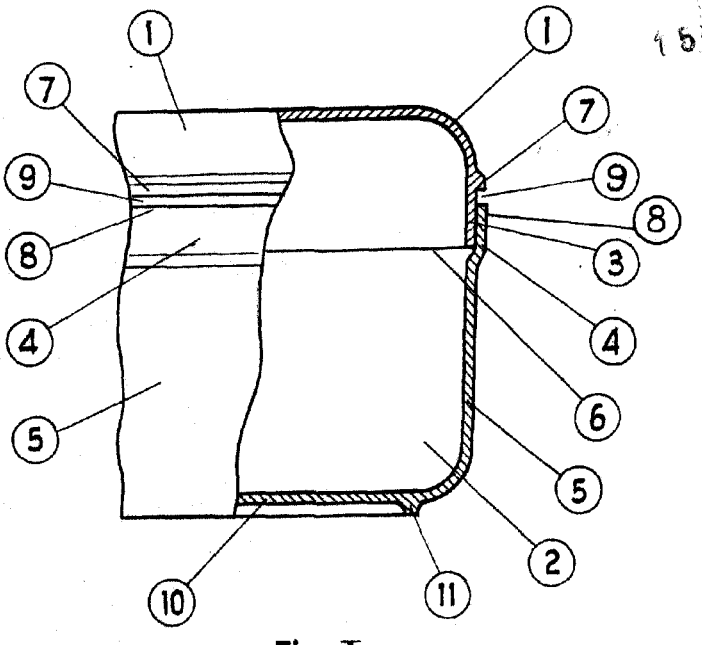


Fig. I

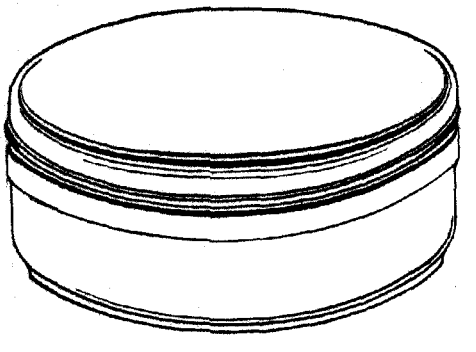

Fig. II

ESCALA VARIABLE