39370

M O D E L O

D E

U T I L I D A D

para "ENVOLTORIO PARA MEDIAS", a favor de D. Juan Parés Noguéz, domiciliado en Sabadell (Barcelona), calle Cruz de Barberá.

- . -

MEMORIA DESCRIPTIVA

El presente modelo de utilidad que se describe se refiere a un envoltorio para medias.

Se caracteriza este modelo por estar constituído por un envoltorio de papel celofana que en su interior tiene adherido un armazón de cartulina o similar que forma cajetín para la media.

Este cajetín puede tener dos alas o cuatro según convenga. En el primer caso las mencionadas alas estarán situadas ventajosamente en lados opuestos.

El envoltorio, cerrado merced al armazón interior, afecta la forma concreta de una caja paralelepipédica, lo cual da elegan-

39370 - 4

te presentación y facilita el almacenaje y muestrario, dando a la media una gran protección.

Para facilitar la explicación se acompaña a la presente memoria, una lámina de dibujos en los que se ha representado un caso de realización que se cita a título de ejemplo.

En los dibujos:

La figura 1, es una vista en perspectiva del envoltorio abierto, y

la figura 2, representa el envoltorio cerrado, en perspectiva.

El caso de realización que se cita a título de ejemplo, consiste en un envoltorio -1- de papel celofán en cuyo interior lleva adherido un armazón -2- de cartulina o similar en forma de cajetín con cuatro solapas o alas -3-. Para el cierre del envoltorio existe centrado en la arista de uno de los lados del papel celofán una pestaña -4- adhesiva por presión o humectación.

El modelo, dentro de su esencialidad puede ser llevado a la práctica en otras formas de realización que difieran en detalle de las indicadas a título de ejemplo, tal como un envoltorio cuyo armazón o cajetín tenga solamente dos alas o solapas, a las cuales alcanzará igualmente la protección que se recaba. Podrá, pues, construirse en cualquier forma y tamaño, con los materiales más adecuados para lograr el fin propuesto, por quedar todo ello comprendido dentro del espíritu de las reivindicaciones.

- . -

- 4

NOTA 39370

Descrito el objeto y utilidad de la invención, lo que se declara como no divulgado ni practicado en España, comprende las siguientes reivindicaciones:

1.- Envoltorio para medias, caracterizado esencialmente por estar constituído por un envoltorio de papel celofán o similar que en su interior tiene adherido un armazón de cartulina o similar formando un cajetín para alojar las medias.

2.- Envoltorio según la 1ª reivindicación, caracterizado porque el cajetín puede tener indistintamente dos o cuatro solapas.

3.- Envoltorio, según las reivindicaciones 1 y 2, caracterizado porque al estar cerrado afecta la forma de una caja paralelepipédica.

4.- Envoltorio para medias.

Según se describe y reivindica en la presente memoria descriptiva que consta de tres hojas foliadas y escritas a máquina por una sola cara, acompañadas de una lámina de dibujos.

Madrid a - 4 DIC. 1953
JUAN PARÈS NOGUÈS
p.a.

JAIME ISERN MIRALLES
P. P.

MP/vf.

Dn. Juan Parés Nogués

Hoja única

39370

Fig. 1

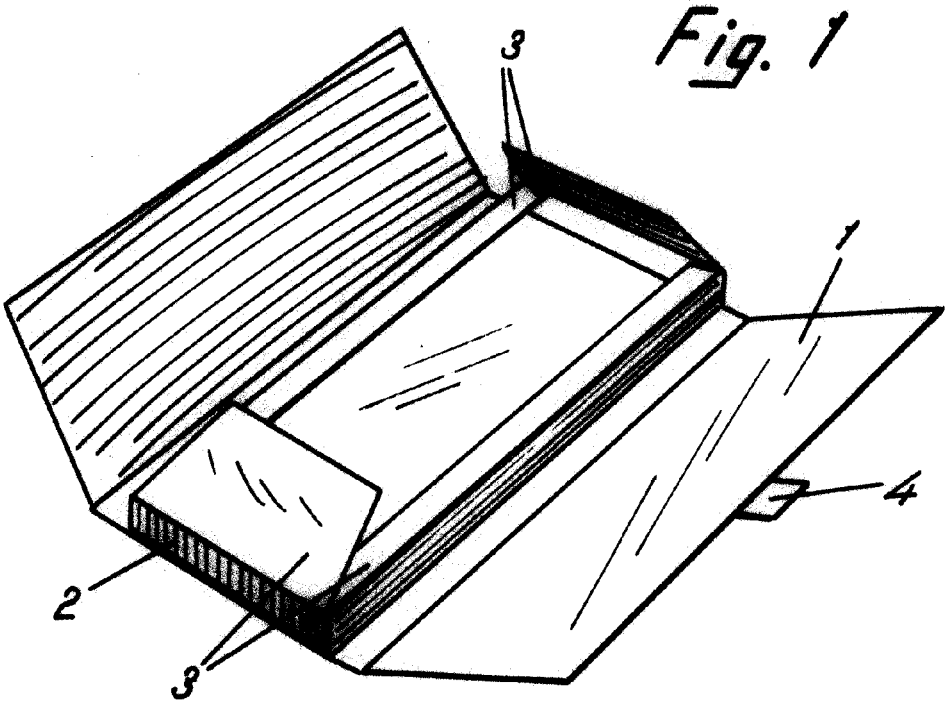

Fig. 2

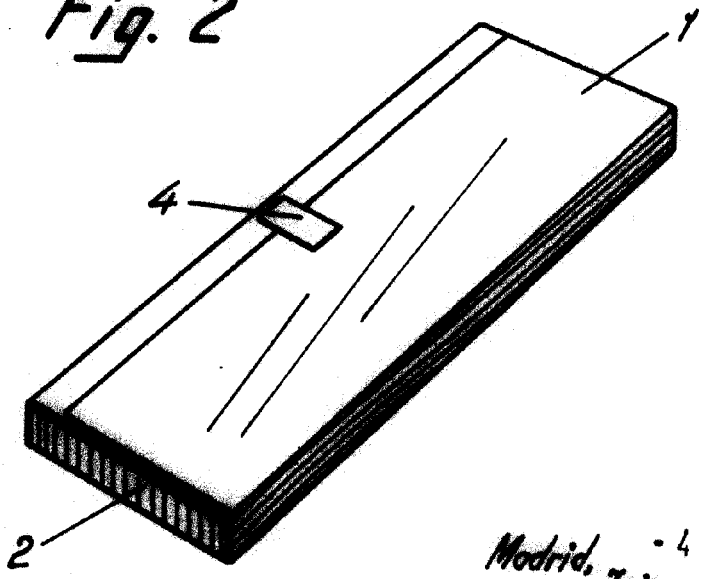

Madrid, - 4 DIC. 1953

p.p. Jaime Isern