-1 34413 23E

34413.

M E M O R I A D E S C R I P T I V A

que se acompaña

a la solicitud de

un MODELO DE UTILIDAD, por veinte años en España,

a favor de

DISTRIBUIDORA INDUSTRIAL COMERCIAL, S.A., con domicilio en Madrid, calle de la Montera, nº 32,

p o r

»UNA PEANA CON CAJA DE MUSICA PARA BOTELLAS Y ENVASES EN GENERAL».-

---

La invención a que se refiere la presente memoria, constituye una novedad industrial, con características y ventajas que la hacen merecedora del privilegio de explotación exclusiva que por ella se solicita, de acuerdo con las prescripciones del Estatuto vigente de la Propiedad Industrial de 26 de Julio de 1929, texto refundido, publicado el 30 de Abril de 1930.

El Modelo de Utilidad que se solicita, tiene por finalidad la protección de una peana para botellas y envases en general, provista en su interior de una caja de música.

El dibujo adjunto representa, a título de ejemplo, una botella soportada por la peana que vamos a describir.

En este dibujo la letra »A» indica la botella o envase, provisto de la peana o caja de música »B» , a la que se ajusta por medio del aro o borde metálico »C», del que parten los flejes »D», terminados en su extremo superior por un resalte o botón »E». En este botón engancha la anilla »F» (detalle de la figura), de la cual parte otro fleje que termina en la arandela superior »G» que abraza el cuello de la botella.

En la parte inferior del dibujo se prepresenta esquemáticamente la base inferior de la peana o caja de música, la cual va provista, como puede verse de una llave »H» y de un resorte en forma de gancho »I».

Para hacer funcionar la caja de música, bastará hacer girar unas cuantas vueltas la llave »H», con lo que sonará la música mientras la botella esté levantada, cesando esta al apoyarse la citada botella o envase sobre cualquier superficie, ya que ello originará la actuación del resorte I, de un modo automático. Si se desea tener levantada la botella sin que se produzca sonido alguno, aún en el caso de que la cuerda de la caja esté dada, no hay que hacer sino sujetar con la mano el

resorte mencionado.

Para montar y desmontar la botella o envase en el soporte descrito, se suelta el enganche de la argolla »F» sobre el resalte »E», desajustándose la botella de la arandela »C» con suma facilidad.

La peana objeto de esta memoria, mejora el aspecto del envase o botella a que esté aplicada, haciendo resaltar su altura. Durante el tiempo que se emplea en la operación de servir los vasos, se hace oir la música lo que resulta de un efecto sumamente agradable.

Hecha la descripción que antecede es preciso añadir que los detalles de realización de la idea expuesta pueden variar, sin que por ello cambie la esencia de la invención, que es la que se desprende de los párrafos que anteceden y la que se reivindica en la siguiente

N O T A

En resumen: El MODELO DE UTILIDAD, que se solicita, recaerá sobre las reivindicaciones siguientes:

1ª,- Una peana con caja de música para botellas y envases en general, caracterizada porque consiste en un soporte en cuyo interior está contenido un mecanismo de caja de música, el cual soporte está provisto en su borde superior de una arandela metálica en donde ajusta perfectamente la base de la botella partiendo de esta arandela dos flejes que por ambos lados del envase se unen, por medio de un resalte o botón en el que engancha una argolla, a un collarete igualmente metálico que abraza el cuello de la botella.

2ª.- Una peana con caja de música para botellas y envases, según la reivindicación 1ª, caracterizada porque en la base de la peana referida hay una llave que servirá para dar cuerda al

mecanismo de música, y también un resorte que automáticamente hará cesar el sonido al ser apoyado el envase sobre cualquier superficie, produciéndose de nuevo la música cuando el citado envase sea levantado.

3ª.- Se reivindica por último como objeto sobre el que ha de recaer el MODELO DE UTILIDAD, que se solicita, »UNA PEANA CON CAJA DE MUSICA PARA BOTELLAS Y ENVASES EN GENERAL«.-

Todo conforme queda descrito en la presente memoria, que consta de cuatro páginas escritas a máquina y dibujos que se acompañan.

Madrid 23 de Enero de 1.953.

ALFONSO UNGRIA

Distribuidora Industrial Comercial S.A. 34413 hoja única

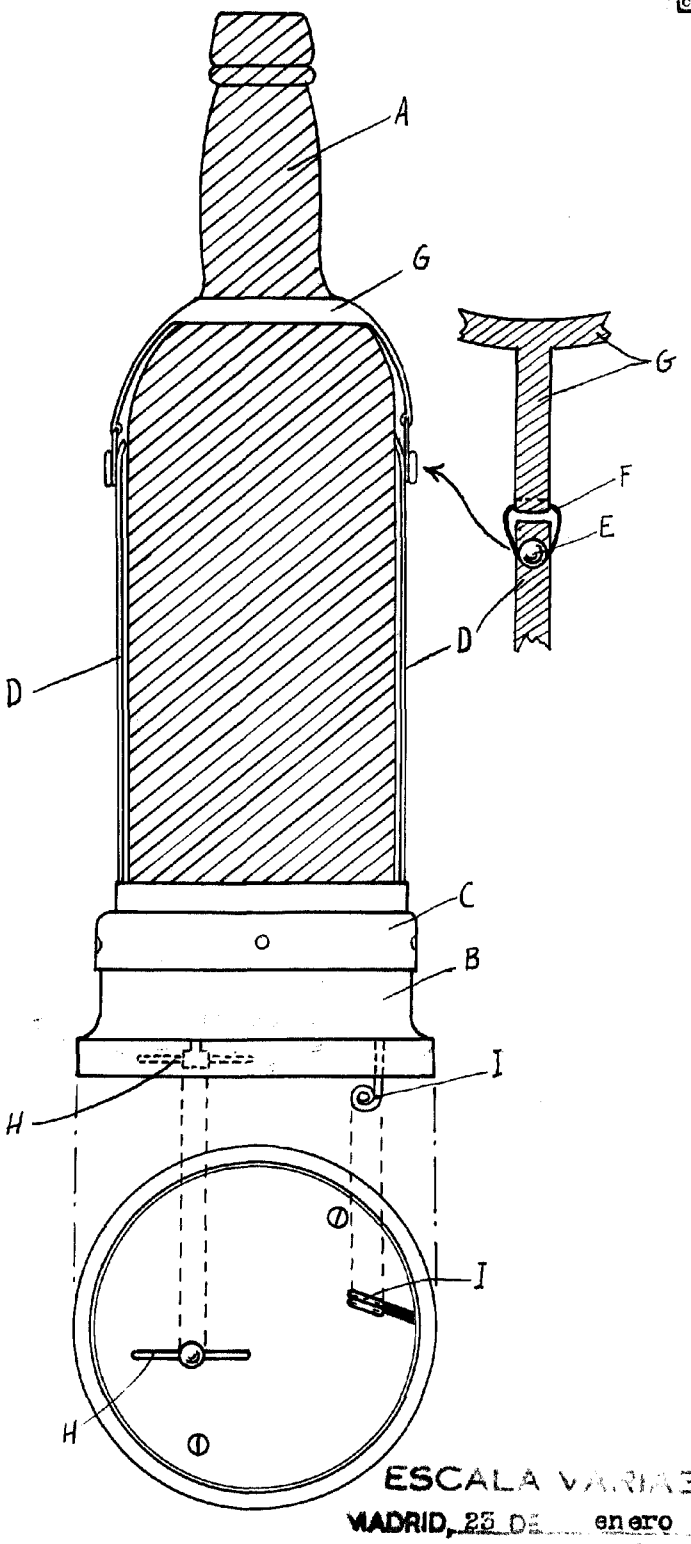

ESCALA VARIABLE

MADRID, 23 DE enero DE 1953

ALFONSO DE ALA