31330

31330

MEMORIA DESCRIPTIVA

de un

M O D E L O   D E   U T I L I D A D

por VEINTE AÑOS

en E S P A Ñ A

por: " BOBINA DE MATERIAL PLASTICO "

a nombre de: Don José PALAO GONZALEZ, de nacionalidad española,

domiciliado en: SAN SEBASTIAN (Guipúzcoa), calle de Prim, nº 30

;=;

El objeto de la presente solicitud de Modelo de Utilidad se refiere a una bobina de material plástico, para el montaje de instrumentos de medida, que presenta novedades, tanto constructivas como de concepto, que le confieren la cualidad de aportar a la función a que se destina las venta-

jas de un perfecto acoplamiento del devanado, un facil y exacto montaje de las partes móviles y una fijación precisa sobre el aparato o instrumento en que se monta.

La bobina que se preconiza se caracteriza porque va montada sobre un cuerpo de material plástico que adopta la forma que se representa en el adjunto plano, en cuya figura 1 se aprecia una vista en alzado, y en la figura 2 se indica una vista en planta.

Como puede apreciarse el cuerpo consta de una parte central tubular de sección alargada en cuyas bases asientan sendas placas limitadoras y retensoras del devanado, teniendo estas placas forma alargada y presentando en planta unos salientes dotados de orificios para su fijación en la caja del instrumento. En alzado presenta tambien unos salientes determinativos de un eje ideal correspondiente al eje real de la parte móvil, llevando en la patilla superior, orificio roscado en el que entra un tornillo que sirve de cojinete regulador del eje, mientras que en la patilla inferior, que forma una pieza con el saliente correspondiente a este lado, lleva un orificio o agujero en el que pivota el eje móvil del instrumento.

Con referencia al dibujo puede apreciarse la constitución descrita, comprobándose que el cuerpo posee una patilla superior -1- con agujero roscado donde entra un tornillo que sirve de cojinete regulador del eje; una patilla inferior -2- va dotada de un agujero -4- donde pivota el eje y de un orificio -9- que sirve para sujeción de la pieza en la caja del instrumento.

Estas patillas parten de las paredes o bases -5- y -6- cuya principal misión es evitar que el bobinado deslice

hacia los lados, y de las que la -5- lleva pared rasgada según indica el número -3-. La pared -5- es en la que se inserta la patilla inferior -8- portadora del agujero -9-. En -11- se aprecia el núcleo que une las dos paredes -5- y -6- que va provisto del agujero -10-. En -7- se ve el agujero roseado de la patilla -1-.

Este Modelo es realizable en cualquier tamaño y material plástico adecuados, pudiendo admitir toda clase de modificaciones de detalle, en tanto que éstas no alteren su fundamento.

_ N _ O _ T _ A _

Los puntos esenciales que se reivindican, por ser propios y nuevos, para que sean objeto de este Modelo de Utilidad, en España, por veinte años, son los siguientes:

1.- Bobina de material plástico, caracterizada por que su cuerpo o parte central es tubular de sección alargada en cuyas bases asientan sendas placas limitadoras y retensoras del devanado, teniendo estas placas forma alargada, una boca rasagada hacia un lado una de ellas y presentando tanto en planta como en alzado, salientes dotados de orificios para su fijación en la caja del instrumento y para el montaje del eje móvil del dispositivo.

2.- Bobina de material plástico, caracterizada por que los salientes en planta parten de las placas limitadoras y van dotados de orificios para su fijación a la caja del instrumento.

3.- Bobina de material plástico, caracterizada por que los salientes en alzado determinan alojamiento para el eje movil del instrumento que queda perpendicular al eje mayor del núcleo, llevando la patilla superior un orificio

31330 27 MAY

roscado en el que entra un tornillo que sirve de cojinete regulador del eje, mientras que la patilla inferior lleva un agujero en el que pivota el mencionado eje.

4.- Bobina de material plástico, caracterizada por que el nucleo central tubular presenta un orificio axial.

5.- BOBINA DE MATERIAL PLASTICO.

Todo ello tal y como se describe en la Memoria que antecede y se representa en el plano adjunto, y a los fines expresados.

Consta la presente Memoria Descriptiva de cuatro hojas escritas a máquina por una sola de sus caras y de una hoja de dibujos.

Madrid, 27 de Mayo de 1952

JOSE PALAO

Hoja única

FIG.-1

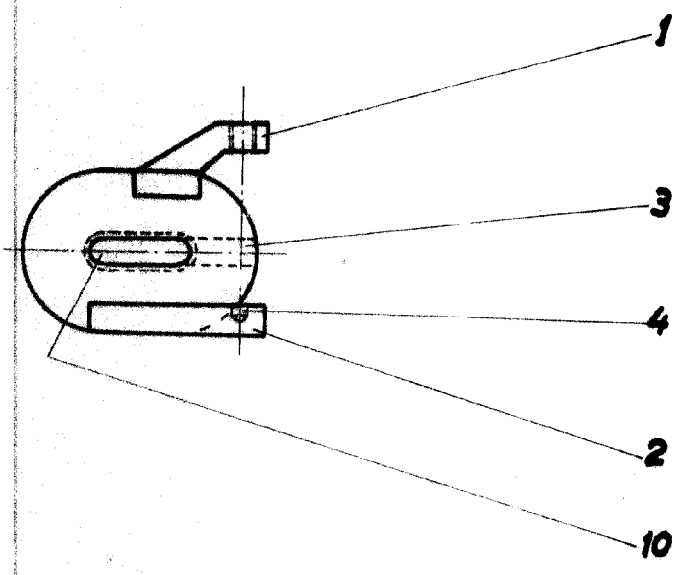

FIG.-2

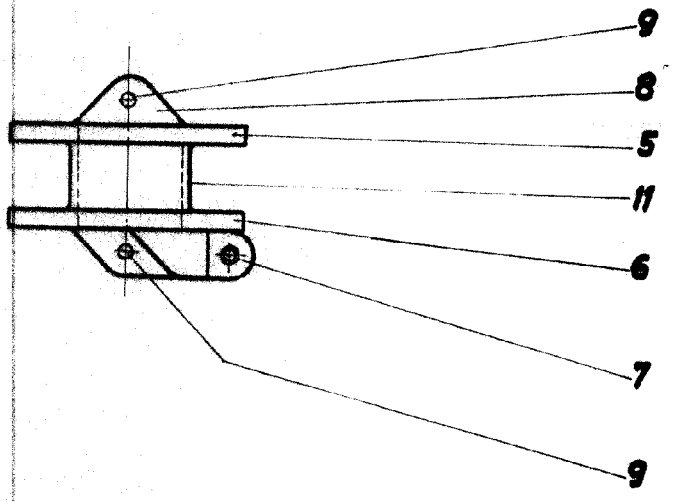

Escala variable.