2 - MAY

30603

MODELO DE UTILIDAD

por "Un enhebrador de agujas para coser".

a favor de Don Ricardo LAGABIA KALTBRUNNER, de nacionalidad suiza, residente en Barcelona, calle Molins de Rey, nº 5-E.

MEMORIA DESCRPTIVA

El enhebrador a que se refiere el presente modelo de utilidad está constituído por un sencillo mecanismo de gran efectividad práctica y fácil maniobra, sin que para su manejo se requiera forzar la vista lo más mínimo, ni preparación alguna.

En la hoja de dibujos que se acompaña aparece re-

30303

22 MAR

presentado el enhebrador que nos ocupa, mostrándole: Fig. 1, de lado en corte por un plano vertical de simetría; Fig. 2, tambien de lado en vista externa; Fig. 3, de frente; y Figs. 4 y 5, en perspectiva poniendo de manifiesto su maniobra.

Constituye el enhebrador de referencia una estrecha caja 1 en cuyo interior juega una palanca 2 giratoria alrededor de un eje 3 sustentado por las paredes laterales de dicha caja, cual palanca 2, teniendo sus dos brazos formando un adecuado ángulo y su apoyo en la parte inferior de su estructura, presenta el brazo de potencia saliendo por la parte media inferior delantera de la caja determinándose en su extremo un pulsador 4, y el de resistencia orientado hacia arriba dentro de la caja, llevando fijado en suextremo un fleje 5 cuya orientación es la conveniente para que al desplazarse el brazo resistente hacia adelante, salga dicho fleje por el agujero 6 previsto en lugar apropósito de la mencionada caja y cuya sección es apropiada para poder pasar por el ojo de la aguja a enhebrar; la referida palanca 2 está sujeta a la acción de un muelle 7 que tiende a mantener su brazo de resistencia, apoyado contra la pared posterior de la caja 1.

Por otro lado, formando parte de la caja 1 o sustentada por ésta, frente al agujero 6 por el que sale el fleje 5 al girar la palanca 2, existe una trompetilla vertical 8 en cuya parte inferior lleva practicado un pequeño agujero transversal 9 enfrentado con el 6 mencionado, teniendo ambos agujeros 6 y 9 sus bordes inferiores a ras de la base del estrecho espacio que queda entre ellos.

La profundidad del hueco central de la trompetilla 8 está calculada de manera que su extremo inferior contra el

30603 22 MAR

que se apoya la cabeza de la aguja a enhebrar, permita que el ojo de ésta quede enfrentado con el agujero 9, para lo cual la sección del mencionado extremo, es algo achatada.

Para facilitar en algunos casos la salida del hilo una vez enhebrada la aguja, se ha previsto una entalla longitudinal 10 en la parte posterior de la trompetilla 8.

De acuerdo con lo expuesto, para enhebrar una aguja 11 (Fig. 4), bastará introducir ésta en la trompetilla 8 por su cabeza; colocar el hilo 12 en el estrecho espacio existente entre los agujeros 6 y 9; apretar el pulsador 4 de la palanca 2 venciendo la resistencia del muelle 7 con lo cual el fleje 5 obligará a que el hilo pase, doblado, por el ojo de la aguja y salga al exterior del agujero 9 formando bucle (conforme muestra la Fig. 5); abandonar el pulsador 4 con lo que, por la acción del muelle 7 retrocederá el fleje 5; y finalmente, tirar del hilo del bucle por su rama libre o por una de sus ramas si lo son las dos extrayendo seguidamente de la trompetilla la aguja ya enhebrada o retirar de la trompetilla la aguja con el bucle de hilo formado en su ojo y tirar del cabo conveniente para que quede enhebrada.

Para facilitar el manejo del enhebrador descrito, en la base de la caja 1 podrán configurarse aletas 13-13' que encajan con respectivos enganches 14 de un pié 15 en el que hay prevista una espiga vertical apropiada para sostener un carrete de hilo 16 con posibilidad de giro de éste. (Fig. 5).

Discrecionalmente podrá disponerse sostenida por la caja 1, una pequeña cuchilla 17 para cortar el hilo cuando, una vez enhebrada la aguja, aquel proviene de un carrete 16.

30800 22

Comprende tambien el presente modelo de utilidad el caso en que el brazo resistente de la palanca 2, en vez de llevar fijado el fleje 5, sea simplemente impulsor de éste, montado aparte convenientemente guiado y mantenido con tendencia a ocultarse permanentemente dentro de la caja 1, por acción de un adecuado muelle.

En la ejecución práctica del enhebrador de agujas según se ha descrito, podrá ser cualquiera adecuado el material constitutivo de sus diversas piezas, el perfíl de éstas y la forma de estar acopladas entre sí mientras cada una pueda cumplir su función conforme ha sido prevista.

N O T A

Se reivindica como objeto del presente modelo de utilidad:

1º.- Un enhebrador de agujas para coser constituído por una estrcha caja (1) en cuyo interior juega una palanca (2) que teniendo sus brazos formando un adecuado ángulo y el apoyo en la parte inferior de su estructura, presenta el brazo de potencia saliendo por la parte media inferior delantera de la caja determinándose en su extremo un pulsador (4) y el de resistencia orientado hacia arriba dentro de la caja llevando en su extremo o impulsando por su extremo un fleje (5) cuya orientación es la conveniente para que al desplazarse el brazo resistente hacia adelante, salga dicho fleje por un agujero (6) previsto en lugar apropósito de la mencionada caja y cuya sección es apropiada para poder pasar

20603 22 MA

por el ojo de la aguja a enhebrar, todo ello estando la referida palanca (2) sujeta a la acción de un muelle (7) que tiende a mantener su brazo de resistencia apoyado permanentemente contra un tope posterior, dándose además la circunstancia de que formando parte de la caja (1) o sustentada por ésta, frente al agujero (6) por el que sale el fleje al oscilar la palanca (2), existe una trompetilla vertical (8) en cuya parte inferior hay practicado un pequeño agujero transversal (9) enfrentado con el de salida (6) del fleje (5), teniendo ambos agujeros (6-9) sus bordes inferiores a ras de la base del estrecho espacio que les separa; la profundidad del hueco central de la trompetilla (8) es apropiada para que la aguja (11) que por su cabeza perforada se introduce en ella, quede con su ojo enfrentado con el agujero transversal (9) que se ha previsto en la base de la trompetilla cooperando a ello el achatamiento adecuado del espacio comprendido entre ese agujero (9) y el fondo del hueco central, apropiadamente para que al colocar el hilo (12) entre los agujeros (6-9) mencionados y apretar el pulsador (4) de la palanca (2), el fleje (5) pase por dentro del ojo de la aguja arrastrando al hilo dando lugar a que éste forme un bucle que sale al exterior por el extremo opuesto del agujero transversal de la trompetilla.

2º.- Un enhebrador de agujas para coser, según 1) habiéndose previsto en la parte posterior de la trompetilla (8) una entalla longitudinal (10) que abarca desde el agujero transversal (9) de su base hasta el borde superior.

3º.- Un enhebrador de agujas para coser, según 1) y 2) habiéndose previsto sustentada por la caja (1), una pequeña cuchilla (17) para cortar el hilo al ser éste ali-

30603 22 MAR

mentado por un carrete.

4º.- Un enhebrador de agujas para coser, según 1) y 2) o según 1), 2) y 3), en el caso de ir adaptado a un pié (15) en el que hay prevista una espiga vertical apropiada para sostener un carrete (16) de hilo permitiendo su giro.

5º.- UN ENHEBRADOR DE AGUJAS PARA COSER,

Y todo cuanto afecte a la esencialidad de lo mostrado en los adjuntos dibujos y descrito en la presente memoria que consta de seis hojas foliadas y mecanografiadas por una sola cara.

Barcelona, 22 marzo 1952.

RICARDO LAGABIA KALTBRUNNER

p/a

D. RICARDO LAGABIA KALTBRUNNER 20608 HOJA UNICA

22 MAR

5 CENTIMOS 5 CTS ESPECIAL MOVIL

FIG. 1

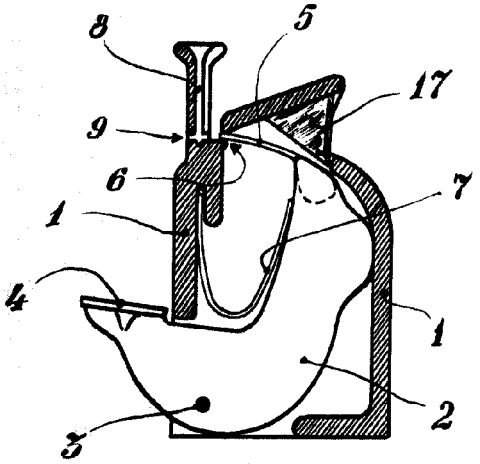

FIG. 2

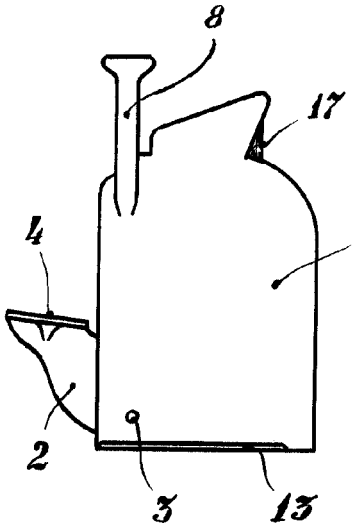

FIG. 3

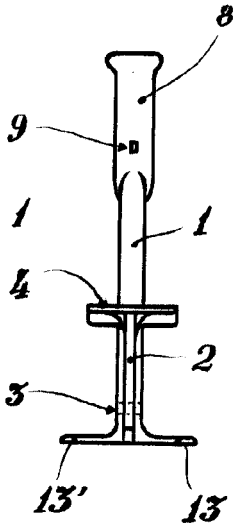

FIG. 4

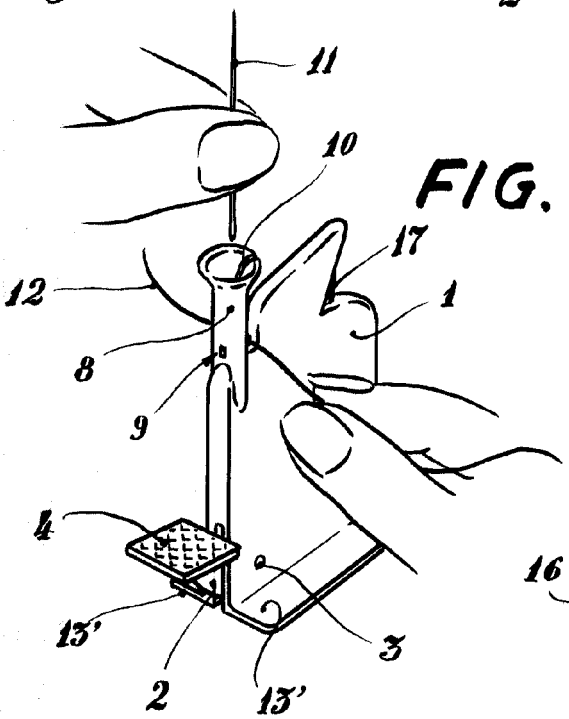

FIG. 5

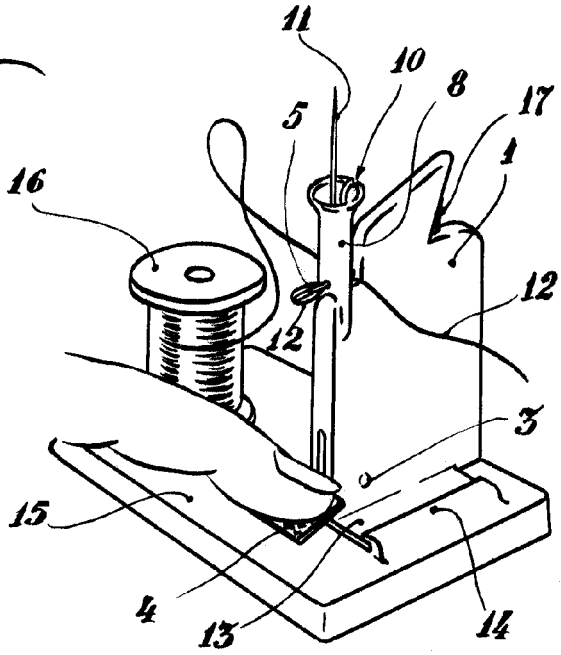

BARCELONA, 22 DE MARZO DE 1952.

P. P.

ESCALA VARIABLE