JC-JP-1252-AD.

29902

1952

M O D E L O
D E
U T I L I D A D

a favor de la sociedad española, PLASTCO, S. L. domiciliada en Barcelona, calle Loreto, 22, por "HOJAS PROTECTORAS DE LAMINAS CON SUPERFICIE ADHESIVA".

- . -

MEMORIA DESCRIPTIVA

La presente invención se refiere a unas hojas de material adecuado, destinadas a proteger la superficie adhesiva de láminas o tiras empleadas para su pegado sobre objetos diversos, cuyas piezas protectoras están constituidas por sectores yuxtapuestos con solución de continuidad, colocadas en forma tal que sus líneas o zonas divisorias pueden desprenderse en primer lugar de la superficie adhesiva de la lámina o similar a la que se aplican, al proceder al doblado de esta última por los puntos ocupados por aquellas divisiones. Esto supone una gran rapidez en el

29909 5 CENTIMOS ESPECIAL MOVIL ER 1952

despegado de las dos piezas, que, por otra parte, resulta muy difícil si no existe un punto por donde haya de iniciarse la separación, como ocurre teniendo dos láminas totalmente adheridas y recortadas a un mismo nivel.

Esencialmente, estas hojas están constituidas por elementos laminares de papel, tejido o de material plástico adecuado, las cuales están debidamente cortadas en sus puntos de unión o engarze, coincidiendo los mismos con la línea de doblado de la pieza sobre la cual se aplican para proteger su superficie adhesiva. La zona de yuxtaposición de estas hojas puede estar cortada en línea recta, ondulada, quebrada o en zig-zag, consiguiendose siempre el mismo resultado, que es el de disponer de un punto sobresaliente para poder proceder al despegado del conjunto.

Para la mejor comprensión de la presente memoria descriptiva, se acompaña un dibujo en el que, tan sólo a título de ejemplo, se representa un caso práctico de realización de hojas protectoras, de las características indicadas.

En dicho dibujo, la figura 1 es una vista en perspectiva de una tira adherente provista de las hojas protectoras; la figura 2 es una vista lateral de la propia tira; la figura 3 muestra la forma en que las zonas de yuxtaposición se separan de su soporte al doblar éste; la figura 4 muestra hojas protectoras sobre una tira adherente, recortadas en línea recta en su punto de unión; la figura 5 permite apreciar el proceso inicial para el despegado en esta última realización; y la figura 6 corresponde a una vista de hojas protectoras de borde quebrado en forma regular.

29909 6 CENTIMOS 5 PTS ESPECIAL MOVIL 1952

Los elementos protectores están constituídos por hojas -1-, aplicadas sobre la lámina -2- por la superficie adhesiva de la misma.

Las hojas -1-, de anchura equivalente a la de la lámina -2- y de longitud variable, se halla cortadas en -3- con solución de continuidad. En esta zona, en que quedan a un mismo nivel y equidistantes los bordes de las mismas, puede establecerse una línea de separación ondulada (figura 1), recta (figura 4) quebrada (figura 6) o similar. En los dos últimos casos quedan determinados unos dientes consecutivos -4-, los cuales, al doblar la lámina soporte adhesiva -4- se levantan de la superficie a la que se halla pegada el resto de la hoja (figura 2), pudiéndose de esta forma tirar de estos apéndices -4- y separar la totalidad de la hoja -1- de la lámina o tira -2-.

Otro tanto ocurre con las realizaciones que muestran las figuras 4 y 6.

Gracias a esta automática separación de los bordes de las hojas extendidas sobre las láminas de superficie adhesiva, cuando se doblan estas últimas por la línea que corresponde a la zona de engarze o de contacto, quedan libres los extremos de los bordes formándose apéndices -4- cuando el cortado separador se ha realizado en forma ondulada, en zig-zag o quebrada.

En la figura 2 puede apreciarse (línea punteada) el sentido de separación de las piezas protectoras -1- para dejar al descubierto la superficie adhesiva, la cual, a continuación, puede emplearse para pegar los objetos más

5 CENTIMOS 5 CTS ESPECIAL MOVIL 1952

99902

diversos.

Son innumerables las ventajas que supone el empleo de estas hojas protectoras, entre las cuales cabe citar las siguientes:

a) Permitir el acondicionamiento y utilización de los elementos adhesivos puesto que sin la protección es imposible trabajar con tales elementos.

b) Protección absoluta de la superficie adhesiva, que queda a cubierto del polvo y cuerpos extraños que inutilizan sus cualidades;

c) Posibilidad de disponer siempre de láminas adherentes empleables en todo momento, sean cuales fueren sus dimensiones; y

d) Facilidad de separación de las dos piezas.

Serán independientes del objeto de la invención los materiales, formas y dimensiones de las piezas u hojas protectoras descritas, características de las zonas determinadas por los bordes yuxtapuestos, siempre que las variaciones que se introduzcan no afecten a su esencialidad.

- . -

N O T A

Se reivindica como objeto del presente modelo de utilidad:-

1. Hojas protectoras de láminas con superficie adhesiva, que consiste esencialmente en unas piezas laminares aplicadas sobre la superficie adherente de los ele-

99909

mentos a proteger, las cuales están divididas en sectores de anchura equivalente a la del elemento que recubren y de longitud indiferente, hallándose dispuestas yuxtapuestas por sus bordes de unión, las cuales pueden seguir líneas rectas, onduladas o quebradas, resultando en estos últimos casos dientes consecutivos que se separan de la lámina adhesiva al proceder al doblado de la misma por la región en donde aquéllos figuran, o bien quedan lo suficientemente libres en el primer caso para poder tirar de ellos al efecto de separar la hoja protectora de la superficie a la que se halla adherida parcialmente.

2. Hojas protectoras de láminas con superficie adhesiva.

La presente memoria consta de cinco hojas foliadas, escritas por una sola cara.

Barcelona, a 1º de febrero de 1952.

PLASTCO, S.L.

p.a.

PLASTCO, S.L.

Hoja única

29909

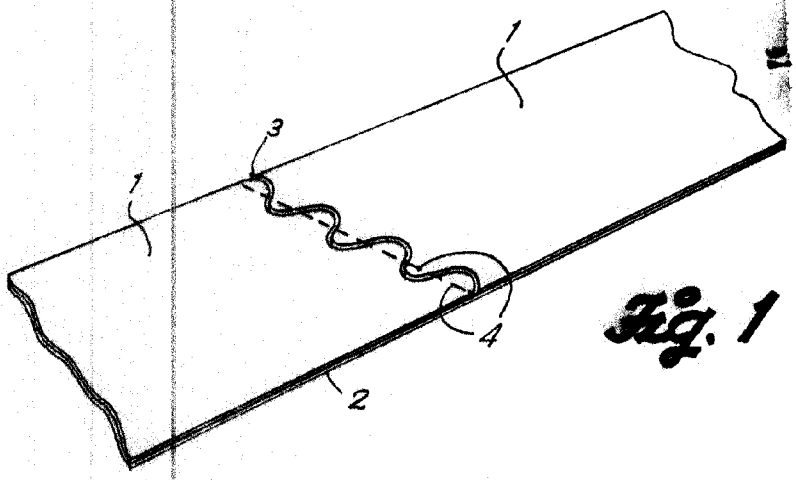

Fig. 1

Fig. 2

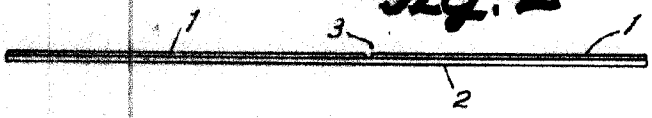

Fig. 3

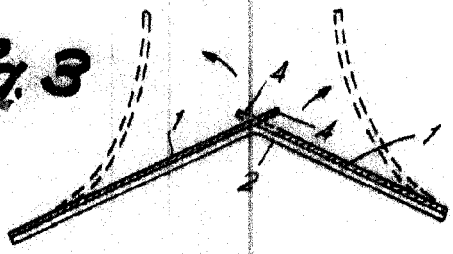

Fig. 4

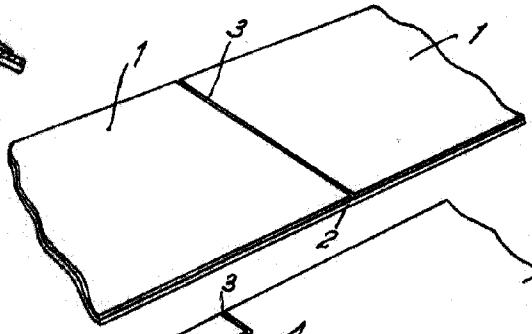

Fig. 5

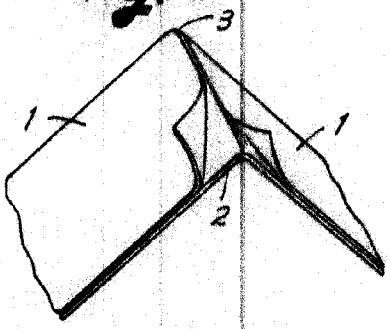

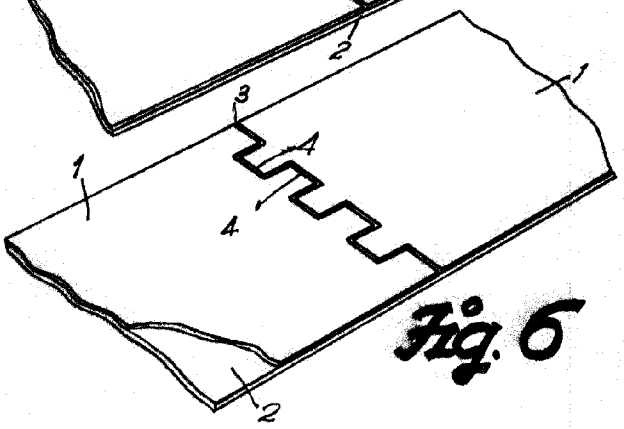

Fig. 6

Barcelona, 1 Febrero 1952
Plastco, S.L.
p. ds.