E 25996

MODELO DE UTILIDAD

a favor de

Don Carlos DE GASPARI ORIANI

residente en Madrid

por

"DISPOSITIVO REDUCTOR DE VELOCIDAD, APLICABLE A ASCENSORES, MONTACARGAS, APARATOS DE ELEVACIÓN EN GENERAL Y DE TRACCION".

==========

Memoria Descriptiva

El objeto de la presente solicitud de Modelo de Utilidad, se refiere a un dispositivo reductor de velocidad, aplicable a máquinas de elevación y en tracción, que presenta características de novedad, tanto constructivas como de concepto, que le confieren la cualidad de aportar a la función a que se destina los beneficios o ventajas siguientes:

a.- Notable reducción de espacio ocupado.

b.- Transmisión elástica.

c.- Frenado directamente sobre el eje del tornillo sin fin

del reductor.

d.- Facil maniobra a mano.

e.- Suavidad de arranque y parada, y

f.- Posibilidad de modificación de la relación de velocidades sin alterar el mecanismo interior de corona y tornillo sin fin.

El dispositivo que se preconiza, obteien las ventajas y beneficios enunciados de manera sencilla y segura a base del montaje y organización operativa que lo constituye.

En el plano adjunto, se ha representado la realización del Modelo, habiendose dibujado una vista de frente y otra de costado. Con referencia a dicho dibujo se hace la descripción que se expone a continuación.

Como puede apreciarse, la máquina o dispositivo se compone de un reductor normal, que puede ser tanto como en el caso que se representa a base de corona helicoidal y tornillo sin fin, como asi mismo puede estar constituido por reductor de engranajes. Este detalle de la organización en sí de los elementos reductores no altera la esencialidad del Modelo que recae sobre lo que sigue.

El juego reductor que se ha indicado está alojado dentro de un carter, o caja, metálico constituido por dos piezas, una el carter inferior -1- y otra el carter superior -2-. En la parte inferior del carter -1- va montado el eje del tornillo sin fin que, en uno de sus extremos, lleva enclavada la polea -3- y en el otro extremo la polea de freno -4-.

Sobre el carter superior -2-, va colocado el electromotor -6- que pone en movimiento la máquina o reductor de velocidad para efectuar el arrastre o elevación de la carga, mediante la polea motriz -5- en la que se arrollan y desarrollan los cables de tracción. Esta polea -5- va fija al eje de la rueda helicoidal que engrana con el tornillo sin fin.

El motor acciona al eje del mencionado tornillo sin fin mediante la transmisión formada por las poleas acanaladas -3- y -7-, unidas mediante correas trapezoidales -8-.

Sobre el eje del tornillo sin fin se monta, como se ha dicho, la polea -4- sobre la que actuan las zapatas de freno -11- cuyo accionamiento se verifica mediante un electroiman -10-, o bien a mano mediante dispositivo especial. Cuando no se actua sobre las zapatas, éstas tienden, por la acción de resortes, a mantener fuertemente frenada la polea -4-.

En el otro extremo del eje del motor se monta un volante -9- para el accionamiento del dispositivo a mano, maniobra que se efectúa girando a mano dicho volante previo el desenfrenado del reductor.

El dispositivo descrito permite la transmisión elástica que absorbe los inevitables choques en los arranques y frenadas compensando las acciones de la inercia sobre las masas en movimiento o reposo.

Asimismo puede apreciarse que es facil cambiar la relación de velocidades entre motor y polea de arrollamiento de cables, sin necesidad de modificar el reductor interno, bastando modificar los diámetros de las poleas -3- y -7-.

Este Modelo es susceptiblesde realización en todos los materiales adecuados y en todos los tamaños adecuados para cada caso de aplicación concreta, pudiendo admitir cualesquiera modificaciones de detalle que no alteren su fundamento.

=======

N O T A

R e i v i n d i c a c i o n e s

En resumen, se reivindica como objeto de este Modelo de utilidad:

1ª.- Dispositivo reductor de velocidad, aplicable a ascensores, montacargas, aparatos de elevación en general y de tracción, caracterizado por que en un carter cerrado compuesto de dos mitades, una superior y otra inferior, se monta un reductor propiamente dicho a base de corona helicoidal y tornillo sin fin,

F 25996

o bien a base de engranajes.

2ª.- Dispositivo reductor de velocidad, aplicable a ascensores, montacargas, aparatos de elevación en general y de tracción, caracterizado por que el electromotor de accionamiento se monta sobre el carter superior y acciona al eje del primer elemento del reductor mediante una transmisión por correas trapezoidales que ruedan sobre poleas acanaladas constituyendo una transmisión elástica que absorbe los choques en arrancadas y frenadas.

3ª.- Dispositivo reductor de velocidad, aplicable a ascensores, montacargas, aparatos de elevación en general y de tracción, caracterizado por que en el otro extremo del eje en el que se monta la polea mandada por el motor, se fija otra polea sobre la que actua el freno a base de zapatas tendentes al frenado y separables bién por un electrimán o bién a mano.

4ª.- Dispositivo reductor de velocidad, aplicable a ascensores, montacargas, aparatos de elevación en general y de tracción, caracterizado por que en el otro extremo del eje del motor se monta un volante para el accionamiento a mano del reductor, maniobra que se efectua previo desenfranado.

5ª.- "Dispositivo reductor de velocidad, apliacble a ascensores, montacargas, aparatos de elevación en general y de tracción".

Consta esta memoria de cuatro hojas foliadas, mecanografiadas por una sola cara, nuemradas cada cinco lineas y una hoja de dibujos.

Madrid, 10 de Febrero de 1951.

p.a.

Dn Carlos De-Gaspari Oriani

Hoja única 25996

25996

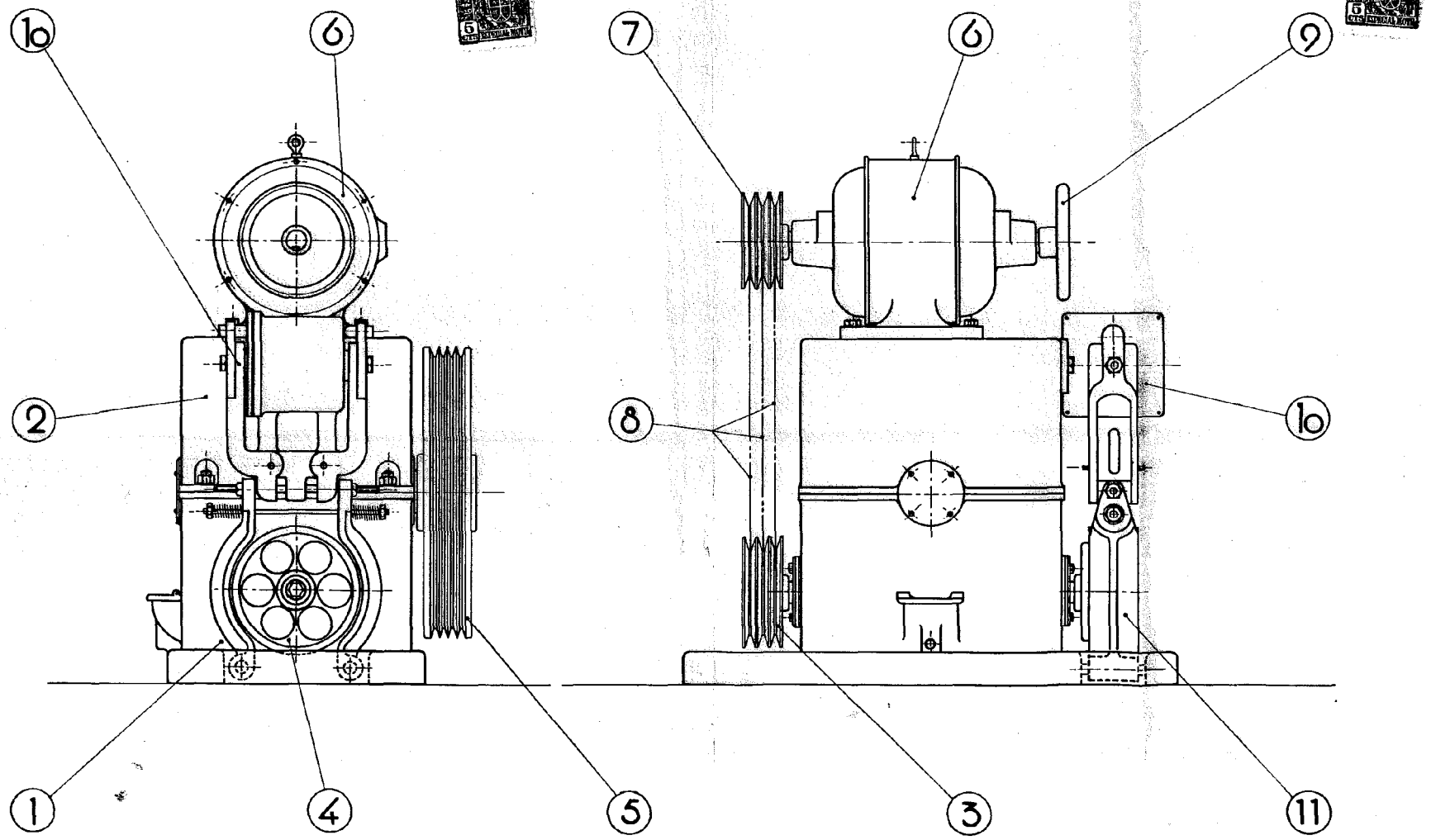

ESCALA VARIABLE

Madrid, 10 Febrero 1951

p.o.