25607.

23 ENE

Memoria Descriptiva
del
Modelo de Utilidad

que por 20 años, para España y sus Posesiones, se solicita a favor de DON JAIME CASTEJON CHACON, de nacionalidad española, residente en MADRID (España), calle de San Bernardo núm. 113, por: "UN DISPOSITIVO PARA ABASTECER DE PAPEL CONTINUO A LAS MAQUINAS DE ESCRIBIR".= - - - - - - - - - - - - -

-ooo-

El presente modelo de utilidad tiene por objeto garantizar la propiedad y explotación exclusiva en España y sus Posesiones , de un dispositivo aplicable a las máquinas de escribir, cuya finalidad es la de mantener el suministro de papel continuo a la misma, mediante un rollo montado convenientemente en dicho aparato.

Para el mejor desarrollo de ésta memoria, se acompaña una hoja de dibujos que a título de ejemplo, ofrece la realización del objeto que se trata de registrar.

La figura 1ª, presenta al dispositivo visto de frente, o sea, por la cara posterior de la máquina.

La figura 2ª, lo muestra por un lateral en disposición de ser utilizado, apreciándose en linea punteada un esquema del carro donde se aplica.

Estos dibujos se complementan con las siguientes indica-

95607 23 ENE.

ciones:

1.- Varetas laterales que sostienen al eje del rollo de papel.

2.- Traviesa que une a las anteriores y sirve de base para las ruedas.

3.- Eje donde va dispuesto el rollo.

4.- Varetas para acoplar el aparato al carro de la máquina.

5.- Pasadores donde se ajustan la barra del mismo.

6.- Tornillo para fijar los pasadores 5.-

7.- Muescas para alojar los extremos del eje 3.

8.- Ruedas que facilitan la marcha simultánea con el carro.

9.- Eje que permite el juego de la vareta 4 sobre la vareta 1.

De acuerdo con éstas figuras e indicaciones, pasamos a describir las características del dispositivo que nos ocupa, que consta de un armazón o estructura contituida por dos varetas laterales 1, unidas por su base a una traviesa 2 y provista cada una en la extremidad superior de su cara posterior con una muesca 7 donde se alojan los extremos de un eje 3, en el cual y debidamente centrado, se sitúa el rollo de papel continuo que ha de alimentar ininterrumpidamente a la máquina. Asimismo, puede disponerse otra muesca idéntica en la parte media de cada una de dicha varetas, con el fin de aplicar otro rollo suplatorio o por si se desea sacar copia, previa la adecuada aplicación del oportuno papel carbón.

Hacia la parte superior de las varetas laterales 1, y montada mediante un eje 9, van situadas sendas varetas 4, cuya misión es acoplar el dispositivo al carro de la máquina, para lo cual van dotadas en su extremo opuesto de un pasador 5, articulado por medio de otro pequeño eje, en

23 EN

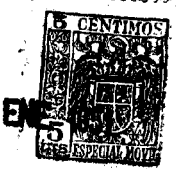

estos pasadores se ajusta la barra del carro de la máquina, quedando aprisionada por medio de los tornillos 6, que atraviesan y fijan a cada pasador.

Hacia los extremos de la traviesa 2 que constituye la base de la armazón, quedan situados unos juegos de ruedas dobles 8, que tienen como finalidad facilitar el rodamiento uniforme del dispositivo con el carro de la máquina a que se aplique.

Como se apreciará lo expuesto en ésta descripción, al adoptar nuestro aparato, se resuelve totalmente el problema de continuidad en la escritura mecanográfica, con el consiguiente ahorro de tiempo y de molestia al colocar el papel sin que ello suponga un costo elevado, ya que por su característica el dispositivo no ha de dar lugar a un notable desembolso.

Descrita suficientemente la naturaleza y objeto de éste Modelo de Utilidad, se declara que los puntos sobre los cuales ha de recaer el mismo, están comprendidos en las siguientes:

REIVINDICACIONES

1ª.- Un dispositivo para abastecer de papel continúo a las máquinas de escribir, caracterizado por un armazón que consta de dos varetas laterales y unidas por su base a una traviesa, la cual va provista de dos juegos de ruedas dobles que permite la marcha simultánea con el carro, cada una de éstas varetas llevan en la parte alta de su parte posterior una muesca para alojar los extremos de un eje, en el que se dispone bien centrado un rollo de papel continúo. Hacia la parte media de éstas varetas, pueden practicarse las dos muescas para sitúar otro rollo, supletorio o para obtener copias previa aplicación del papel carbón.

2ª.- Un dispositivo para abastecer de papel continúa a las máquinas de escribir, según la reivindicación 1ª, caracte-

25607- 23 ENE

rizado porque hacia la parte superior de las varetas laterales van montadas mediante un eje, sendas varetas que tiene la misión de acoplarse por su extremo opuesto el carro de la máquina, para lo que están dotadas con un pasador articulado por un pequeño eje; una vez que la barra del carro queda alojadae en dicho pasador, se cierra éste con un tornillo que lo atraviesa y fija cada extremidad del citado carro.

3ª.-"UN DISPOSITIVO PARA ABASTECER DE PAPEL CONTINUO A LAS MAQUINAS DE ESCRIBIR"

Tal como se describe en la presente memoria que consta de cuatro hojas foliadas y mecanografiadas por una sola cara a las que se acompaña una hoja de planos para su mejor comprensión.-

Madrid, 22 de Enero de 1.951.-

Rodolfo de la Torre
P. P.

25607
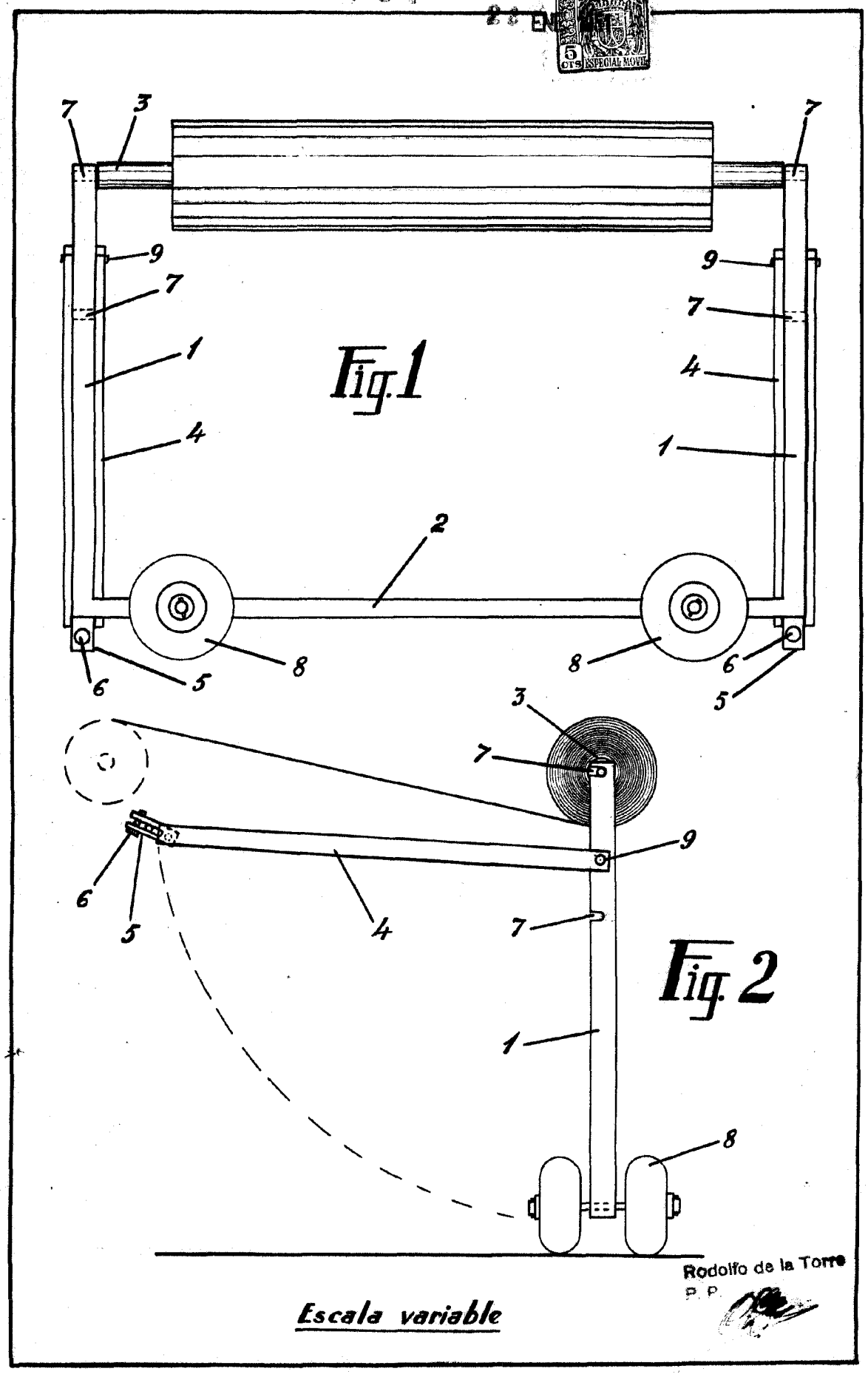
Hoja única