24864

MEMORIA DESCRIPTIVA

del MODELO DE UTILIDAD, por 20 años, solicitado a favor de - Doña Juana Andrea HAMON, de nacionalidad Francesa, residente en Barcelona, calle de Consejo de Ciento numero 304, por : " UN SACACORCHOS MEJORADO ".

Este Modelo de Utilidad se refiere a un nuevo sacacorchos-tipo barrena, cuya característica esencial consiste en el hecho de que el mango o empuñadura del mismo constituye por su forma un útil adecuado para levantar y arrancar los tapones - metálicos denominados " corona " montados en la boca de cualquier frasco o botella.

Otra característica consiste en que la barrena del propio-sacacorchos queda protegida, cuando no se emplea, por una funda que se monta cuando ha de utilizarse la citada barrena a modo de travesaño en la cabeza de aquel obteniendo asi el - medio de sujeción y maniobra del mismo.

En los dibujos de la hoja adjunta se representa el sacacorchos de que se habla, en un caso concreto de realización prác

tica.

En la figura 1, se muestra aquel visto de frente y desprovisto de su cápsula de protección; en la figura 2, se dibuja de lado con la cápsula de protección montada en el mismo y en la figura 3, se representa suelta la citada cápsula.

El sacacorchos de que se habla comprende una barrena -1- que se prolonga por el extremo opuesto a su punta en una porción fileteada -2- a la que sigue una cabeza -3- constituída por un bloque que presenta dos caras planas -4- paralelas entre sí en tanto que visto de frente forma dos ramas, una -5- corta, a modo de diente y otra larga -6- que se prolonga más y cuyo conjunto afecta la disposición adecuada para su utilización como útil para levantar los tapones metálicos denominados corona.

La barrena -1-, cuando no se utiliza, queda cubierta por una funda -7-, cerrada por un extremo, en tanto que por el otro presenta una zona roscada -8- que es la que se atornilla en la porción fileteada -2-. Cuando se utiliza la barrena -1- la propia cápsula -7- se dispone en un agujero -9- de la cabeza -3- constituyendo el travesaño por el que se sujeta el sacacorchos para su maniobra.

El sacacorchos descrito podrá ser variable en sus dimensiones y en las formas accesorias de sus partes componentes, en los materiales de que se fabrique, en la forma como se obtenga y en general en todo cuanto no altere, cambie o modifique su esencialidad.

N O T A

Se reivindica como objeto de este Modelo de Utilidad:-

1º.-Sacacorchos perfeccionado tipo barrena, caracterizado por el hecho de que su cabeza constituye un útil adecuado para la operación de levantar tapones metálicos tipo corona.

2º.- El propio sacacorchos, caracterizado por el hecho de que la barrena del mismo queda alojada, cuando no se utiliza, en una funda montada en el mismo y, cuando este se utiliza, dicha funda se dispone en un agujero que presenta la cabeza del propio sacacorchos, constituyendo el travesaño por el que aquel se sujeta para su maniobra.

3º.-Un sacacorchos mejorado.

Consta la presente memoria descriptiva de tres hojas foliadas escritas por una sola cara.

Barcelona, 26 de OCTUBRE de 1.950.

P. A.

24864

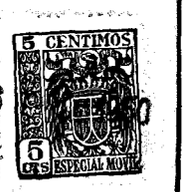

Fig. 1

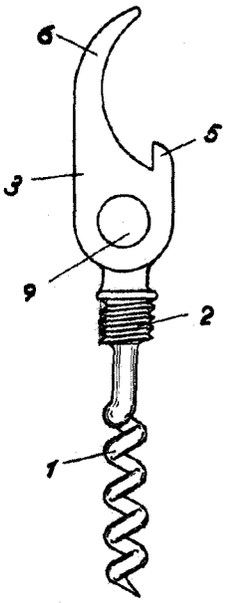

Fig 2

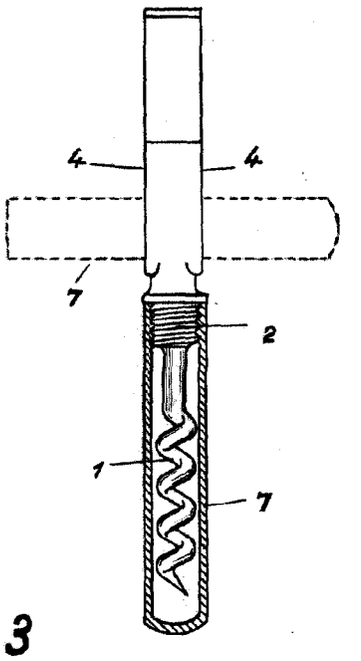

Fig. 3

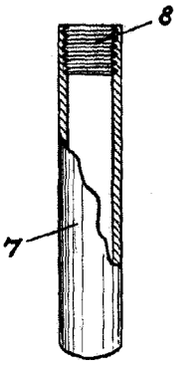

BARCELONA 26 DE Octubre DE 1955.

P. A.

Escala variable.