1

18 N

21495

MODELO DE UTILIDAD

por "Vasos de vidrio, cristal u otra materia frágil".

a favor de GRIFE & ESCODA, S. L., domiciliada en Barcelona, calle Fernándo, nº 36.

5 MEMORIA DESCRIPTIVA

Se caracterizan los vasos de materia frágil objeto del presente modelo de utilidad, por sus particularidades configurativas que les hacen más resistentes a la rotura por choque, al volcarse.

En el dibujo adjunto y a mado de ejemplo, aparece representado un vaso configurado de acuerdo con el objeto del modelo de utilidad que nos ocupa, siendo en el mismo: Fig. 1, una vista en perspectiva de su alzado; y Fig. 2, una vista de lado, en sección por un plano vertical de simetría.

Caracteriza a los vasos de referencia el hecho de presentar cerca de su borde, una franja horizontal -1- abombada, apropósitamente para que si se vuelca el vaso, no pueda ser su borde lo que choque contra la superficie que le sustenta, sino el abombamiento -1- que por sus características configurativas tiene mayor elasticidad y más resistencia a la rotura que aquel.

En la ejecución práctica del modelo de utilidad según se ha descrito, podrán ser cualesquiera las magnitudes del abombamiento -1- y configurarse éste en cualquier tipo y tamaño de vasos.

N O T A

Se reivindica como objeto del presente modelo de utilidad:

1º.- Vasos de vidrio, cristal u otra materia frágil, caracterizados por el hecho de presentar cerca de su borde una franja horizontal (1) abombada, pudien-

18

21495

do ser cualesquiera las magnitudes de su abombamiento y el tipo y tamaño de los vasos en que la misma esté configurada.

2º.- VASOS DE VIDRIO, CRISTAL U OTRA MATERIA FRAGIL.

Y todo cuanto afecte a la esencialidad de lo mostrado en el adjunto dibujo y descrito en la presente memoria que consta de tres hojas foliadas y mecanografiadas por una sola cara.

Barcelona, 18 noviembre 1949.

GRIFE & ESCODA, S.L.

p/a.

FIG. 1

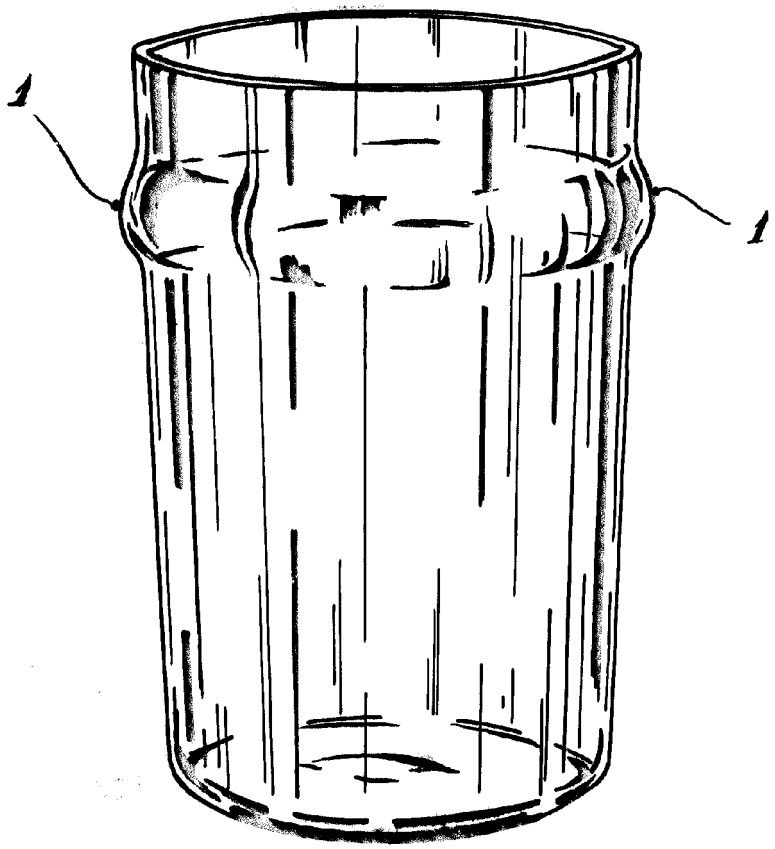

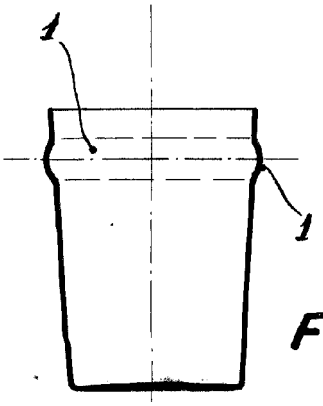

FIG. 2

BARCELONA, 8 DE NOVIEMBRE DE 1949.

P. P.

ESCALA VARIABLE