AD/JR

3 1 A

20909

M O D E L O
D E
U T I L I D A D

a favor de Don HERIBERTO COMET VILÁ, de nacionalidad española, residente en Barcelona, calle Provenza, 38, 3º, 2ª, por "MANGUITO PARA TERMINALES Y EMPALMES DE MANGUERAS Y TUBOS FLEXIBLES ANÁLOGOS".

- • -

MEMORIA DESCRIPTIVA

La presente invención se refiere a un manguito destinado al acoplamiento de racors, boquillas, terminales y empalmes de mangueras y tubos flexibles similares, el cual permite obtener una completa fijación entre las partes a unir, efectuándose con el mismo la operación del arrollamiento usual sobre el tubo de una manera fácil y eficiente, resultando, con el empleo de dicho manguito, perfectamente ajustados los extremos de la manguera o análogo, todo lo cual supone notorias ventajas sobre los sistemas seguidos hasta el presente, en los que se recurre

20909 31 AGO

a un arrollamiento de hilo montado sobre el tubo, arrollamiento que se efectúa manualmente y que, por tanto, resulta muchas veces defectuoso o poco eficiente en orden al acoplamiento a que se destina.

Esencialmente, este manguito consiste en un aro o pieza cilíndrica, la cual presenta en sus paredes, en el sentido de la generatriz, varios nervios, y en un punto determinado de su superficie una abertura en plano inclinado, estando destinados los referidos nervios a facilitar el giro del manguito sobre el tubo elástico, y teniendo por misión la abertura inclinada permitir la introducción del hilo o bramante destinado a estrangular el tubo elástico sobre el elemento al que se ha de unir.

El giro de este manguito da lugar a un arrollamiento uniforme y regular del referido hilo, deteniéndose el manguito cuando la capa formada no le permita proseguir el giro. Este manguito puede estar formado por una sola pieza o bien dividido en dos sectores, unidos mediante pasadores apropiados a través de unas orejas.

Para la mejor comprensión de la presente memoria descriptiva se acompaña un dibujo en el que, tan sólo a título de ejemplo, se representa dos casos prácticos de realización de un manguito de las características indicadas.

En dicho dibujo, la figura 1 es una vista en perspectiva del manguito objeto de la invención; en la figura 2 se representa una sección transversal del mismo; la figura 3 muestra este mismo dispositivo una vez termi-

nada la operación del arrollamiento del hilo sobre el tubo o manguera; y la figura 4 muestra una variante del manguito indicado, formado en el presente caso por dos piezas complementarias.

Este manguito puede estar constituído por un solo cuerpo (figuras 1, 2 y 3) o bien por dos sectores ajustables (figura 4). En ambos casos, su modo de empleo es el mismo.

El objeto de la invención está formado por un aro o pieza tubular -1- (figuras 1, 2 y 3), con sus bordes de ambas bases provistos de unos nervios periféricos -2-, figurando en la parte central de la pared de este aro -1- otros dos nervios similares -3-, entre los cuales queda formada una zona de sección convexa -4-. Unos salientes -5-, distribuídos según la generatriz sobre el manguito -1- facilitan la colocación de una herramienta adecuada -6- para el giro del manguito -1-.

En la zona -4- se ha practicado una abertura -7-, que presenta la particularidad de tener sus aristas, determinadas por el grueso del sector -4-, en plano inclinado, al efecto de permitir el deslizamiento del manguito -1- sobre el hilo o bramante -8- a medida que éste, en virtud del giro de aquél, se va arrollando sobre el tubo elástico -9-.

En la figura 4 se representa una variante del manguito descrito, en la que este dispositivo está constituído por dos piezas acoplables -10- y -11-, en cuyas aristas de unión figuran las aletas -12- destinadas a re-

cibir los tornillos de retención -13-.

En las figuras 1 y 2 puede apreciarse la manera de colocar el manguito -1- en la extremidad del tubo elástico -9-.

El proceso a seguir es el siguiente: una vez dispuesto el manguito en el extremo del tubo -9-, se introduce por la abertura -7- uno de los cabos del hilo -8- (figuras 1 y 2). Aplicando a continuación una herramienta apropiada, tal como una llave o palanca -6-, apoyándose por sus extremos sobre los nervios -5- del manguito, se imprime a este último un giro, (en el sentido de las flechas, es decir en el opuesto al de corte de los planos inclinados de la abertura -7-), con lo cual el hilo -8- se irá ajustando al perfil del tubo. Prosiguiendo el movimiento del manguito, se irá formando un arrollamiento compacto que estangulará el tubo elástico -9- sobre la extremidad de la boca de la manguera, por ejemplo. Este arrollamiento constará de una o más capas, según sea la separación inicial existente entre manguito y tubo. Cuando el hilo cubra esta distancia, ya no será posible continuar con el giro del manguito, el cual quedará fuertemente aprisionado sobre el arrollamiento del tubo interior.

Para efectuar la operación inversa, es decir para desacoplar el empalme o los extremos unidos, basta proceder en sentido contrario, esto es hacer girar el manguito hasta que queda libre de la presión interior producida por el arrollamiento, el cual podrá deshacerse de este modo

5 CENTIMOS 5 CTS ESPECIAL MOVIL

fácilmente.

Cuando se emplee el manguito representado en la figura 4, será posible separarlo totalmente del arrollamiento, ya que para ello sólo se precisará liberar las orejas -12- de los tornillos -13-.

Serán independientes del objeto de la invención los materiales, formas y dimensiones, tanto absolutas, como relativas, del manguito descrito, siempre que las modificaciones que introduzcan no afecten a su esencialidad.

- . -

N O T A

Se reivindica como objeto del presente modelo de utilidad:

1. Manguito para terminales y empalmes de mangueras y tubos flexibles análogos, que consiste esencialmente en un aro o pieza cilíndrica, la cual presenta en un punto determinado de su superficie una abertura con sus aristas inclinadas, y figurando en dicho aro, en el sentido de la generatriz del cilindro, unos nervios para apoyo de la herramienta destinada a imprimir un giro al manguito sobre el tubo elástico al que se aplica.

2. Manguito para terminales y empalmes de mangueras y tubos flexibles análogos, según la reivindicación anterior, que se caracteriza por el hecho de que el manguito está formado por unaodos piezas acoplables, ajustadas

20909

31 AG

entre sí mediante unostornillos de presión alojados en unas orejas formadas en las zonas de unión de las dos piezas complementarias.

3. Manguito para terminales y empalmes de mangueras y tubos flexibles análogos.

5.

La presente memoria consta de seis hojas foliadas, escritas por una sola cara.

Barcelona, a 31 de agosto de 1949.

Heriberto COMET VILA

p.a. FONT

D. HERIBERTO COMET VILÁ 20909 Hoja única

20909

31 AGO 1949

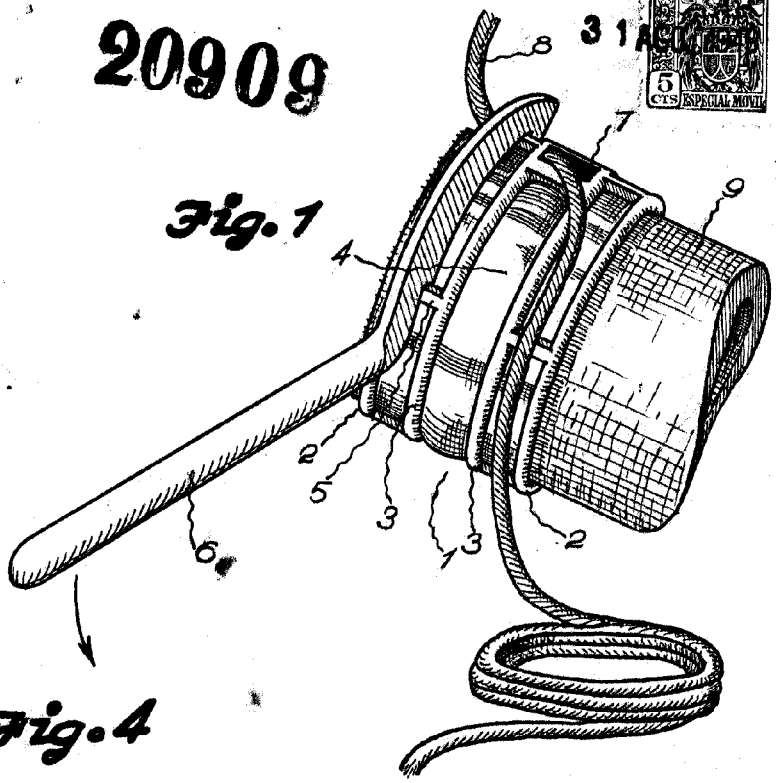

Fig. 1

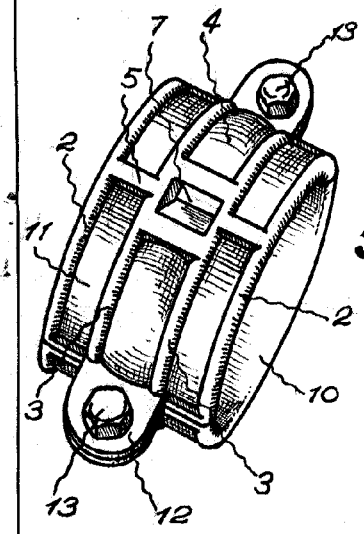

Fig. 4

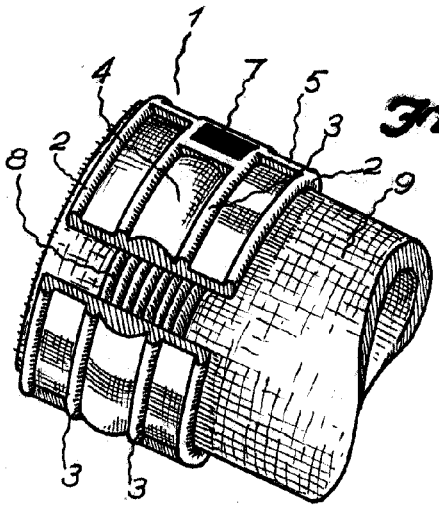

Fig. 3

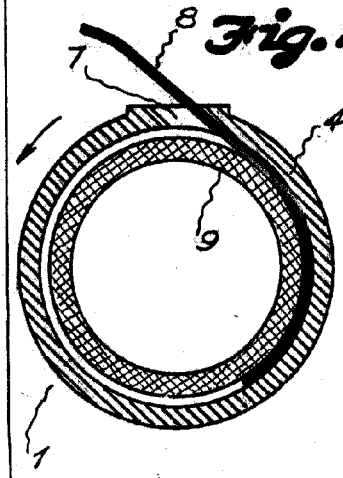

Fig. 2

Barcelona, 31 agosto 1949
Heriberto Comet Vilá
p.a.

FOINTI