19785

EB. =

M E M O R I A D E S C R I P T I V A

para un Modelo de Utilidad, por veinte años, por: = Cerradura para volantes de automoviles = a favor de Don Luis Abati Chiqueri; residente en Madrid - Covarrubias, 29 -.

El presente modelo de utilidad se refiere a una cerradura para volantes de automoviles, que permite inmovilizar aquellos, impidiendo por tanto el uso de tales carruajes, y que es fácilmente adaptable a la columna que soporta el volante, mediante una abrazadera de forma y dimensiones adecuadas.

Esencialmente la cerradura consta de una horquilla o pieza en U que se monta sobre uno de los radios del volante, al que deja comprendido entre los brazos y la base de dicha U, mientras que la parte inferior de esos brazos entra en unos alojamientos circulares de una pieza solidaria de la referida abrazadera, en la cual va montada la cerradura propiamente dicha, que lleva en su interior una pieza cilíndrica que se gira con la llave y presenta dos rebajos en media caña capaces de dejar pasar los brazos de la horquilla y una parte maciza, opuesta a dichos rebajos, que al alojarse en otros que al efecto llevan los referidos brazos los inmoviliza fijando el volante. Esa parte de cerradura propiedamente dicha es solidaria de la abrazadera, que a su vez se compone de dos partes unidas entre sí, una vez colocadas en la columna del volante, por remaches o de otro

modo permanente.

Dada la variedad de tamaños y formas de las columnas y volantes de los diversos carruajes automoviles, se comprende que la cerradura que se reivindica puede tener muy distintos tamaños y detalles de presentación y que en todo caso se la hará de cualquier material convenientemente resistente; pero como tales variaciones, así como las que puedan hacerse en la organización de la cerradura, no afectan a la esencialidad reivindicada, las distintas disposiciones que se establezcan con cualesquiera de tales modificaciones estarán igualmente comprendidas y protegidas por el presente registro.

En esta idea, las adjuntas figuras corresponden únicamente a una forma de ejecución, sin carácter alguno limitativo, que presentamos a título de ejemplo de realización, para mayor claridad y concreción de esta memoria descriptiva.

La figura 1 presenta la proyección parcial y esquematica en alzado de la parte superior de la columna que soporta el volante, de uno de los radios de éste y de la cerradura, colocada cumpliendo su cometido.

La figura 2 corresponde a la vista del conjunto, montado y separado del volante, por el lado contrario al de la abrazadera.

La figura 3 muestra dos proyecciones complementarias de la mencionada horquilla de sujeción.

La figura 4 se refiere a la proyección en planta del conjunto abrazadera cerradura y sobre tal proyección se detalla la sección correspondiente a la parte en que se efectúa la sujeción de la horquilla.

Con referencia a dichas figuras y a los números que sobre ellas designan las distintas piezas y elementos que interesan a los fines de ésta memoria, la descripción y montaje de la cerradura es como sigue:

La abrazadera por la cual se sujeta la cerradura a la co -

lumna 10 del volante está constituída por las piezas 2 y 1, que dejan entre sí el espacio 9 para dicha columna y se hacen solidarias mediante los tornillos 3 que una vez apretados debidamente se fijarán de un modo permanente.

A la parte 2 de la abrazadera va unida la cerradura 4 propiamente dicha, que tiene el orificio 8 para la llave, mediante la cual se hace girar a la pieza 12, que presenta unos rebajos en media-caña que, cuando coinciden con los practicados en la parte correspondiente del cuerpo de la abrazadera, dejan los alojamientos 5 para los brazos 6 de la horquilla que sujeta uno cualquiera de los radios 11. Pero cuando se gira esa pieza 12, de modo que las partes macizas opuestas a sus medias-cañas se alojan en los rebajos 7 de los brazos 6, estos quedan inmovilizados, mientras que con la llave apropiada, introducida por el hueco 8, no se cambie la posición de la pieza 12.

Como se vé, la cerradura que se reivindica constituye un dispositivo de fácil manejo, uso seguro y realización económica, que permite impedir la utilización de un carruaje automovil al que no posea la llave especial necesaria, ya que no es posible girar el volante para la conveniente dirección de la marcha del vehículo.

N O T A

El presente Modelo, consta de las siguientes reivindicaciones:

1. - Cerradura para volantes de automoviles, caracterizada porque está constituída por una abrazadera que se sujeta abarcando a la columna del volánte, uniendo las dos partes que la forman por remaches o de cualquier modo permanente apropiado; y de cuyas partes una es solidaria del cuerpo de la cerradura propiamente dicha, en el cual se aloja una pieza cilindrica, que puede únicamente girar con

la correspondiente llave y que presenta unos rebajos en media-caña que pueden o nó coincidir con otros practicados en el referido cuerpo.

2. - Cerradura para volantes de automoviles, según lo reivindicado en el punto anterior, caracterizada porque complementa la disposición reivindicada una horquilla o pieza en forma de U, que se coloca a caballo de cualquiera de los radios del volante y cuyos brazos entran en los alojamientos formados por las medias-cañas de la pieza cilíndrica y las del cuerpo de la cerradura, cuando ésta está abierta; mientras que, al cerrarla con la llave, gira dicha pieza, entrando sus partes macizas, opuestas a los rebajos, en otros análogos prácticados en dichos brazos, de modo que los inmoviliza, con lo que queda fijado el volante.

3. - Cerradura para volantes de automoviles -

Según se describe y reivindica en esta memoria descriptiva y se detalla e ilustra con los planos reglamentarios que a la misma se acompañan.

La cual consta de cuatro hojas, foliadas y escritas a máquina por una sola de sus caras.

Madrid, a 23 de Abril de 1949. -

Luis Abati Chiqueri

Hoja ún

19785

Fig. 1.

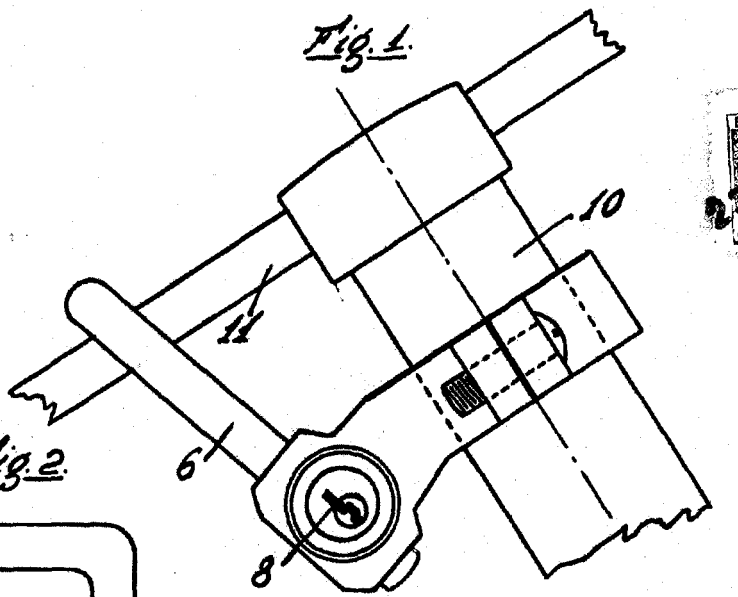

Fig. 2.

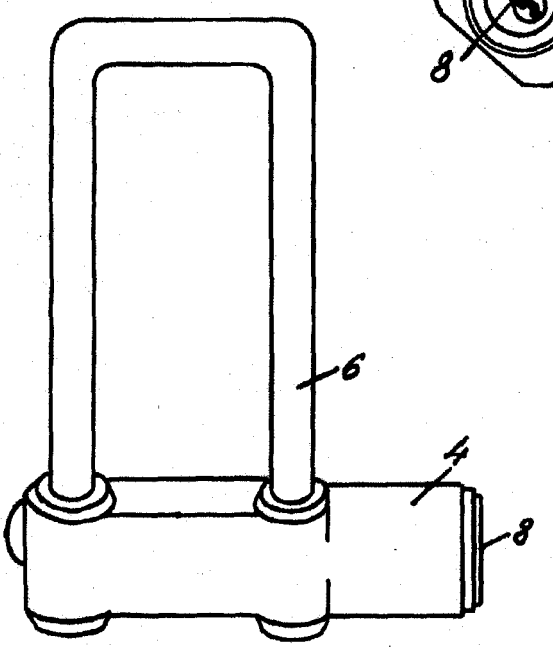

Fig. 3.

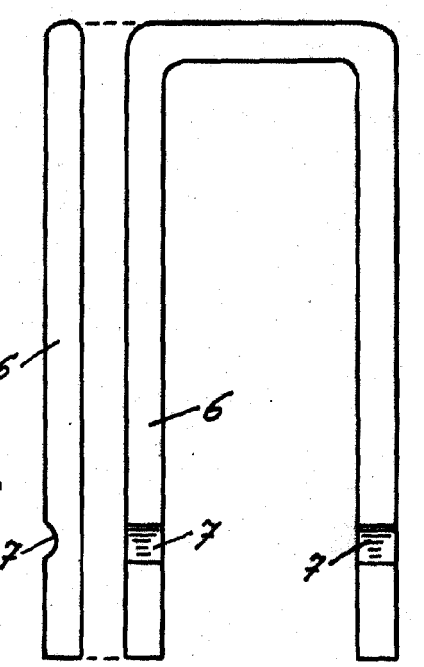

Fig. 4.

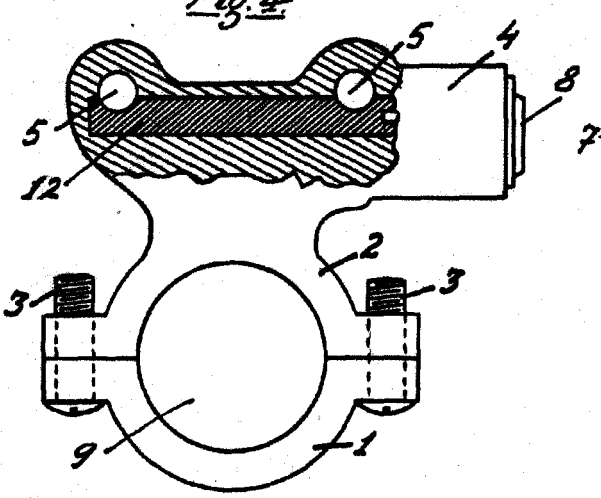

ESCALA VARIABLE