18979

18979

MODELO DE UTILIDAD

por veinte años, a favor de D. RUDESINDO QUERCL SERRANO, de nacionalidad y residencia españolas, domiciliado en Barcelona, calle de Provenza nº 238, 2º, 2ª, por UN SOPLILLO PERFECCIONADO.----------

MEMORIA DESCRIPTIVA

El objeto de este registro es un soplillo perfeccionado, para avivar el fuego, que por ser nuevo en España, solicita el recurrente que se le garantice en su Propiedad Industrial mediante la concesión del correspondiente modelo de utilidad, al que se refiere la presente memoria descriptiva.----------

Se caracteriza este soplillo porque su pala es fácilmente recambiable, de material liviano y barato tal como el cartó, y su elasticidad respecto al mango se asegura por un enlace de caucho elástico.

5 CENTIMOS 5 CTS ESPECIAL MOVIL

Los dibujos que a título de ejemplo se adjuntan a esta memoria dan una idea de las características del soplillo en cuestión.----------

En estos dibujos: -1- es el mango, que puede ser de madera contraplacada; -2- son los elementos constitutivos del enlace elástico, formados por dos gruesas tiras de caucho que abrazan y se fijan por las clavijas -3- al extremo de -1- y a la pieza o escudete -4- de sujeción de la pala -5-.----------

Para fijar sólidamente -4- con -5- basta otro escudete -6- y un pasador roscado -7- con su tuerca palomilla, o tuerca sencilla -8-; asegurándose los asientos de todas estas uniones con las arandelas metálicas -9-.----------

N O T A

A los efectos legales de este registro será variable todo cuanto no afecte, altere, cambie o modifique la esencia del soplillo perfeccionado descrito, de acuerdo con las reivindicaciones siguientes:

1.- Un soplillo perfeccionado, caracterizado por

el hecho de que su pala es recambiable, pudiendo ser rígida o no, ya que la elsaticidad de posiciones angulares entre su plano y el mango se asegura por un enlace simple o múltiple de caucho elástico.--------

2.- El propio soplillo, caracterizado por el hecho de que su mango es rígido, preferentemente de madera, en cuyo extremo se sujetan por clavijas una o dos tiras elásticas de caucho u otro material elástico , las cuales, por sus extremos opuestos, sujetan también por clavijas a una pieza o escudete plano al que se fija la pala,entre dicho escudete y otro,por medio de un pasador roscado con su tuerca palomilla o corriente.----------

3.- El propio soplillo, caracterizado por el hecho de que la pala sea preferiblemente de cartón, con el/orificio para el pasador roscado y con una escotadura coincidente con el perfil superior del escudete de sujeción.----------

4.- Un soplillo perfeccionado.

Todo tal y conforme a la presente memoria descrip

18979

1 tiva, que consta de cuatro hojas foliadas y escritas a máquina por una cara, y una hoja con dibujos explicativos.----------

Madrid, _____

5 Por autorización de D. RUDESINDO QUEROL SERRANO,

IGNACIO DE OTTO
P. P.

D. RUDESINDO QUEROL

Hoja única

18979

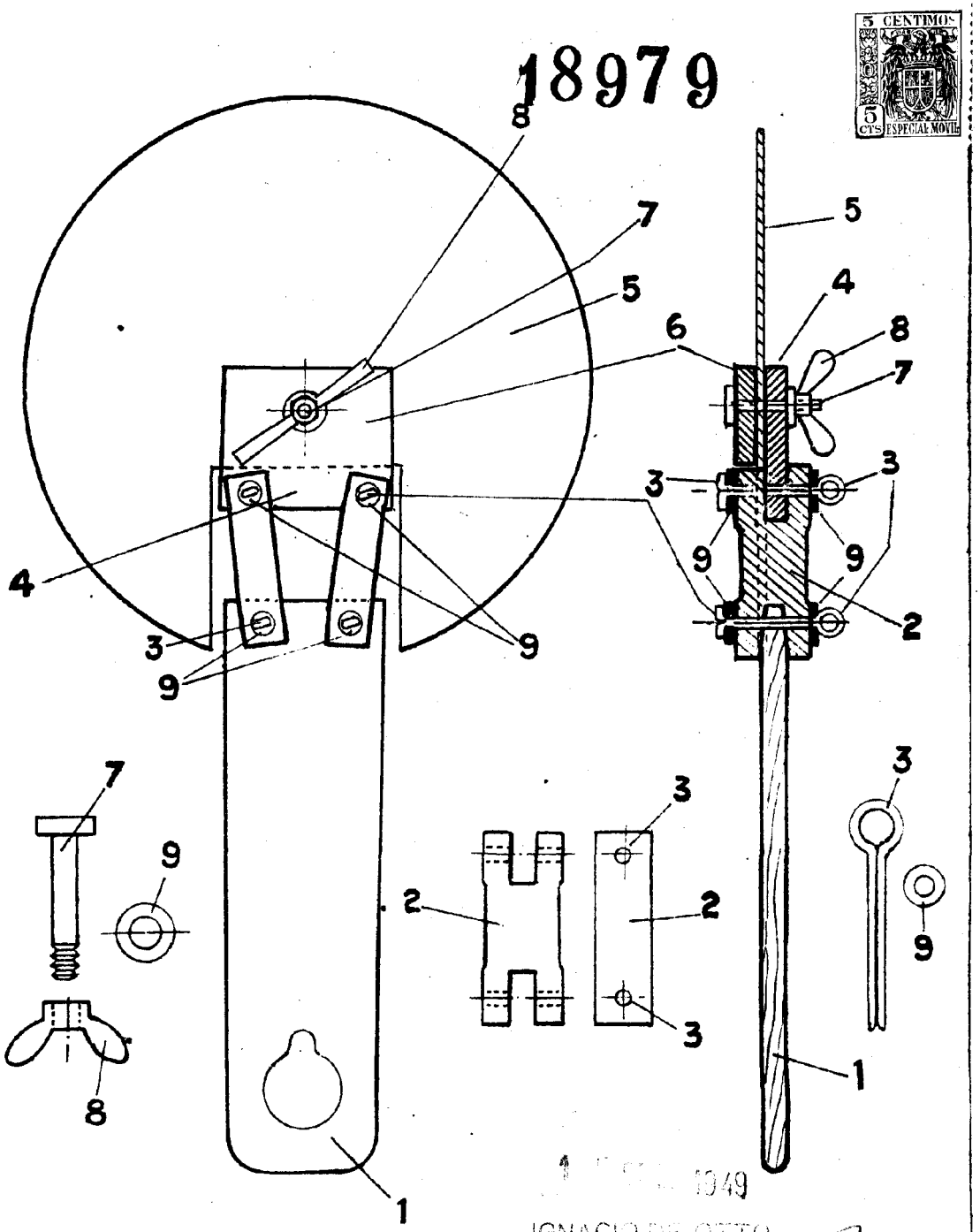

IGNACIO DE OTTO
P. P.

ESCALA VARIABLE