16895

M E M O R I A D E S C R I P T I V A

del MODELO DE UTILIDAD, por 20 años, solicitado a favor de los Sres. Don Roberto SEGARRA Menvielle, Don Marcelo SEGARRA Menvielle y Don José ARTÈS Marco, los tres de nacionalidad Española, residentes en Barcelona, el 1º en la calle Vallirana numero 5, el 2º en Mayor de Gracia, numero 71 y el 3º en la calle de Venus, numero 10, por " UNA PISTOLA JUGUETE ".

Este Modelo de Utilidad se refiere a una pistola de juguete con su correspondiente mecanismo, de sistema revolver y en la que se dispara un proyectil de corcho o análogo, con fuerza naturalmente inofensiva, al tiempo que se produce la explosión de un fulminante, y por la fuerza expansiva de los gases producidos con ella, con su chasquido característico. Con ello se produce una impresión más de realidad que no con las pistolas corrientes reducidas sea solo a produsir el chasquido imitando el ruido de un disparo, sea a lanzar con más o menos precisión el proyectil por efecto de una fuerza cualquiera.

El mencionado juguete es corpóreo y en su aspecto y volú -

men exteriores se asemeja a las pistolas de repetición llamadas " revolver ".

Para su mejor comprensión es oportuno referirse ya desde luego al dibujo adjunto, esquemático, en corte convencional, que se representa en ejemplo concreto de ejecución del juguete de referencia; pero explícitamente se manifiesta, que a los efectos legales del registro que se solicita, podrá ser variable todo cuanto revista carácter accesorio o circunstancial relativamente a lo que constituye la esencialidad del mismo.

El mecanismo albergado en su interior consta primordialmente de un cilindro o tambor -1- , con sus correspondientes alveolos para las balas y las pequeñas cámaras de explosión donde se aloje el fulminante productor de la detonación y la propulsión conjuntamente. Además comprende el gatillo -3-, una leva -4- de accionamiento del tambor, el percutor -2- y su dispositivo de retroceso.

Al presionar con el dedo sobre el gatillo -3-, éste retrocede y se eleva empujando con la prominencia de su parte extrema la plaquita elástica -7-, que a su vez desplaza hacia atrás el martillete percutor -2- hasta el punto en que sobrepasando el borde de la citada placa y cesando dicha fuerza, tiene lugar la enérgica caída contra el lugar en que percute sobre el fulminante. Está asegurada y ampliada esta potencialidad por el fuerte resorte -6-.

Paralelamente al dicho movimiento de elevación que determina el gatillo en el percutor, también la leva -6-, de forma semilunar, impulsa con su extremo superior al cilindro -1- por medio de una corona dentada o con entalladuras alrededor de su eje, dando lugar así a la colo -

cación del proyectil correspondiente en el punto apropósito para ser percutado.

Dicha palanca - leva -4- está inserta a la pared de la pieza gatillo por una sujeción fija o punto de apoyo -10- que le permite un movimiento basculante. Durante su movimiento de subida y gracias al muelle plano o de torsión -5- que enlazado a su mismo eje presiona sobre el saliente del gatillo manteniéndose inclinada hacia adelante, dando lugar a que su extremo superior engarce con las mencionadas entalladuras del tambor.

Y cuando ha cesado la presión y toda la pieza completa tiende a descender, la misma acción tirante del muelle -5- asegura la maniobra de regresión del gatillo a su punto de orígen, para recomenzar otro ciclo igual, con cuya repetición se dispararían sucesivamente la totalidad de los proyectiles alojados en el tambor rotatorio, cuyo número puede ser por ejemplo de seis, como en los revólveres cuya forma se reproduce.

Naturalmente y según se ha dicho ya, en la realización practica de este Modelo, podrá variar todo cuanto convenga, sin salirse de lo que constituye su esencialidad característica.

---------- N O T A ----------

Se reivindica como objeto de este Modelo de Utilidad:-

1º.-Una pistola juguete, en la que al apretar el gatillo se produce el disparo de un percutor que al incidir sobre el fulminante cargado produce una detonación al tiempo que los gases originados impulsan, con fuerza inofensiva, un pequeño proyectil, y todo combinado con un dispositivo que sitúa frente al percutor otro proyectil y fulminante de los cargados en un tambor giratorio y así sucesivamente

de forma que con un mecanismo sencillo y una disposición general simple se obtiene, como en las pistolas - revol - ver verdederas, el triple efecto de disparo de un proyec - til, detonación y encaje de otro proyectil, todo con solo actuar sobre el gatillo.

2º.-Una pistola juguete según reivindicación 1ª., provista de un mecanismo cuyos elementos fundamentales son:

a).-Un tambor que puede girar sobre un eje, provisto de alveolos para alojar correspondientes proyectiles impul - sivos y fulminantes, y con una corona de entalles o estría.

b).-Un percutor obligado por un sistema de muelles a apli carse contra el tambor, quedando enfrentado su pico percu - tor con el alveolo que se enfrenta a su vez con el cañón, elemento percutor que puede bascular alrededor de un punto de articulación.

c).-Un gatillo obligado por un muelle, que al girar, por ser presionado con un dedo, obliga asimismo a girar al martillete-percutor por intermedio de una lámina elás - tica, hasta que rebasando el saliente del gatillo que ro - zaba con dicha lámina el borde de la misma, queda suelto el percutor y bajo el efecto del muelle que obliga al mismo se produce la enérgica caída del mismo o sea su acción de golpe sobre el fulminante.

d).-Una palanquita articulada al propio gatillo y obli- gada por su muelle, terminada en una uña que se introduce en las estrias del tambor, determinando el giro de éste, cuando dicha palanquita asciende siguiendo el movimiento del gatillo, una vez el saliente de éste ha rebasado la lámina elástica por cuyo intermedio se levanta el percutor.

16895

3º.-Una pistola juguete.

Consta la presente memoria descriptiva de cinco

105 hojas foliadas escritas por una sola cara.

Barcelona, 3 de MARZO de 1948.

P. A.
JUAN LLORT
P. P.

D. Alberto Segarra Menvielle, D. Marcelo Segarra Menvielle
y D. José Artés Marco.

1 HOJA

16895

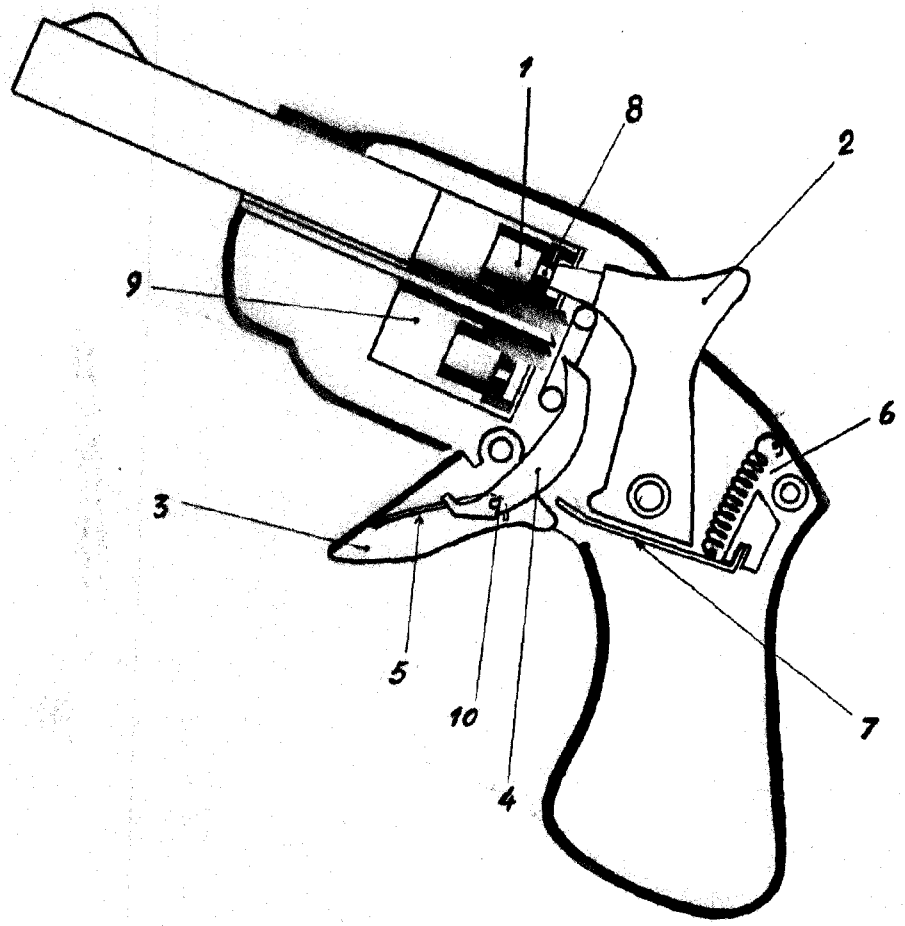

BARCELONA 3 DE Marzo DE 1948

P. A.

JUAN LLORT

P. P.

ESCALA VARIABLE.