H/V.

11532

1945

M E M O R I A D E S C R I P T I V A

que se acompaña a la solicitud de un modelo de utilidad por veinte años en España, a favor de D. Felipe Rueda Canseco, residente en Baracaldo (Vizcaya) Zaballa, 2

p o r

" APARATO PARA AFILAR Y SUAVIZAR HOJAS DE AFEITAR "

= = = = = = = = = = = = =

El presente modelo de utilidad se refiere a un aparato destinado al fin indicado que resulta sumamente ventajoso respecto a todos los conocidos porque a su poco peso y volumen, magnífica presentación y reducido coste une el que proporciona un afilado y suavizado perfectos.

Para mayor claridad y concreción de esta memoria descriptiva expondremos la esencialidad del modelo reivindicado con referencia a los adjuntos dibujos correspondientes a una forma de ejecución; pero bien entendido que este no tiene otro alcance que un ejemplo de realización utilizado al fin indicado ya que dentro de las reivindicaciones aquí establecidas pueden fabricarse infinidad de aparatos similares en los cuales las dimensiones y formas de sus distintas piezas, las primeras materias empleadas o los detalles de los mecanismos se modifique según convenga sin por ello afectar a la

5 CENTIMO 1945 5 CTS ESPECIAL MOVIL

esencialidad reivindicada y dando lugar por tanto a aparatos igualmente comprendidos y protegidos por este modelo de utilidad.

La fig. 1 representa la sección vertical del aparato.

La fig. 2 es la planta del mismo.

La fig. 3 es una sección transversal en la cual se ven los rodillos suavizadores y la disposición de la hoja que se suaviza.

La fig. 4 es otra sección transversal por la parte de los engranajes que dan lugar al adecuado funcionamiento de la máquina.

Con referencia a estas figuras y a los números que en ellas designan las distintas partes de la máquina su descripción y funcionamiento es como sigue:

En la caja 1, que se cierra por la tapa 2 mediante las bisagras 3 y cierre 4, va montado el eje 14 que mueve uno de los cilindros o rodillos suavizadores 7 (figs. 3 y 4) cuando se gira la manilla 5, montada en dicho eje, en sentido conveniente (en el caso de la figura hacia la derecha). Para ello entre la manilla 5 y dicho eje 14, se interpone un embrague 6 adecuado (que en el caso de la figura consiste en una bola que al girar la manilla hacia dicho lado encaja en alguno de los taladros convenientemente dispuestos del eje y al girarla en el contrario desembraga).

Los cilindros 7, tiene la forma especial que indica su sección de la fig. 3, es decir llevan rebajada una gran parte de modo que permite el movimiento de la cuchilla 10 del modo que enseguida decimos.

Los dos cilindros 7 se mueven simultáneamente y en sentidos contrarios al girar el eje 14 por la acción de los engranajes 15 colocados en una de las extremidades (figs. 4 y 1). Esos rodillos 7 llevan montados los cueros suavizadores 8.

La hoja de afeitar 10 se coloca entre el eje 9 y la pletina 11, que a su vez se sujeta por el tope 12 de forma cónica que es sostenido en su sitio por el muelle 13 y puede separarse de él venciendo la resistencia de este último.

5 CENTIMOS 5 CTS ESPECIAL MOVIL 1945

La combinación del engranaje 16 y de la cruz de malta 17 hacen que a cada vuelta de los rodillos suavizadores 7 la hoja se mueva del modo conveniente para que sea suavizada en ambos sentidos por diferente cara.

El funcionamiento del aparato se desprende claramente de cuanto llevamos dicho; colocada una hoja 10 entre el eje 9 y la pletina 11 y sujeta esta por el tope 12, al actuar en el sentido conveniente en la manilla 5 giran los rodillos 7 y alternativamente va presentándose la cuchilla por una y otra cara hasta que quede perfectamente afilada y suavizada.

N O T A.-

El presente modelo de utilidad comprende las siguientes reivindicaciones:

1.- Aparato para afilar y suavizar hojas de afeitar caracterizado porque en el interior de una caja de características apropiadas, van montados dos rodillos de ejes paralelos, que giran simultáneamente en sentidos contrarios al accionar una maniqueta montada en uno de dichos ejes, con intermedio de un embrague que permita la rotación solo en el sentido conveniente.

2.- Aparato según lo reivindicado en el punto 1, caracterizado porque en cada uno de los rodillos va montada una rueda dentada, asegurando el engrane de las mismas la simultánea rotación de los rodillos.

3.- Aparato según lo reivindicado en los puntos anteriores, caracterizado porque la cuchilla, que se afila y suaviza, va montada en un semi-eje, y sujeta por una pletina y pestillo, llevando ese semieje montada una cruz de malta que engrana en un dentado especial, dispuesto en uno de los rodillos, de modo que por cada vuelta de estos la cuchilla presente diferente cara.

4.- Aparato según lo reivindicado en los puntos anteriores, ca-

5 CENTIMOS 5 CTS ESPECIAL MOVIL 1945

racterizado porque los citados rodillos tienen grandes rebajos a todo su largo que permiten el expresado movimiento de la cuchilla (de acuerdo con las secciones representadas en la fig. 3 o forma similar equivalente), y el resto de su superficie exterior recubierto por el cuero suavizador - afilador, o materia que pueda hacer sus veces.

5.- Aparato para afilar y suavizar hojas de afeitar.

Según se describe y reivindica en la presente memoria descriptiva y se ilustra con los dibujos que a la misma se acompañan.

Consta esta descripción de cuatro hojas foliadas y escritas a máquina por una sola de sus caras.

Madrid, a 16 de Mayo de 1945.

D. Felipe Rueda Canseco HOJA UNICA.

11532
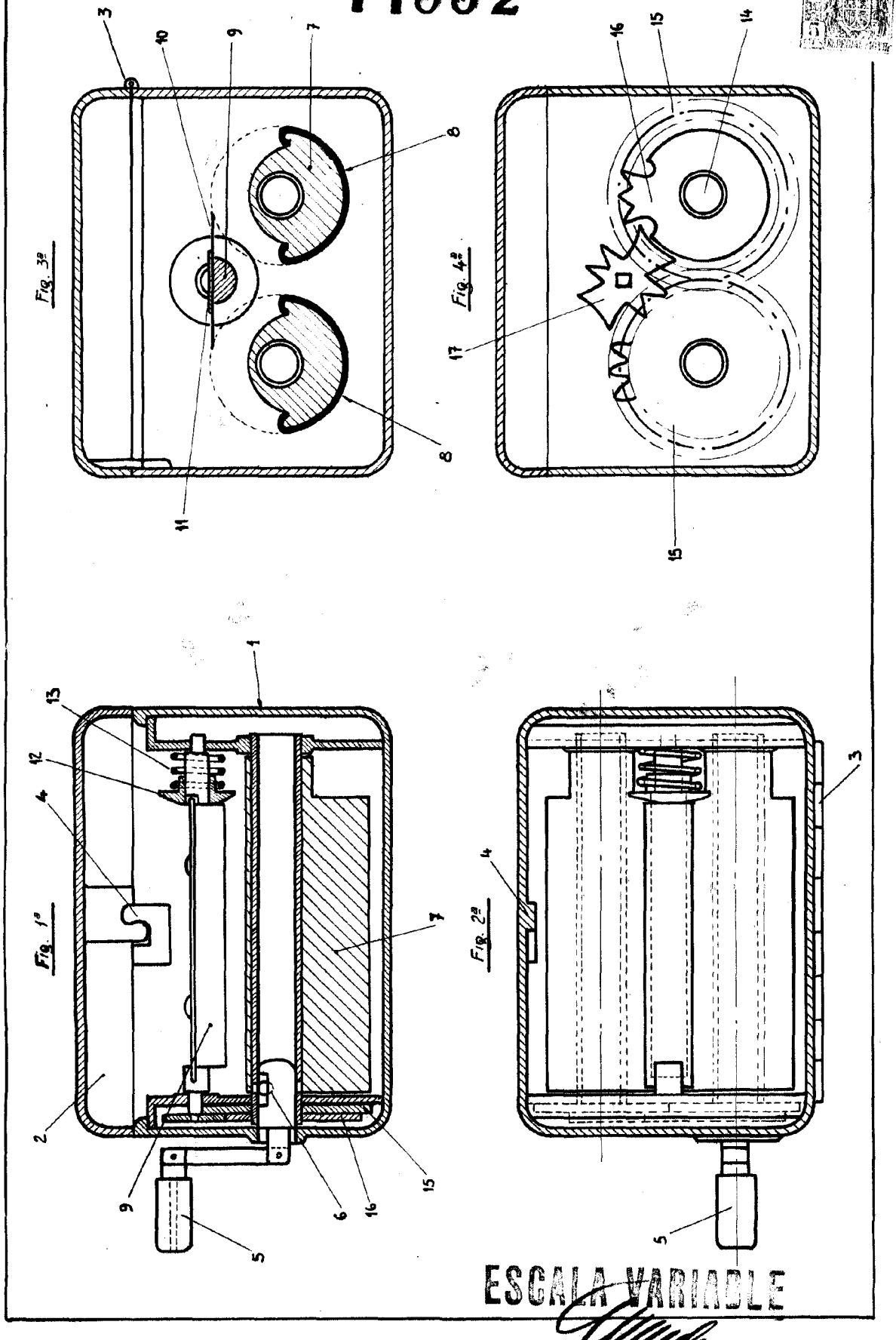
5 CENTIMOS 16 MAY 1945