MINISTERIO DE ENERGIA, TURISMO Y AGENDA DIGITAL

OFICINA ESPAÑOLA DE PATENTES Y MARCAS, O.A.

BOLETÍN OFICIAL DE LA PROPIEDAD INDUSTRIAL

TOMO II: INVENCIONES

AÑO CXXXI Núm. 5063
01 DE DICIEMBRE DE 2017

ISSN: 1889-1292
NIPO: 088170165

Sumario

- Códigos de identificación de los números de solicitud II
- Códigos de identificación de los tipos de documentos (Norma ST.16 OMPI) II
- Códigos INID para la identificación de los datos bibliográficos (Norma ST.9 OMPI) III
- Abreviaturas de normativa IV
- Códigos normalizados de dos letras para la representación de estados, otras entidades y organizaciones intergubernamentales (Norma ST.3 OMPI) V

1. PATENTES 1

LEY 11/86 2

TRAMITACIÓN 2

HASTA LA PUBLICACIÓN DEL IET (ART 34.5 LP) 2

CONTINUACIÓN DE PROCEDIMIENTO (ART. 31.5 LP) 2

DEFECTOS EN EL EXAMEN FORMAL Y TÉCNICO (ART 18.1 RP) 2

PUBLICACIÓN DE LA SOLICITUD (ART. 32.1 LP) 3

PUBLICACIÓN DEL INFORME SOBRE EL ESTADO DE LA TÉCNICA (ART. 34.5 LP) 7

PUBLICACIÓN DE LA MENCIÓN AL INFORME DE BÚSQUEDA INTERNACIONAL (ART. 33.6 Y 34.5 LP) 7

PROCEDIMIENTO GENERAL DE CONCESIÓN 7

REANUDACIÓN PROCEDIMIENTO GENERAL DE CONCESIÓN (ART. 36.3 LP) 7

RESOLUCIÓN 8

CADUCIDAD 8

CADUCIDAD (ART. 116 LP) 8

CONCESIÓN 9

CONCESIÓN SIN EXAMEN PREVIO (ART. 37.3 LP) 9

DENEGACIÓN 13

DENEGACIÓN (ART.31.4 LP) 13

RETIRADA 13

INSCRIPCIÓN DE RETIRADA VOLUNTARIA (ART.43 LP) 13

RETIRADA DE LA SOLICITUD (ART. 33.3 LP) 13

LEY 24/2015 13

TRAMITACIÓN 13

HASTA LA PUBLICACIÓN DEL IET (LEY 24/2015) 13

DEFECTOS EN ADMISIÓN TRAMITE (ART. 18 RP) 13

CONCESIÓN DE PROGRAMA PPH 14

PUBLICACIÓN DE LA SOLICITUD (ART. 37 LP) 14

PUBLICACIÓN DEL INFORME SOBRE EL ESTADO DE LA TÉCNICA (ART. 37 LP) 15

DEFECTOS EN EL EXAMEN DE OFICIO (ART. 24 RP) 14

2. MODELOS DE UTILIDAD 17

LEY 11/86 18

TRAMITACIÓN 18

DESDE LA PUBLICACIÓN DE LA SOLICITUD (ART. 148.4 LP) 18

RESOLUCIÓN MOTIVADA NEGATIVA (ART. 46.3 RP) 18

RESOLUCIÓN 18

DESISTIMIENTO 18

DESISTIMIENTO (ART. 15.2 RP) 18

LEY 24/2015 18

TRAMITACIÓN 18

HASTA LA PUBLICACIÓN DE LA SOLICITUD 18

SUSPENSO EN EXAMEN DE OFICIO DE MODELO DE UTILIDAD 18

CONTINUACIÓN DE PROCEDIMIENTO Y PUBLICACIÓN DE LA SOLICITUD (ART. 60 RP) 19

RESOLUCIÓN 21

DENEGACIÓN 21

DENEGACIÓN MODELO UTILIDAD ART 142 21

CONCESIÓN 22

CONCESIÓN (ART. 150 LP) 22

5. SOLICITUDES Y PATENTES EUROPEAS CON EFECTOS EN ESPAÑA (REAL DECRETO 2424/1986) 29

LEY 11/86 30

OTROS 30

CADUCIDAD (ART. 116 LP) 30

PROTECCIÓN DEFINITIVA 31
DEFECTOS EN SOLICITUD DE PROTECCIÓN DEFINITIVA (CAPÍTULO V RD 2424/1986) 31
PROTECCIÓN DEFINITIVA (CAPÍTULO V RD 2424/1986) 32

6. TRANSMISIONES DE INVENCIONES (CESIONES Y CAMBIOS DE NOMBRE) 62
LEY 24/2015 63
CESIONES Y CAMBIO DE NOMBRE 63
DEFECTOS EN LA SOLICITUD DE INSCRIPCIÓN DE CESIÓN (ART. 82.2 RP) 63
RESOLUCIÓN SOBRE LA SOLICITUD DE INSCRIPCIÓN DE CESIÓN (ART. 82.5 RP) 63

CAMBIO DE NOMBRE 63
DEFECTOS EN EL EXAMEN FORMAL DE CAMBIO DE NOMBRE DEL TITULAR (ART. 82.2 RP) 63
RESOLUCIÓN SOLICITUD DE CAMBIO DE NOMBRE DE TITULAR (ART. 82.5 RP) 64

9. AVISOS Y NOTIFICACIONES 65
PRÓRROGAS DE PLAZO 66
CONCESIÓN DE PRÓRROGA DE PLAZO 66

10. RECTIFICACIONES 67
SOLICITUDES Y PATENTES EUROPEAS CON EFECTOS EN ESPAÑA 68
RECTIFICACIONES 68

CÓDIGOS DE IDENTIFICACIÓN DE LOS NÚMERO DE SOLICITUD

P Solicitud de patente

U Solicitud de modelo de utilidad

C Solicitud de certificado complementario de protección (CCP)

T Solicitud de topografía de un producto semiconductor

E Solicitud de patente europea

W Solicitud de patente internacional PCT

F Solicitud de transmisión de invenciones (cesión o cambio de nombre)

L Solicitud de licencia contractual de invenciones

CÓDIGOS DE IDENTIFICACIÓN DE LOS TIPOS DE DOCUMENTOS (NORMA ST.16 OMPI)

A1 Solicitud de patente con informe sobre el estado de la técnica
A2 Solicitud de patente sin informe sobre el estado de la técnica
A6 Patente de invención sin informe sobre el estado de la técnica
A8 Corrección de la primera página de la solicitud de patente
A9 Solicitud de patente corregida
R Informe sobre el estado de la técnica (publicado hasta el 04/01/2013, inclusive)
R1 Informe sobre el estado de la técnica (publicado a partir del 08/01/2013, inclusive)
R2 Mención a informe de búsqueda internacional
R8 Corrección de la primera página del informe sobre el estado de la técnica / Corrección de la mención a informe de búsqueda internacional
R9 Informe sobre el estado de la técnica corregido
B1 Patente de invención
B2 Patente de invención con examen
B4 Patente de invención modificada tras oposición
B5 Patente de invención limitada
B8 Corrección de la primera página de patente de invención
B9 Patente de invención corregida
U Solicitud de modelo de utilidad
U8 Corrección de la primera página de la solicitud de modelo de utilidad
U9 Solicitud de modelo de utilidad corregido
Y Modelo de utilidad
Y1 Modelo de utilidad modificado tras oposición
Y2 Modelo de utilidad limitado
Y8 Corrección de la primera página de modelo de utilidad / Corrección de la primera página de modelo de utilidad limitado
Y9 Modelo de utilidad corregido / Modelo de utilidad limitado corregido
T1 Traducción de reivindicaciones de solicitud de patente europea
T2 Traducción revisada de reivindicaciones de solicitud de patente europea
T3 Traducción de patente europea
T4 Traducción revisada de patente europea
T5 Traducción de patente europea modificada tras oposición
T6 Traducción de solicitud internacional PCT
T7 Traducción de patente europea modificada tras limitación
T8 Corrección de la primera página de la traducción de patente europea
T9 Traducción de patente europea corregida

CÓDIGOS INID PARA LA IDENTIFICACIÓN DE LOS DATOS BIBLIOGRÁFICOS (NORMA ST. 9 OMPI)

[10] Datos relativos a la identificación de la patente o CCP

11	Número de patente o CCP
12	Tipo de documento
15	Información sobre correcciones en la patente

[20] Datos relativos a la solicitud de patente o CCP

21	Número de solicitud
22	Fecha de presentación de la solicitud

[30] Datos relativos a la prioridad en virtud del Convenio de París o del Acuerdo sobre los Aspectos de los Derechos de Propiedad Intelectual relacionados con el Comercio (Acuerdo sobre los ADPIC)

31	Número asignado a las solicitudes de prioridad
32	Fecha de presentación de las solicitudes de prioridad

[40] Fechas de puesta a disposición del público

43	Fecha de publicación de un documento de patente no examinado y no concedido
45	Fecha de publicación de un documento de patente concedido en la fecha de publicación o con anterioridad
46	Fecha de publicación de la traducción de las reivindicaciones

[50] Información técnica

51	Clasificación Internacional de Patentes
54	Título de la invención
56	Lista de los documentos del estado anterior de la técnica
57	Resumen o reivindicación

[60] Referencias a otras patentes relacionados jurídicamente o por el procedimiento

61	Para una adición, número y fecha de presentación de la solicitud principal
62	Para una solicitud divisional, número y fecha de presentación de la solicitud principal
68	Para un CCP, número de solicitud y número de publicación de la patente base

[70] Información de las partes relacionadas con la patente o el CCP

71	Nombre del solicitante
72	Nombre del inventor
73	Nombre del titular
74	Nombre del agente/representante

[80][90] Datos relativos a convenios internacionales, excepto el Convenio de París, y a la legislación sobre CCP

86	Datos relativos a la presentación de la solicitud PCT, es decir, fecha de presentación internacional, número de solicitud internacional
87	Datos relativos a la publicación de la solicitud PCT, es decir, fecha de publicación internacional, número de publicación internacional
88	Fecha de publicación diferida del informe del estado de la técnica
92	Número y fecha de la primera autorización de comercialización en España
93	Número y fecha de la primera autorización de comercialización en la UE
94	Fecha límite de validez del CCP
95	El producto protegido por la patente de base para el que se ha solicitado o concedido un CCP o la prórroga del CCP
96	Datos correspondientes a la presentación de la solicitud europea, es decir, fecha de presentación y número de solicitud
97	Datos correspondientes a la publicación de la solicitud europea (o la patente europea, si ya ha sido concedida) es decir, fecha y número de publicación

ABREVIATURAS DE NORMATIVA

LP Ley de Patentes. Se referirá a la Ley 24/2015 de 24 de julio, o a la Ley 11/1986, de 20 de marzo, según el apartado en el que se encuentre.

RP Reglamento para la ejecución de la Ley de Patentes. Se referirá al Real Decreto 316/2017, de 31 de marzo, para la Ley 24/2015, o al Real Decreto 2245/1986, de 10 de octubre, para la Ley 11/1986, según el apartado en el que se encuentre.

LT Ley 11/1988, de 3 de mayo, de protección jurídica de las topografías de los productos semiconductores.

RT Real Decreto 1465/1988 por el que se aprueba el Reglamento para la ejecución de la Ley 11/1988, de protección jurídica de las topografías de los productos semiconductores.

RM Real Decreto 687/2002, de 12 de julio, por el que se aprueba el Reglamento para la ejecución de la Ley 17/2001, de 7 de diciembre, de marcas.

RD 1123/1995 Real Decreto 1123/1995, de 3 de julio, para la aplicación del Tratado de Cooperación en materia de Patentes, elaborado en Washington el 19 junio 1970.

RD 441/1994 Real Decreto 441/1994, de 11 de marzo, por el que se aprueba el reglamento de adecuación a la ley 30/1992, de Régimen Jurídico de las Administraciones Públicas y del Procedimiento Administrativo Común de los procedimientos relativos a la concesión, mantenimiento y modificación de los derechos de propiedad industrial

RD 2424/1986 Real Decreto 2424/1986, de 10 de octubre, relativo a la aplicación del Convenio sobre la concesión de Patentes Europeas hecho en Munich el 5 de octubre de 1973.

CPE-2000 Convenio 5 de octubre de 1973, sobre concesión de patentes europeas (versión consolidada tras la entrada en vigor del acta de revisión de 29 de noviembre de 2000).

R (CE) 469/2009 Reglamento (CE) nº 469/2009 del Parlamento Europeo y del Consejo, de 6 de mayo de 2009, relativo al certificado complementario de protección para los medicamentos.

R. CE 1610/96 Reglamento (CE) nº 1610/96 del Parlamento Europeo y del Consejo, 23 de julio de 1996 por el que se crea un certificado complementario de protección para los productos fitosanitarios.

PCT Tratado de Cooperación en materia de Patentes (PCT), de 19 de junio de 1970.

PLT Tratado sobre el Derecho de Patentes adoptado por la Conferencia Diplomática el 1 de junio de 2000.

CÓDIGOS NORMALIZADOS DE DOS LETRAS PARA LA REPRESENTACIÓN DE ESTADOS, OTRAS ENTIDADES Y ORGANIZACIONES INTERGUBERNAMENTALES (NORMA ST.3 OMPI)

http://www.wipo.int/export/sites/www/standards/es/pdf/03-03-01.pdf

1. PATENTES

CVE-BOPI-T2-20171201-00000001

LEY 11/86

TRAMITACIÓN

HASTA LA PUBLICACIÓN DEL IET (ART. 34.5 LP)

CONTINUACIÓN DE PROCEDIMIENTO (ART. 31.5 LP)

De acuerdo con lo previsto en el art. 25 del Reglamento de Ejecución de la Ley de Patentes (RD 2245/1986), para que el procedimiento de concesión continúe, el solicitante debe pedir, si no lo ha hecho todavía, la realización del informe sobre el estado de la técnica dentro de los plazos que señala el art. 27 de dicho Reglamento, indicándole que si así no lo hiciera, la solicitud se considerará retirada.

(21) **P 201631093** (**6**)

(22) 11-08-2016

(74) VARGAS VILARDOSA, Antonio

---

(21) **P 201700065** (**5**)

(22) 03-01-2017

---

(21) **P 201700345** (**X**)

(22) 30-03-2017

(74) FÚSTER OLAGUIBEL, Gustavo Nicolás

---

(21) **P 201730451** (**4**)

(22) 28-03-2017

(74) CARVAJAL Y URQUIJO, Isabel

---

(21) **P 201790040** (**0**)

(22) 20-04-2015

(74) CONTRERAS PÉREZ, Yahel

---

(21) **P 201790042** (**7**)

(22) 27-04-2015

(74) DIAZ PACHECO, Maria Desamparados

DEFECTOS EN EL EXAMEN FORMAL Y TÉCNICO (ART. 18.1 RP)

El solicitante dispone de un plazo de dos meses para subsanar los defectos o efectuar las alegaciones oportunas, indicándole que si así no lo hiciera, se procederá a la denegación de la solicitud.

(21) **P 201600752** (**4**)

(22) 07-06-2016

---

(21) **P 201631061** (**8**)

(22) 01-08-2016

(74) CARPINTERO LÓPEZ, Mario

---

(21) **P 201700064** (**7**)

(22) 03-01-2017

---

(21) **P 201700454** (**5**)

CVE-BOPI-T2-20171201-00000002

(22) 30-03-2017

(74) DIAZ PACHECO, Maria De Los Desamparados

PUBLICACIÓN DE LA SOLICITUD (ART. 32.1 LP)

Conforme a los arts. 26 y 29 del Reglamento para la ejecución de la Ley de Patentes, se ponen a disposición del público las solicitudes de patentes que a continuación se mencionan.

(11) **ES 2644966 A2**

(21) **P 201500605** (**2**)

(22) 03-08-2015

(51) ***H04W 84/18*** (2009.01)
G06Q 10/04 (2012.01)
G08B 17/00 (2006.01)
A62C 3/02 (2006.01)

(54) **Sistema y método de detección y predicción de la evolución de incendios forestales.**

(71) NUEVAS TECNOLOGÍAS FORESTALES, S.L. (100,0%)

(57) Sistema y método de detección y predicción de la evolución de incendios forestales, que comprende una serie de nodos de detección (1), una serie de nodos climáticos (2) y un dispositivo concentrador (3) que cuenta con una base de datos (4) que recoge los datos transmitidos por los nodos de detección (1) y nados climáticos (2): dicho dispositivo concentrador (3) dispone de un software de generación de archivos (5) de datos de entrada para un software de simulación de incendios (6) instalado en un ordenador remoto con conexión a internet (7) El método comprende un algoritmo de optimización del funcionamiento de los nados de detección (1) para prolongar la vida útil de la batería estableciendo un tiempo de hibernación (TH) variable, un algoritmo que optimiza el número de transmisiones, y un algoritmo que minimiza la probabilidad de ocurrencia de falsas alarmas.

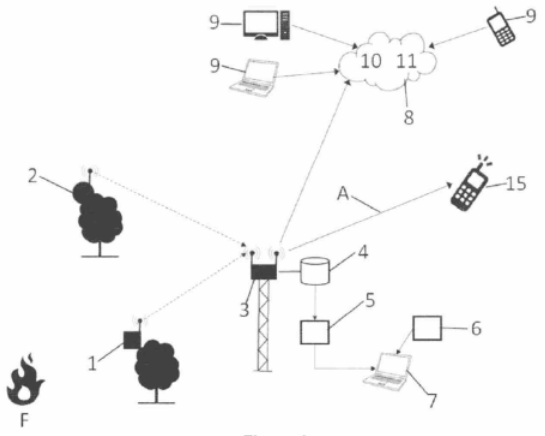

Figura 1

(11) **ES 2644971 A1**

(21) **P 201600472** (**X**)

(22) 31-05-2016

(51) ***A01G 25/00*** (2006.01)

(54) **Sistema regulador del nivel de agua de un canal**

(71) GALLEGO MORCILLO, Francisco (100,0%)

(74) VAZQUEZ CUETO, Fernando

(57) Sistema regulador del nivel de agua de un canal de riego constituido por un canal receptor portable (1), destinado a situarse en el interior de un canal de riego y que se alimenta del agua que fluye por dicho canal de riego, en cuyo interior se fijan de manera pivotante al menos dos elementos reguladores (2) del nivel de agua que actúan por flotación, cada elemento regulador (2) constituido por una compuerta (3) que incluye en su zona inferior un medio de flotación (4), estando fijada la compuerta (3) al fondo del canal receptor (1) mediante un medio de fijación basculante (5) y a las paredes laterales del canal receptor (1) mediante un medio impermeable flexible (6), el cual también se fija a la pared de fondo del canal receptor (1) así como a sus bordes laterales mediante sendos medios de fijación adecuados (7).

CVE-BOPI-T2-20171201-00000003

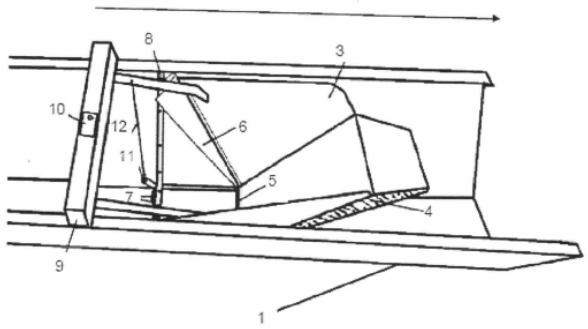

Figura 1

(11) **ES 2644972 A1**

(21) **P 201630482** (**0**)

(22) 18-04-2016

(51) ***B65D 5/44*** (2006.01)

(54) **Refuerzo para empaques de cartón, instalación de empaque de cartón con refuerzo y proceso de elaboración de dicho refuerzo**

(71) Genetic Pop, Sl (100,0%)

(74) GÓMEZ CALVO, Marina

(56) Se remite a la solicitud internacional PCT/ES2016/070389

(57) Refuerzo (1) para empaques (2) de cartón, suministrados en forma plana, que comprende un perfil longitudinal con dos segmentos (5) y una zona central (6) de unión de éstos, susceptible de doblado para formar un ángulo entre segmentos de entre 180° y 0°. El perfil longitudinal presenta una primera (1) y una segunda capas (2) superpuestas y, unos medios de unión.
Instalación de empaque (2) con refuerzo (1) apto para colocarse al menos en dos líneas de doblado (3) paralelas del empaque (2), donde cada línea de doblado (3) comprende al menos dos aristas verticales (14) y una arista horizontal (15).
Proceso de elaboración de refuerzo (1) que comprende la colocación de una primera lámina, doblado de bandas (10) que forman la segunda capa (8) del perfil sobre la zona intermedia (4) que forma la primera capa (7) y, unión mediante medios de unión.

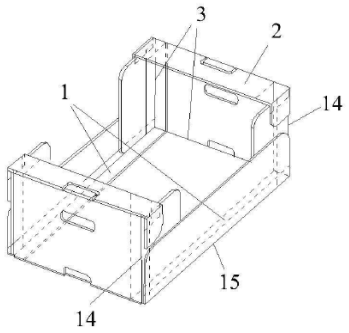

Fig. 5.6

(11) **ES 2644987 A1**

(21) **P 201630708** (**0**)

(22) 30-05-2016

(51) ***C12Q 1/02*** (2006.01)

(54) **MÉTODO PARA EVALUAR LA CITOTOXICIDAD DE SUSTANCIAS QUÍMICAS**

(71) Universidad de Valladolid (100,0%)

(74) PONS ARIÑO, Ángel

(57) Método para evaluar la citotoxicidad de sustancias químicas.
La presente invención se refiere a un método para evaluar in vitro la citotoxicidad de productos químicos, especialmente de aquellos que contienen sustancias volátiles inmiscibles en agua, preferiblemente de aquellos productos químicos que se emplean en el ámbito

CVE-BOPI-T2-20171201-00000004

biosanitario. Mediante este método se ponen en contacto directo dichos productos con los cultivos celulares y/o tisulares in vitro y se deposita una sustancia no volátil sobre la sustancia volátil de estudio, lo que impide la evaporación de esta última y permite controlar el tiempo de exposición de los cultivos celulares o tisulares a los productos objeto de estudio. Además, el método permite recuperar la sustancia de estudio. Este método permite determinar de forma fiable y reproducible la biocompatibilidad y bioseguridad de estos productos químicos, preferiblemente volátiles, antes de realizar estudios in vivo y de su uso en la práctica clínica.

(11) **ES 2644973 A2**

(21) **P 201630717** (**X**)

(22) 01-06-2016

(51) ***F03B 13/18*** (2006.01)

(54) **GENERADOR DE ENERGÍA ACCIONABLE POR EL OLEAJE MARINO.**

(71) ANASTASI RIBALTA, Francisco (100,0%)

(74) FORTEA LAGUNA, Juan José

(57) Generador de energía accionable por el oleaje marino; comprendiendo brazos abatibles (1a) con flotadores (11) que provocan movimientos de giro respecto al eje motriz (2a) conectado a un generador eléctrico; caracterizado porque comprende brazos abatibles (1b) que transmiten por medio de un mecanismo (12) un movimiento de giro, en un único sentido, a un segundo eje motriz (2b) montado sobre unos pilares (P), paralelo al primer eje motriz (2a) y conectado a un segundo generador eléctrico (3b) y porque los brazos abatibles (1a, 1b) están prolongados a partir del eje motriz (2a, 2b) de giro en unos tramos provistos de sendos mecanismos (13) de transmisión de giro en un único sentido de giro, así que: el giro de cualquiera brazo (1a, 1b) en un sentido ascendente del flotador provoca simultáneamente el giro de ambos ejes motrices (2a, 2b), y el giro del brazo (1a, 1b) en sentido opuesto no se transmite al eje motriz (2a, 2b).

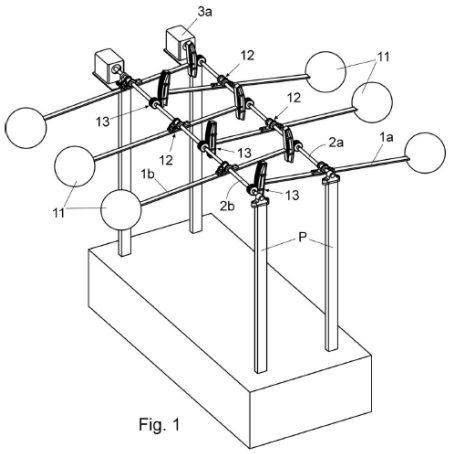

Fig. 1

(11) **ES 2644991 A1**

(21) **P 201630718** (**8**)

(22) 01-06-2016

(51) ***D01B 3/00*** (2006.01)

(54) **PROCESO DE APERTURA Y LIMPIEZA DE LANA SUCIA**

(71) LOPEZ FUENTES , Juan Angel (50,0%)

LOPEZ FUENTES, Luis Carlos (50,0%)

(74) FERNÁNDEZ FANJUL, Fernando

(57) Proceso de apertura y limpieza de lana sucia que consiste en limpiar y eliminar de impurezas sólidas la lana sucia obtenida tras la esquila y tras el claseo, mediante un proceso conformado por una consecución de etapas que se inicia con una etapa cargadora en la cual se desplaza la lana sucia hasta una etapa de batuado donde las fibras de esta se abren ligeramente y empiezan a eliminar impurezas, para posteriormente pasar a segunda etapa cargadora que transporta de forma definida la lana resultante, hasta una segunda etapa de batuado donde las fibras de lana introducidas se vuelven a cardar y limpiar de impurezas, obteniendo una lana sucia libre de impurezas que finalmente son trasportadas a una etapa de prensa y embalaje a presión.

CVE-BOPI-T2-20171201-00000005

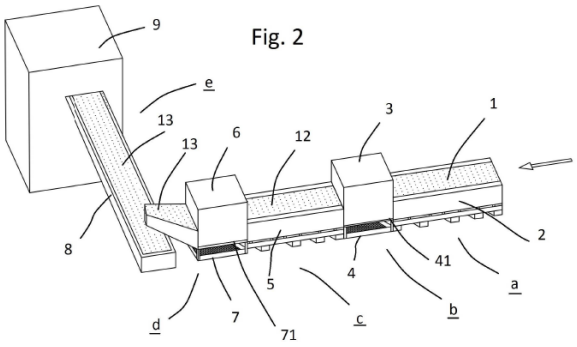

Fig. 2

(11) **ES 2645023 A2**

(21) **P 201630720** (**X**)

(22) 01-06-2016

(51) ***A01D 90/08*** (2006.01)

(54) **DISPOSITIVO PARA RECOGER BALAS DE FORRAJE DEL SUELO Y MÁQUINA PARA RECOGER BALAS DE FORRAJE QUE INCLUYE DICHO DISPOSITIVO**

(71) ARCUSIN, S. A. (100,0%)

(74) SALVA FERRER, Joan

(57) Dispositivo para recoger balas de forraje del suelo y máquina para recoger balas de forraje que incluye dicho dispositivo. Comprende unos primeros medios (8) de tracción de las balas (2) y unos medios (5a, 5b) de arrastre de dichos primeros medios (8) de tracción dispuestos para desplazar las balas (2) a lo largo de un plano (4) inclinado de subida hasta una plataforma de carga, y se caracteriza por el hecho de que comprende unos segundos medios (9) de tracción de las balas (2) configurados para contactar las balas (2) a ras de suelo (13) en una posición avanzada de ataque respecto de los primeros medios (8) de tracción, incluyendo dicho dispositivo (1) medios (6a, 6b) de arrastre de dichos segundos medios (9) de tracción dispuestos para elevar las balas (2) del suelo (13) y desplazar dichas balas (2) hasta hacer contacto con los primeros medios (8) de tracción.

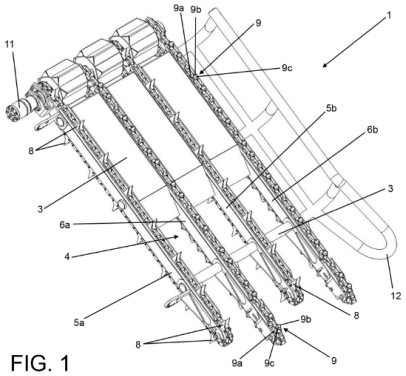

FIG. 1

(11) **ES 2644978 A1**

(21) **P 201631230** (**0**)

(22) 20-11-2015

(30) 20-11-2015 ES P201500842

(51) ***G01N 33/60*** (2006.01)

(54) **MÉTODO DE SCREENING PARA LA IDENTIFICACIÓN DE AGONISTAS DE RECEPTORES TIPO 2 DE GALANINA (GALR2) Y/O AGONISTAS DE RECEPTORES TIPO Y1 DEL NEUROPÉPTIDO Y (NPYY1R) CAPACES DE PROMOVER LA INTERACCIÓN ENTRE DICHOS GALR2 Y NPYY1R ASÍ COMO LA FORMACIÓN DE COMPLEJOS DE HETERORRECEPTORES GALR2/NPYY1R**

(71) Universidad de Málaga (100,0%)

(57) Método de screening para la identificación de agonistas de receptores tipo 2 de galanina (GALR2) y/o agonistas de receptores tipo Y1

CVE-BOPI-T2-20171201-00000006

del neuropéptido Y (NPYY1R) capaces de promoverla interacción entre dichos GALR2 y NPYY1R así como la formación de complejos de heterorreceptores GALR2/NPYY1R, dicho método caracterizado porque comprende las etapas de administrar dichos agonistas; y evaluar la interacción entre dichos receptores GALR2 y NPYY1R y la formación de complejos de heterorreceptores GALR2/NPYY1R. La invención se refiere más particularmente un método de screening en el que dichos agonistas a administrar son al menos dos compuestos, un primer agonista de GALR2, y un segundo agonista de NPYY1R.

PUBLICACIÓN DEL INFORME SOBRE EL ESTADO DE LA TÉCNICA (ART. 34.5 LP)

Conforme a lo previsto en los artículos 36.3 y 39.2 de la Ley 11/1986, de 20 de marzo, de Patentes, se ponen a disposición del público los informes sobre el estado de la técnica que a continuación se mencionan. En consecuencia, queda interrumpido el procedimiento de concesión de patentes hasta la publicación de la reanudación del mismo (art. 39.2 Ley 11/1986, de 20 de marzo, de Patentes y artículos 1 y 2 de los Reales Decretos 812/2000, de 19 de mayo y 996/2001, de 10 de septiembre).

(11) **ES 2644971 A1**

(21) **P 201600472** (**X**)

(71) GALLEGO MORCILLO, Francisco (100,0%)

(74) VAZQUEZ CUETO, Fernando

(11) **ES 2644987 A1**

(21) **P 201630708** (**0**)

(71) Universidad de Valladolid (100,0%)

(74) PONS ARIÑO, Ángel

(11) **ES 2644991 A1**

(21) **P 201630718** (**8**)

(71) LOPEZ FUENTES , Juan Angel (50,0%)
LOPEZ FUENTES, Luis Carlos (50,0%)

(74) FERNÁNDEZ FANJUL, Fernando

(11) **ES 2644978 A1**

(21) **P 201631230** (**0**)

(71) Universidad de Málaga (100,0%)

PUBLICACIÓN DE LA MENCIÓN AL INFORME DE BÚSQUEDA INTERNACIONAL (ART. 33.6 y 34.5 LP)

Las siguientes solicitudes de patente están relacionadas con solicitudes internacionales que han sido objeto de un Informe de Búsqueda Internacional por parte de la OEPM. Por ello, en aplicación de lo dispuesto en el art. 33.6 de la Ley 11/1986, de 20 de marzo, de Patentes, no serán objeto de Informe sobre el Estado de la Técnica y, en su lugar, se publica una mención al Informe de Búsqueda Internacional. Con esta publicación queda interrumpido el procedimiento de concesión de patentes hasta la publicación de la reanudación del mismo (art. 39.2 Ley 11/1986, de 20 de marzo, de Patentes y artículos 1 y 2 de los Reales Decretos 812/2000, de 19 de mayo y 996/2001, de 10 de septiembre).

(11) **ES 2644972 A1**

(21) **P 201630482** (**0**)

(71) Genetic Pop, Sl (100,0%)

(56) Se remite a la solicitud internacional PCT/ES2016/070389

(74) GÓMEZ CALVO, Marina

PROCEDIMIENTO GENERAL DE CONCESIÓN

REANUDACIÓN PROCEDIMIENTO GENERAL DE CONCESIÓN (ART. 36.3 LP)

Conforme a lo previsto en los artículos 2.2 y 2.3 del Real Decreto 812/2000, de 19 de mayo, y en el artículo 36.3 de la Ley 11/1986, de 20 de marzo, de Patentes, se pone en conocimiento general que,

CVE-BOPI-T2-20171201-00000007

para las solicitudes de patente a continuación mencionadas, se reanuda el procedimiento general de concesión, abriéndose el plazo de dos meses para la presentación de observaciones al informe sobre el estado de la técnica.

(11) **ES 2624602 R1**

(21) **P 201500440** (**8**)

(71) NAVALESI, Filippo Maria (100,0%)

(11) **ES 2603858 R1**

(21) **P 201531248** (**X**)

(71) ACCIONA AGUA, S.A. (100,0%)

(74) PONS ARIÑO, Ángel

(11) **ES 2629446 A1**

(21) **P 201531421** (**0**)

(71) UNIVERSITAT POLITÉCNICA DE CATALUNYA (100,0%)

(11) **ES 2629521 A1**

(21) **P 201600023** (**6**)

(71) UNIVERSIDAD DE VALLADOLID (100,0%)

(74) UNGRÍA LÓPEZ, Javier

(11) **ES 2629448 A1**

(21) **P 201600126** (**7**)

(71) PORRAS VILA, F° Javier (100,0%)

(11) **ES 2631130 A1**

(21) **P 201630103** (**1**)

(71) SAURA SOTILLOS, Jorge Antonio (100,0%)

(74) CASTILLA SERRANO, Consuelo

(11) **ES 2629485 A1**

(21) **P 201630150** (**3**)

(71) MARACCHI, Giorgio (100,0%)

(74) CARVAJAL Y URQUIJO, Isabel

(11) **ES 2642823 A1**

(21) **P 201630656** (**4**)

(71) MATEU JOFRE, Joan (100,0%)

(74) FORTEA LAGUNA, Juan José

(11) **ES 2644187 A1**

(21) **P 201630676** (**9**)

(71) KEY INGENIERIA S.L. (100,0%)

(74) FERNÁNDEZ FANJUL, Fernando

RESOLUCIÓN

CADUCIDAD

CADUCIDAD (ART. 116 LP)

CVE-BOPI-T2-20171201-00000008

Las resoluciones que se insertan en este epígrafe no son definitivas en la vía administrativa, pudiendo interponerse contra las mismas, recurso de alzada en el plazo de un mes, ante el Sr. Director de la Oficina Española de Patentes y Marcas, O.A.

(11) **ES 2152783 B1**

(21) **P 009701835** (**X**)

(22) 25-08-1997

(54) **SISTEMA DE SOPORTE Y VACIADO DE TAZAS, PARA CLASIFICADORES DE FRUTAS Y HORTALIZAS.**

(73) MAF, S.A.

(74) MOLINA GARCÍA, María Julia

Fecha de incorporación al dominio público: 26-08-2017

Motivo de caducidad: Por expiración de vida legal

CONCESIÓN

CONCESIÓN SIN EXAMEN PREVIO (ART. 37.3 LP)

Conforme al artículo 31 del Reglamento de Ejecución de la Ley de Patentes (RD 2245/1986), se ponen a disposición del público los documentos de las patentes que a continuación se mencionan, pudiéndose efectuar la consulta prevista en el art. 31.4-octava del citado Reglamento. Las resoluciones que se insertan en este epígrafe no son definitivas en la vía administrativa, pudiendo interponerse contra las mismas, recurso de alzada en el plazo de un mes, ante el/la Director/a de la Oficina Española de Patentes y Marcas, O.A.

(11) **ES 2597830 B1**

(21) **P 201500546** (**3**)

(22) 23-07-2015

(43) 23-01-2017

(51) ***A61K 8/20*** (2006.01)

(54) **Fórmula líquida de peróxido de hidrógeno como producto activo con efecto blanqueante de dientes y acción bactericida en la cavidad bucal**

(73) MARTÍNEZ FERRER, Manuel (100,0%)
Nacionalidad: ES
Costa Brava 39, 2°-D
Madrid (Madrid) ES
Código Postal: 28034

Fecha de concesión: 24-11-2017

(57) La presente invención se refiere a una fórmula química líquida que tiene la propiedad de blanquear los dientes y controlar la flora bacteriana bucal, con la consiguiente acción profiláctica sobre la caries y la halitosis de origen bacteriano.
El componente activo es el peróxido de hidrógeno (H_2O_2) a una concentración de 8,25%. Además contiene etanol como estabilizador.
La fórmula consiste en:

Peróxido de hidrógeno de 110 vol. (33%)..... 25 ml.

Etanol 96..... 10 ml.

Agua destilada..... 65 ml.

Las principales ventajas de esta fórmula son la concentración de peróxido de hidrógeno (8,25%) y su formato líquido. Su concentración de H_2O_2 (8,25%) aventaja, como blanqueante y bactericida, a los formatos líquidos con concentraciones de H_2O_2 inferiores al 0,1%.
Su formato líquido, le confiere la posibilidad de ejercer, en toda la cavidad bucal, su actividad bactericida; cosa que no pueden ejercer los demás blanqueantes que se presenta en formato gel o tiras/fundas dentales.

(11) **ES 2597952 B1**

(21) **P 201500602** (**8**)

(22) 22-07-2015

(43) 24-01-2017

CVE-BOPI-T2-20171201-00000009

(51) ***H01L 31/042*** (2014.01)
H01G 9/20 (2006.01)

(54) **Células solares constituida por agua y complejos de rutenio con fosfinas acuosolubles: un nuevo tipo de células solares**

(73) UNIVERSIDAD DE ALMERÍA (100,0%)
Nacionalidad: ES
OTRI-UAL Ctra. de Sacramento, s/n
Almería (Almería) ES
Código Postal: 04120

Fecha de concesión: 24-11-2017

(57) Células solares constituida por agua y complejos de rutenio con fosfinas acuosolubles: un nuevo tipo de células solares.
La presente invención se relaciona con nuevas células solares de colorante constituidas por compuestos de coordinación en agua. Estas células solares son más simples y económicas que las conocidas, como las tipos Crätzel o de semiconductores. Los colorantes de este nuevo tipo de células son compuestos organometálicos acuo-solubles de rutenio. El uso de agua para la fabricación de las células solares permite su fabricación con todo tipo de materiales plásticos, lo que abarata aún más el coste. La presente invención permite el uso de todo tipo de atmósferas, temperaturas inferiores a 100°C y radiación visible o UV. Las células solares obtenidas son más simples, económicas y fáciles de fabricar que las actualmente conocidas al reducir el número de componentes y usar agua como disolvente.

---

(11) **ES 2586461 B1**

(21) **P 201530321** (**9**)

(22) 12-03-2015

(43) 14-10-2016

(51) ***C11D 3/10*** (2006.01)
C11D 1/12 (2006.01)
C11D 3/26 (2006.01)

(54) **COMPOSICIÓN DETERGENTE EN FORMA DE PASTILLA EFERVESCENTE**

(73) MARTÍ COMA, Lorena (100,0%)
Nacionalidad: ES
Av. Diagonal, 421, 2
Barcelona (Barcelona) ES
Código Postal: 08008

(74) CURELL AGUILÁ, Mireia

Fecha de concesión: 24-11-2017

Aceptada la modificación de reivindicaciones aportadas en fecha 19-10-2017

(57) Composición detergente en forma de pastilla efervescente.
La presente invención se refiere a una composición detergente en forma de pastilla efervescente que presenta una elevada velocidad de disolución y una buena estabilidad. También se refiere a un procedimiento para prepararla, y al empleo de la misma para la preparación de soluciones acuosas de composiciones de limpieza para la limpieza de superficies duras y ropa. La composición detergente es muy versátil y mediante la incorporación de componentes específicos permite la preparación de soluciones acuosas para la limpieza de materiales diversos.

---

(11) **ES 2602877 B1**

(21) **P 201531083** (**5**)

(22) 22-07-2015

(43) 22-02-2017

(51) ***C12P 19/04*** (2006.01)

(54) **PROCEDIMIENTO DE OBTENCIÓN DE UN CONCENTRADO DE PROANTOCIANIDINAS POLIMÉRICAS CON UN CONTENIDO SUPERIOR AL 90% MEDIANTE TRATAMIENTOS ENZIMÁTICOS Y SIN UTILIZACIÓN DE DISOLVENTES ORGÁNICOS**

(73) CONSEJO SUPERIOR DE INVESTIGACIONES CIENTÍFICAS (CSIC) (100,0%)
Nacionalidad: ES
C/ Serrano, n° 117
Madrid (Madrid) ES
Código Postal: 28006

(74) PONS ARIÑO, Ángel

Fecha de concesión: 24-11-2017

(57) Procedimiento de obtención de un concentrado de proantocianidinas poliméricas con un contenido superior al 90% mediante tratamientos enzimáticos y sin utilización de disolventes orgánicos.

CVE-BOPI-T2-20171201-00000010

Procedimiento de obtención de un concentrado de proantocianidinas poliméricas con un contenido superior al 90%, caracterizado por la utilización de tratamientos enzimáticos y por la ausencia de disolventes orgánicos y/o extracción con disolventes orgánicos. Este concentrado es útil como ingrediente funcional, complemento alimenticio, como producto cosmético y como producto farmacéutico.

(11) **ES 2615815 B1**

(21) **P 201531611** (**6**)

(22) 06-11-2015

(30) 08-06-2015 ES U201530667

(43) 08-06-2017

(51) ***G06Q 50/22*** (2012.01)
G06F 17/00 (2006.01)
G06F 19/00 (2011.01)

(54) **Procedimiento de registro unificado e identificación de donantes de sangre**

(73) CONECTATE SOLUCIONES Y APLICACIONES, S.L.U. (100,0%)
Nacionalidad: ES
C/ CONDES DE GÓMARA 6, 5°C
SORIA (Soria) ES
Código Postal: 42002

(74) ESPIELL VOLART, Eduardo María

Fecha de concesión: 24-11-2017

Aceptada la modificación de reivindicaciones aportadas en fecha 17-11-2017

(57) Procedimiento de registro unificado e identificación de donantes de sangre que comprende:
- Generar un perfil de donante asociado a un código de identificación intransferible, depositar el código en un dispositivo electrónico portátil y almacenar el perfil en base de datos accesible por diferentes centros.
- Identificación del donante por el centro a través del código para el acceso al perfil, generación de alarma si hay impedimento y actualización automática del perfil en la base de datos.
Opcionalmente:
- Captar resultados de análisis, almacenar en la base de datos y notificar al usuario.
- Captar información relevante de otros centros médicos e incorporar al perfil.
- Detectar presencia de usuarios en puntos de donación y notificarlo.
- Comprobar veracidad de datos de perfil y actualizarlos.

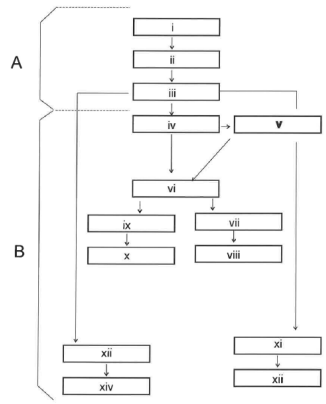

FIG. 1

(11) **ES 2608903 B1**

(21) **P 201631235** (**1**)

(22) 21-09-2016

(43) 17-04-2017

(51) ***A01M 7/00*** (2006.01)
B64D 1/18 (2006.01)

(54) **Dispositivo para un vehículo aéreo tripulado remotamente**

(73) CABALLERO VENEGAS, Antonio (50,0%)
Nacionalidad: ES
calle de les Camelies, n°15 local 2-3
Cerdanyola del Valles (Barcelona) ES
Código Postal: 08290

CVE-BOPI-T2-20171201-00000011

SANZ MARTINEZ, Ivan (50,0%)
Nacionalidad: ES
av. Muntanyola n° 284
Muntanyola (Barcelona) ES
Código Postal: 08529

74 TOLEDO ALARCÓN, Eva

Fecha de concesión: 24-11-2017

57 Dispositivo para un vehículo aéreo tripulado remotamente.
El dispositivo de la invención está ideado para su acoplamiento a un vehículo aéreo tripulado remotamente. Para ello, se constituye por un medio dosificador de fitosanitario, un brazo portador, un depósito para el almacenamiento del fitosanitario, conductos, medios de impulsión, un sistema electrónico para el accionamiento en remoto del motor, una cámara, un sistema de trasmisión audiovisual para enviar la señal a una emisora que controla la dosificación de forma remota y una zona de acoplamiento para la unión del dispositivo al vehículo aéreo tripulado remotamente. De esta forma, la cámara visualiza el área en la que los medios dosificadores liberan el fitosanitario, permitiendo activar el medio de impulsión remotamente mediante el sistema electrónico cuando el operador considera que la localización es la idónea.

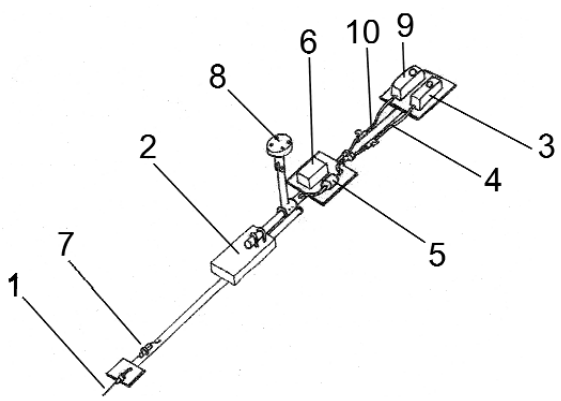

FIG. 1

11 **ES 2629163 B1**

21 **P 201700336** (**0**)

22 30-03-2017

43 07-08-2017

51 ***A61M 1/34*** (2006.01)
A61M 1/30 (2006.01)

54 **Dispositivo de recambio plasmático terapéutico**

73 GRIFOLS WORLDWIDE OPERATIONS LIMITED (100,0%)
Nacionalidad: IE
Grange Castle Business Park, Grange Castle, Clondalkin
Dublin 22, Irlanda ( ) IE
Código Postal:

74 DURÁN MOYA, Luis Alfonso

Fecha de concesión: 24-11-2017

57 Dispositivo de recambio plasmático terapéutico.
Dispositivo para el recambio plasmático terapéutico que comprende un circuito extracorpóreo que comprende una línea de suministro de sangre, una unidad de separación, una línea de infusión de componentes celulares, una línea de infusión de líquido de reemplazo, una línea de plasma sanguíneo, una línea de anticoagulante y al menos una línea independiente de medicamento terapéutico.

CVE-BOPI-T2-20171201-00000012

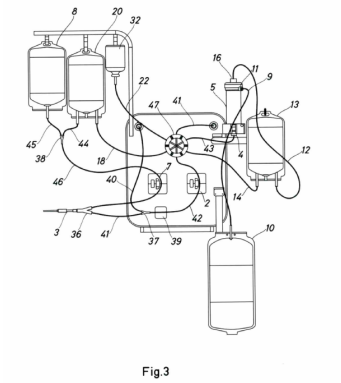

Fig.3

DENEGACIÓN

DENEGACIÓN (ART31.4 LP)

Las resoluciones que se insertan en este epígrafe no son definitivas en la vía administrativa, pudiendo interponerse contra las mismas, recurso de alzada en el plazo de un mes, ante el/la Director/a de la Oficina Española de Patentes y Marcas, O.A.

(21) **P 201700237** (**2**)

(22) 07-03-2017

RETIRADA

INSCRIPCIÓN DE RETIRADA VOLUNTARIA (ART43 LP)

Las resoluciones que se insertan en este epígrafe no son definitivas en la vía administrativa, pudiendo interponerse contra las mismas, recurso de alzada en el plazo de un mes, ante el/la Director/a de la Oficina Española de Patentes y Marcas, O.A.

(21) **P 201630697** (**1**)

(22) 27-05-2016

(74) PALACIOS SUREDA, Fernando

RETIRADA DE LA SOLICITUD (ART. 33.3 LP)

Las resoluciones que se insertan en este epígrafe no son definitivas en la vía administrativa, pudiendo interponerse contra las mismas, recurso de alzada en el plazo de un mes, ante el/la Director/a de la Oficina Española de Patentes y Marcas, O.A.

(21) **P 201600694** (**3**)

(22) 08-08-2016

(21) **P 201600695** (**1**)

(22) 08-08-2016

LEY 24/2015

TRAMITACIÓN

HASTA LA PUBLICACIÓN DEL IET

DEFECTOS EN ADMISIÓN TRAMITE (ART. 18 RP)

CVE-BOPI-T2-20171201-00000013

El solicitante dispone de un plazo de un mes, si los defectos se refieren solo a falta de pago de tasas, o alternativamente de dos meses, para subsanar los defectos o efectuar las alegaciones oportunas, indicándole que si así no lo hiciera la solicitud se considerará desistida.

(21) **P 201700643** (**2**)

(22) 22-06-2017

CONCESIÓN PROGRAMA PPH

Las resoluciones que se insertan en este epígrafe no son definitivas en la vía administrativa, pudiendo interponerse contra las mismas recurso de alzada, en el plazo de un mes, ante el/la Director/a de la Oficina Española de Patentes y Marcas, O.A.

(21) **P 201731195** (**2**)

(22) 10-10-2017

(74) CARPINTERO LÓPEZ, Mario

CONCESIÓN PROGRAMA PPH

Las resoluciones que se insertan en este epígrafe no son definitivas en la vía administrativa, pudiendo interponerse contra las mismas recurso de alzada, en el plazo de un mes, ante el/la Director/a de la Oficina Española de Patentes y Marcas, O.A.

(21) **P 201731195** (**2**)

(22) 10-10-2017

(74) CARPINTERO LÓPEZ, Mario

DEFECTOS EN EL EXAMEN DE OFICIO (ART. 24 RP)

Conforme a los artículos 24 y 25 del Reglamento de Ejecución de la Ley de Patentes el solicitante dispone de un plazo de dos meses para subsanar defectos o efectuar las alegaciones oportunas, indicándole que si así no lo hiciera se procederá a la denegación de la solicitud.

(21) **P 201700746** (**3**)

(22) 30-10-2017

(21) **P 201731349** (**1**)

(22) 22-11-2017

(74) VALLEJO LÓPEZ, Juan Pedro

PUBLICACIÓN DE LA SOLICITUD (ART. 37 LP)

Conforme al art. 31 del Reglamento para la Ejecución de la Ley de Patentes, se ponen a disposición del público las solicitudes de patentes que a continuación se mencionan.

(11) **ES 2645025 A1**

(21) **P 201730782** (**3**)

(22) 08-06-2017

(51) ***B01D 61/06*** (2006.01)

B01D 61/08 (2006.01)

C02F 1/44 (2006.01)

(54) **DISPOSITIVO DE TRATAMIENTO DE AGUA**

(71) CORPORACION DE ORGANIZACION Y REPRESENTACIONES SA CORSA (100,0%)

(74) COCA TORRENS, Manuela

(57) Dispositivo de tratamiento de agua, que comprende un circuito para el agua y una unidad (U) de control de componentes de dicho circuito. Entre otros componentes, el circuito comprende un filtro de sedimentos (8a), un filtro de carbón activado (8b) y dos membranas (9a, 9b) de ósmosis en serie y una primera salida de agua osmotizada procedente de dichas membranas (9a, 9b) conectada a un primer depósito (13) de agua osmotizada para alimentar un punto (16) de suministro de agua osmotizada. El dispositivo comprende además una segunda salida de agua de rechazo procedente de las membranas (9a, 9b) conectada a un segundo depósito (20) de agua de rechazo para la reintroducción del agua no tratada en la red (2) de suministro de agua a la que está conectada el dispositivo.

CVE-BOPI-T2-20171201-00000014

FIG. 1

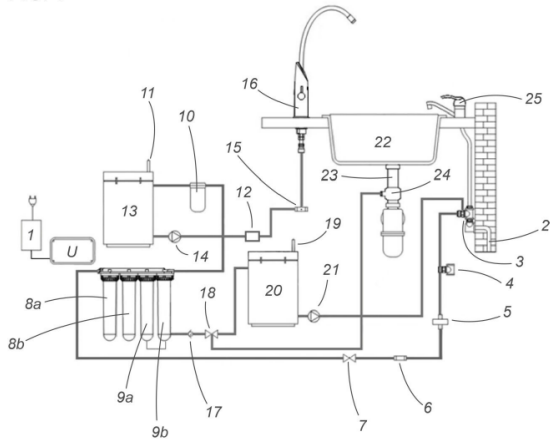

(11) **ES 2645028 A1**

(21) **P 201731206** (**1**)

(22) 13-10-2017

(51) ***A61K 31/4375*** (2006.01)
A61K 31/05 (2006.01)

(54) **Preparación farmacéutica única y estable que contiene berberina, en formulación de liberación lenta, una estatina y ubiquinol para el tratamiento de la enfermedad cardiovascular y los factores de riesgo asociados**

(71) GÓMEZ GARRE, Maria D. (50,0%)

VOLONTÉ, Luca Severino (50,0%)

GÓMEZ GARRE, Maria D.

(57) Preparación farmacéutica única y estable que contiene berberina, en formulación lenta, con una estatina y ubiquinol para el tratamiento de la enfermedad cardiovascular y de sus factores de riesgo asociados. La combinación de berberina, en una formulación de liberación lenta para asegurar su bioasimilación, recubierta de una matriz de estatina y ubiquinol en una presentación única con calidad medicamento constituirá un tratamiento de alta eficacia y más barato que los actuales. La combinación de distintos mecanismos de acción complementarios, permitirá disminuir la dosis de estatina, lo cual se traducirá en menos efectos secundarios, también reducidos por el suplemento en ubiquinol (coenzima Q10), por lo que sería una formulación más saludable. La administración será oral, por lo que se evitarán los pinchazos que siempre son muy impopulares entre los pacientes. Finalmente, la presencia de todos los componentes en un único medicamento favorecerá aún más la adhesión al tratamiento.

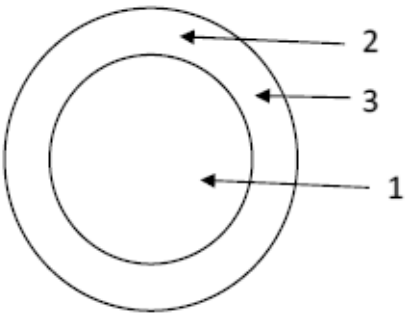

Figura 1

CVE-BOPI-T2-20171201-00000015

PUBLICACIÓN DEL INFORME SOBRE EL ESTADO DE LA TÉCNICA (ART. 37 LP)

Conforme a lo previsto en el artículo 37.4 de la Ley 24/2015, de 24 de julio, de Patentes, se ponen a disposición del público los informes sobre el estado de la técnica que a continuación se mencionan. El solicitante dispone a partir de esta publicación, si no lo ha hecho ya, de un plazo de tres meses para solicitar la realización del examen sustantivo y para el pago de la tasa correspondiente, indicándole que si así no lo hiciera, la solicitud se considerará retirada (art. 39, Ley de Patentes). En ese mismo plazo se podrán presentar observaciones al Informe sobe el Estado de la Técnica, a la Opinión Escrita y presentar modificaciones si se estima oportuno.

(11) **ES 2645025 A1**

(21) **P 201730782** (**3**)

(71) CORPORACION DE ORGANIZACION Y REPRESENTACIONES SA CORSA (100,0%)

(74) COCA TORRENS, Manuela

(11) **ES 2645028 A1**

(21) **P 201731206** (**1**)

(71) GÓMEZ GARRE, Maria D. (50,0%)

VOLONTÉ, Luca Severino (50,0%)

GÓMEZ GARRE, Maria D.

CVE-BOPI-T2-20171201-00000016

2. MODELOS DE UTILIDAD

CVE-BOPI-T2-20171201-00000017

LEY 11/86

TRAMITACIÓN

DESDE LA PUBLICACIÓN DE LA SOLICITUD (ART. 148.4 LP)

RESOLUCIÓN MOTIVADA NEGATIVA (ART. 46.3 RP)

El solicitante dispone de un plazo de un mes para alegaciones o subsanación de defectos, indicándole que si así no lo hiciera, indicándole se procederá a la denegación de la solicitud.

(11) **ES 1181833 U**

(21) **U 201700233** (**X**)

(71) MANUFACTURAS INPLAST S.A. (100,0%)

(74) CAPITAN GARCÍA, Nuria

Oponente: BETAPACK, S.A.U.

Agente oponente: CARPINTERO LÓPEZ, Mario

RESOLUCIÓN

DESISTIMIENTO

DESISTIMIENTO (ART. 15.2 RP)

Las resoluciones que se insertan en este epígrafe no son definitivas en la vía administrativa, pudiendo interponerse contra las mismas, recurso de alzada en el plazo de un mes, ante el/la Director/a de la Oficina Española de Patentes y Marcas, O.A.

(21) **U 201700182** (**1**)

(22) 16-03-2017

(21) **U 201700183** (**X**)

(22) 16-03-2017

(21) **U 201730341** (**0**)

(22) 28-03-2017

(74) ISERN JARA, Jorge

LEY 24/2015

TRAMITACIÓN

HASTA LA PUBLICACIÓN DE LA SOLICITUD

SUSPENSO EN EXAMEN DE OFICIO DE MODELO DE UTILIDAD

Conforme al artículo 59.3 del Reglamento de Ejecución de la Ley de Patentes el solicitante dispone de un plazo de dos meses para subsanar defectos o efectuar las alegaciones oportunas, indicándole que si así no lo hiciera se procederá a la denegación de la solicitud.

(21) **U 201700521** (**5**)

(22) 07-07-2017

CVE-BOPI-T2-20171201-00000018

(21) **U 201700753** (**6**)

(22) 13-11-2017

(21) **U 201700754** (**4**)

(22) 13-11-2017

CONTINUACIÓN DE PROCEDIMIENTO Y PUBLICACIÓN DE LA SOLICITUD (ART. 60 RP)

Conforme al art. 60 del Reglamento de Ejecución de la Ley de Patentes, se notifica a los interesados la resolución favorable a la continuación del procedimiento y se pone a disposición del público las solicitudes de modelos de utilidad que a continuación se mencionan. Cualquier persona podrá oponerse a la protección solicitada en el plazo de dos meses a partir de la presente publicación (art. 61 del mencionado Reglamento).

(11) **ES 1200564 U**

(21) **U 201700481** (**2**)

(22) 19-06-2017

(51) ***F41G 1/387*** (2006.01)

(54) **Sistema Montura Universal Ametralladora Browning**

(71) MILYPOL SUMINISTROS ESPECIALES S.L. (100,0%)

(57) 1. Dispositivo de sistema montura universal ametralladora browning, que siendo del tipo de los constituidos por una pieza (1) y varios elementos de fijación, esencialmente se caracteriza porque a dicha pieza (1) en la parte superior del tradicional sistema de tres palometas formando parte del mismo bloque se ha mecanizado un perfil normalizado Stanag 4694 (1a) para facilitar la fijación, a dicha montura, de cualquier tipo de visor óptico.
2. Dispositivo de sistema montura universal ametralladora browning según reivindicación 1 caracterizado porque las dimensiones del raíl le permite incluso combinar el visor óptico diurno y nocturno a la vez.
3. Dispositivo de sistema montura universal ametralladora browning según cualquiera de las reivindicaciones 1 o 2 caracterizado porque a ambos lados del raíl (1a) se ha provisto de asientos laterales (1b), que son los encargados de dotar al dispositivo de elementos adjuntos (6).
4. Dispositivo de sistema montura universal ametralladora browning según cualquiera de las reivindicaciones 1 a 3 caracterizado porque la forma en la que los complementos se fijan al dispositivo es mediante la unión de dos perfiles del tipo macho/hembra y tornillos de fijación (7), en el cual la hembra se localiza en los asientos laterales (1b) con forma de canal y el macho es parte de la estructura de los elementos adjuntos (6a) con la singularidad de que ambos son oblicuos. De esta forma se autoguían, con lo cual la unión entre ambos elementos se consigue rápida y eficientemente, además de conferir al sistema de mayor robustez.

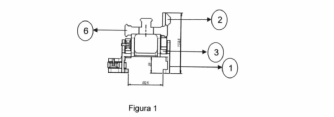

Figura 1

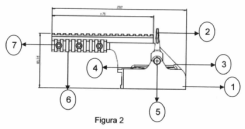

Figura 2

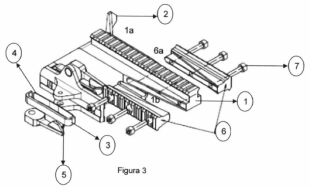

Figura 3

(11) **ES 1200587 U**

(21) **U 201700482** (**0**)

(22) 19-06-2017

(51) ***F41G 1/387*** (2006.01)

(54) **Sistema montura universal LAG 40**

(71) MILYPOL SUMINISTROS ESPECIALES S.L. (100,0%)

(74) SÁNCHEZ YBARGÜEN SALCEDO, Darío

(57) 1. Dispositivo de sistema montura universal Lag 40, que siendo del tipo de los constituidos por una pieza (1) y varios elementos de

CVE-BOPI-T2-20171201-00000019

fijación, esencialmente se caracteriza porque dicha pieza (1) tiene una estructura de base rectangular de la que se deriva un perfil normalizado picatinny 1913 (1a), para facilitar la fijación, a dicha montura, de cualquier tipo de visor óptico.
2. Dispositivo de sistema montura universal Lag 40 según reivindicación 1 caracterizado porque al lado opuesto del perfil, en la base, existen dos orificios roscados interiormente para el correspondiente acoplamiento desde el interior de la montura a la tapa superior del lanzagranadas, por medio de arandelas de seguridad (2) y tornillos de métrica 8 (3).
3. Dispositivo de sistema montura universal Lag 40 según cualquiera de las reivindicaciones 1 o 2 caracterizado porque en una de las caras laterales de la base, presentan ranuras (1b) y taladros roscados perpendiculares y concéntricos a los orificios anteriormente descritos, para el alojamiento de las cabezas de los tornillos de M4 (4).
4. Dispositivo de sistema montura universal Lag 40 según cualquiera de las reivindicaciones 1 a 3 caracterizado porque la misión de los tornillos de M4 (4) es asegurar que los tornillos M8 (3) no se aflojen con las vibraciones producidas por el retroceso del lanzagranadas y ocasionen problemas de funcionamiento, lo cual se consigue por el efecto prisionero que ejercen los dos tornillos M4 (4) actuando perpendicularmente sobre los rebajes efectuados a los tornillos interiores de fijación M8 (3) que tienen para tal efecto. Lo que confiere al dispositivo un estatus de seguridad funcional.

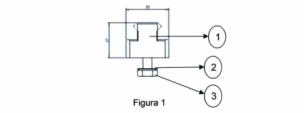

Figura 1

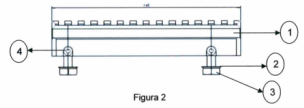

Figura 2

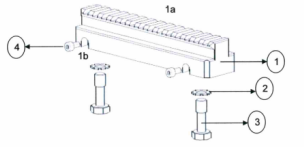

Figura 3

(11) **ES 1200561 U**

(21) **U 201700492** (**8**)

(22) 26-06-2017

(51) ***B65D 5/08*** (2006.01)

(54) **Caja de embalaje**

(71) IGUANA SELL, S.L. (100,0%)

(74) GARDEN PINAR, Francisco De Paula

(57) 1. Caja de embalaje, caracterizada por poseer un doble troquelado en la parte delantera, generándose un cuerpo rectangular idéntico al frente de la caja, que se pliega hacía adentro en su cara frontal interna.
2. Caja de embalaje, según la primera reivindicación, caracterizada por poseer un segundo cuerpo rectangular en el frente delantero troquelado de mayor dimensión y prácticamente idéntico a la base o fondo de la caja.
3. Caja de embalaje, según reivindicación 2, caracterizada porque dicho cuerpo es abatible y se sobrepone sobre el fondo de la caja, siendo la continuación del doble frontal.
4. Caja de embalaje, según la reivindicación 3, caracterizada porque dicho cuerpo abatible tiene dos aberturas o ranuras longitudinales en el centro de sus aristas laterales.
5. Caja de embalaje, según la reivindicación 4, caracterizada por poseer la base de la caja dos aberturas o ranuras longitudinales en la misma disposición y posición que el cuerpo abatible, enfrentadas a las mismas.
6. Caja de embalaje, según las reivindicaciones 4 y 5, caracterizada por poseer una banda o cinta pasante por las aberturas o ranuras laterales de la base y del cuerpo abatible interno.
7. Caja de embalaje, según la reivindicación 6, caracterizada porque la cinta o banda tiene los extremos adherentes.
8. Caja de embalaje, según la reivindicación 6 o 7, caracterizada por poseer una bolsa para el transporte del objeto sujeta o abrazada al fondo por la cinta.
9. Caja de embalaje, según la reivindicación 8, caracterizada por poseer un adhesivo de doble cara, situado entre la bolsa y el cuerpo abatible.

CVE-BOPI-T2-20171201-00000020

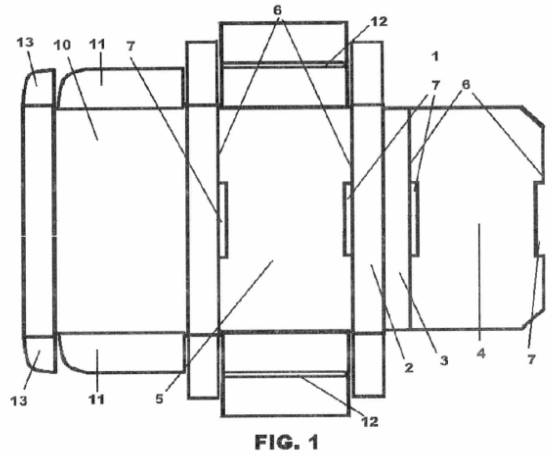

FIG. 1

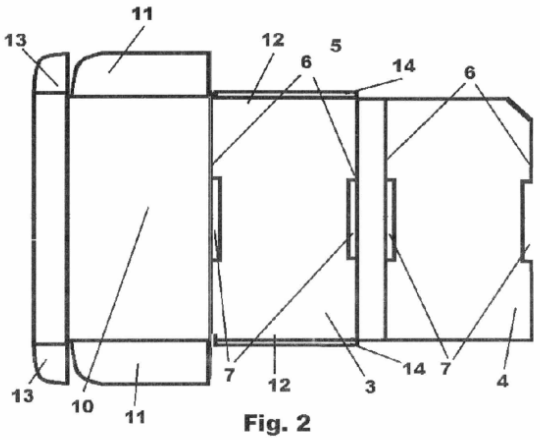

Fig. 2

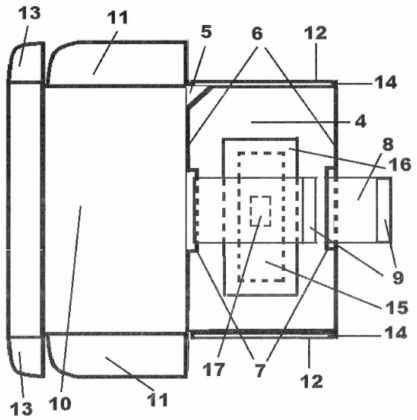

Fig. 3

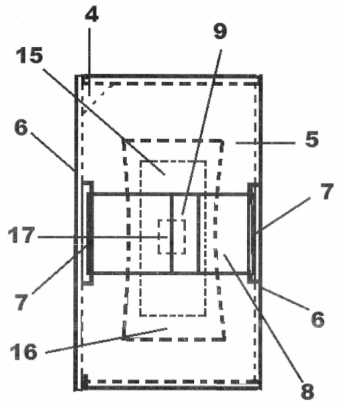

Fig. 4

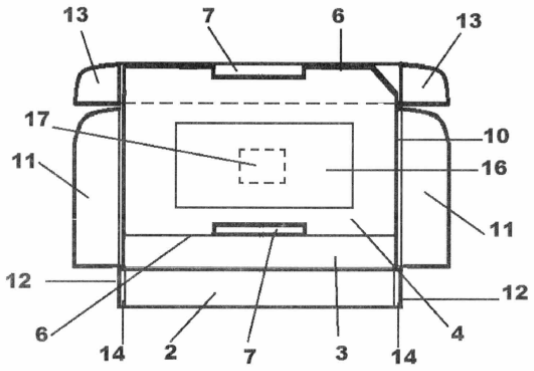

Fig. 5

RESOLUCIÓN

DENEGACIÓN

DENEGACIÓN MODELO UTILIDAD ART 142

Las resoluciones que se insertan en este epígrafe no son definitivas en la vía administrativa, pudiendo interponerse contra las mismas recurso de alzada, en el plazo de un mes, ante el/la Director/a de la Oficina Española de Patentes y Marcas, O.A.

(21) **U 201700462** (**6**)

(22) 13-06-2017

(74) MARTIN FERRER, Jose Manuel

CVE-BOPI-T2-20171201-00000021

(21) **U 201700504** (**5**)

(22) 03-07-2017

(21) **U 201700601** (**7**)

(22) 14-08-2017

CONCESIÓN

CONCESIÓN (ART. 150 LP)

Conforme al art. 150 de la Ley de Patentes, se ponen a disposición del público los modelos de utilidad concedidos que a continuación se mencionan, pudiéndose efectuar la consulta prevista en el art. 47-3-g del Reglamento de ejecución de la citada Ley de Patentes. Las resoluciones que se insertan en este epígrafe no son definitivas en la vía administrativa, pudiendo interponerse contra las mismas, recurso de alzada en el plazo de un mes, ante el/la Director/a de la Oficina Española de Patentes y Marcas, O.A.

(11) **ES 1191133 Y**

(21) **U 201700428** (**6**)

(22) 15-05-2017

(43) 11-09-2017

(51) ***B62B 9/00*** (2006.01)

(54) **Saco de silla de paseo convertible**

(73) LOPEZ CORPAS, Manuel Jesús (100,0%)
Nacionalidad: ES
Aptdo. de Correos n.305
Andujar (Jaén) SK
Código Postal: 23740

Fecha de concesión: 27-11-2017

(11) **ES 1191236 Y**

(21) **U 201700438** (**3**)

(22) 02-06-2017

(43) 12-09-2017

(51) ***A47G 11/00*** (2006.01)

(54) **Mantel completo con bolsillos**

(73) SARRIÓN RODRÍGUEZ, María Del Carmen (100,0%)
Nacionalidad: ES
Princesa de Eboli n. 43, 6 d
Madrid (Madrid) ES
Código Postal: 28050

Fecha de concesión: 27-11-2017

(11) **ES 1191110 Y**

(21) **U 201700443** (**X**)

(22) 25-05-2017

(43) 11-09-2017

(51) ***H04M 1/11*** (2006.01)

(54) **Soporte para móviles y otros**

(73) IMAGIA SCA (100,0%)
Nacionalidad: ES
Hierro N. 7, Poligono Industrial Sector 20
Almería (Almería) ES
Código Postal: 04009

Fecha de concesión: 27-11-2017

(11) **ES 1191158 Y**

CVE-BOPI-T2-20171201-00000022

(21) **U 201700463** (**4**)

(22) 31-05-2017

(43) 11-09-2017

(51) ***H04N 5/232*** (2006.01)
G06F 21/84 (2013.01)
G11B 33/02 (2006.01)
G06F 21/86 (2013.01)

(54) **Pestaña protectora de los objetivos de las cámaras de Smartphone, Tablet, Smart tv y Pc**

(73) AMAYA AMAYA, José Manuel (100,0%)
Nacionalidad: ES
Pza. Teresa de Jesús, bloque 4 - 5 d
Jerez de la Frontera (Cádiz) ES
Código Postal: 11408

Fecha de concesión: 27-11-2017

---

(11) **ES 1191159 Y**

(21) **U 201700532** (**0**)

(22) 05-07-2017

(43) 11-09-2017

(51) ***H04N 13/04*** (2006.01)
G02B 27/00 (2006.01)

(54) **Gafas de retrasmisión inalámbrica de audio y video con aumentos**

(73) ORTIZ FERRER, Jordi (50,0%)
Nacionalidad: ES
Urb. Monte Luz, los Abetos n. 11
Peligros (Granada) ES
Código Postal: 18210

SANCHEZ QUIJANO, Hector (50,0%)

Jaen n. 38
Nivar (Granada)
Código Postal: 18214

Fecha de concesión: 27-11-2017

---

(11) **ES 1191111 Y**

(21) **U 201700564** (**9**)

(22) 25-07-2017

(43) 11-09-2017

(51) ***F41G 1/38*** (2006.01)

(54) **Sistema Montura Simrad® Leupold®**

(73) MILYPOL SUMINISTROS ESPECIALES S.L. (100,0%)
Nacionalidad: ES
Los Almendros n. 26
Villamartin (Cádiz) ES
Código Postal: 11650

(74) SÁNCHEZ YBARGÜEN SALCEDO, Darío

Fecha de concesión: 27-11-2017

---

(11) **ES 1191112 Y**

(21) **U 201700565** (**7**)

(22) 25-07-2017

(43) 11-09-2017

(51) ***F41G 1/38*** (2006.01)

(54) **Sistema Montura Universal Barret®.**

(73) MILYPOL SUMINISTROS ESPECIALES S.L. (100,0%)
Nacionalidad: ES

CVE-BOPI-T2-20171201-00000023

Los Almendros n. 26
Villamartin (Cádiz) ES
Código Postal: 11650

74 SÁNCHEZ YBARGÜEN SALCEDO, Darío

Fecha de concesión: 27-11-2017

---

11 **ES 1191283 Y**

21 **U 201700588** (**6**)

22 08-08-2017

43 12-09-2017

51 ***A43B 3/02*** (2006.01)
A43B 7/12 (2006.01)

54 **Botas con rodillera incorporada**

73 MULTISERVICIOS CONSTRUCCIONES Y REFORMAS, S.L. (100,0%)
Nacionalidad: ES
San Mateo, 108 Bajo
Castellón (Castellón) ES
Código Postal: 12004

74 HERRERA DÁVILA, Álvaro

Fecha de concesión: 27-11-2017

---

11 **ES 1191285 Y**

21 **U 201700614** (**9**)

22 09-08-2017

43 12-09-2017

51 ***F03D 5/00*** (2006.01)
F03D 13/00 (2016.01)

54 **Sistema captador de energía eólica**

73 MUÑOZ SAIZ, Manuel (100,0%)
Nacionalidad: ES
Los Picos n. 5, 3, 6
Almería (Almería) ES
Código Postal: 04004

Fecha de concesión: 27-11-2017

---

11 **ES 1191286 Y**

21 **U 201700616** (**5**)

22 17-08-2017

43 12-09-2017

51 ***A47J 36/20*** (2006.01)
A23L 5/10 (2016.01)

54 **Accesorio de cocina**

73 GALINDEZ SANCHEZ, María (100,0%)
Nacionalidad: ES
Langileria n. 112, 3 A
Lamiako, Leioa (Bizkaia) ES
Código Postal: 48940

74 GARCÍA GALLO, Patricia

Fecha de concesión: 27-11-2017

---

11 **ES 1191258 Y**

21 **U 201730624** (**X**)

22 29-05-2017

43 12-09-2017

51 ***B62D 25/18*** (2006.01)

CVE-BOPI-T2-20171201-00000024

(54) **BRAZO DE SOPORTE DE UN GUARDABARROS DE UN VEHÍCULO INDUSTRIAL Y GUARDABARROS INCORPORADO EN DICHO BRAZO**

(73) IVECO S.p.A. (100,0%)
Nacionalidad: IT
Via Puglia, 35
Torino ( ) IT
Código Postal: 10156

(74) CARVAJAL Y URQUIJO, Isabel

Fecha de concesión: 27-11-2017

---

(11) **ES 1191109 Y**

(21) **U 201730830** (**7**)

(22) 11-07-2017

(43) 11-09-2017

(51) ***B65D 19/38*** (2006.01)

(54) **CONJUNTO DE MÉNSULA Y VIGA-PALETA PARA SOPORTE DE PALETS EN SISTEMAS DE ALMACENAJE POR CALLES**

(73) ESNOVA RACKS S.A. (100,0%)
Nacionalidad: ES
C/ ATAULFO FRIERA "TARFE" n° 5
TREMAÑES (Asturias) ES
Código Postal: 33211

(74) URIAGUERECA VALERO, Jose Luis

Fecha de concesión: 27-11-2017

---

(11) **ES 1191108 Y**

(21) **U 201730941** (**9**)

(22) 03-08-2017

(43) 11-09-2017

(51) ***A47D 13/02*** (2006.01)
A41B 9/06 (2006.01)

(54) **CAMISETA**

(73) Quokkababy C.B. (100,0%)
Nacionalidad: ES
Calle Valcarlos 35
Madrid (Madrid) ES
Código Postal: 28050

(74) ELZABURU, S.L.P ,

Fecha de concesión: 27-11-2017

---

(11) **ES 1191234 Y**

(21) **U 201730948** (**6**)

(22) 04-08-2017

(43) 12-09-2017

(51) ***A47B 81/00*** (2006.01)

(54) **MUEBLE RINCONERO**

(73) MONTES LÓPEZ, José (100,0%)
Nacionalidad: ES
Urbanización El Mirador, 76
ENTRAMBASAGUAS (Burgos) ES
Código Postal: 09585

(74) UNGRÍA LÓPEZ, Javier

Fecha de concesión: 27-11-2017

---

(11) **ES 1191184 Y**

(21) **U 201730951** (**6**)

CVE-BOPI-T2-20171201-00000025

(22) 07-08-2017

(43) 11-09-2017

(51) ***A01K 47/06*** (2006.01)

(54) **Dispositivo modular protector de colmena**

(73) VAZQUEZ SANCHEZ, José Maria (100,0%)
Nacionalidad: ES
San Pedro de Naseiro, 4
Viveiro (Lugo) ES
Código Postal: 27866

(74) ÁLVAREZ FLORES, Alberto

Fecha de concesión: 27-11-2017

---

(11) **ES 1191235 Y**

(21) **U 201730953** (**2**)

(22) 07-08-2017

(43) 12-09-2017

(51) ***E06B 9/80*** (2006.01)
E06B 9/322 (2006.01)

(54) **Embellecedor y cortavientos para correas de persiana**

(73) VOCES GARCÍA, Luis Mariano (100,0%)
Nacionalidad: ES
CALLE CUESTA DE LAGOZOS, 3
SAN PEDRO DE TRONES (León) ES
Código Postal: 24385

(74) BARONA FERRER, Maria

Fecha de concesión: 27-11-2017

---

(11) **ES 1191287 Y**

(21) **U 201730956** (**7**)

(22) 08-08-2017

(43) 12-09-2017

(51) ***B65D 6/00*** (2006.01)
B25H 3/02 (2006.01)
B65D 1/24 (2006.01)
B65D 85/00 (2006.01)

(54) **CAJÓN METÁLICO**

(73) MODELOS DE METAL, S.L. (100,0%)
Nacionalidad: ES
Avda. de la Paz, 4, 1° B
Peralta (Navarra) ES
Código Postal: 31350

(74) ZUGARRONDO TEMIÑO, Jesús María

Fecha de concesión: 27-11-2017

---

(11) **ES 1191238 Y**

(21) **U 201730957** (**5**)

(22) 09-08-2017

(43) 12-09-2017

(51) ***G09F 17/00*** (2006.01)

(54) **ASTA PORTA BANDERAS**

(73) MUNDO VEXIL S.L. (100,0%)
Nacionalidad: ES
C/ Príncipe de Vergara 205 4A
Madrid (Madrid) ES
Código Postal: 28002

(74) CAMACHO PINA, Piedad

CVE-BOPI-T2-20171201-00000026

Fecha de concesión: 27-11-2017

(11) **ES 1190983 Y**

(21) **U 201730958** (**3**)

(22) 09-08-2017

(43) 06-09-2017

(51) ***F25D 13/00*** (2006.01)
F25D 11/00 (2006.01)
H01L 31/042 (2014.01)

(54) **ARCÓN FRIGORÍFICO SOLAR**

(73) E. ROJAS INGENIERIA, S.L. (100,0%)
Nacionalidad: ES
AVDA PICASENT N° 10
VILLARROBLEDO (Albacete) ES
Código Postal: 02600

(74) BAÑOS TRECEÑO, Valentin

Fecha de concesión: 27-11-2017

(11) **ES 1190984 Y**

(21) **U 201730959** (**1**)

(22) 09-08-2017

(43) 06-09-2017

(51) ***A01K 59/02*** (2006.01)

(54) **Prensa desoperculadora en frío**

(73) INDERCO, S.A. (100,0%)
Nacionalidad: AR
Paraná Piso Dpto
BUENOS AIRES ( ) AR
Código Postal: AR1017

(74) URÍZAR ANASAGASTI, Jesús María

Fecha de concesión: 27-11-2017

(11) **ES 1191233 Y**

(21) **U 201730961** (**3**)

(22) 09-08-2017

(43) 12-09-2017

(51) ***B65B 11/48*** (2006.01)

(54) **SOPORTE DE PAQUETE DE MALLA TUBULAR**

(73) MITJANS HORTA, Joan (100,0%)
Nacionalidad: ES
C/ Santa Gemma, 1
Alella (Barcelona) ES
Código Postal: 08328

(74) SALVA FERRER, Joan

Fecha de concesión: 27-11-2017

(11) **ES 1191034 Y**

(21) **U 201730962** (**1**)

(22) 10-08-2017

(43) 07-09-2017

(51) ***B30B 9/32*** (2006.01)

(54) **PRENSA PARA ENVASES DE USO DOMESTICO**

(73) CANTUDO ORTEGA, Manuel (100,0%)
Nacionalidad: ES
c/ Corta n°16

CVE-BOPI-T2-20171201-00000027

Andújar (Jaén) ES
Código Postal: 23740

74 DIÉGUEZ GARBAYO, Pedro

Fecha de concesión: 27-11-2017

---

11 **ES 1191033 Y**

21 **U 201730966** (**4**)

22 11-08-2017

43 07-09-2017

51 ***A63B 21/00*** (2006.01)

54 **DISPOSITIVO PARA LA REALIZACIÓN DE EJERCICIOS DE MUSCULACIÓN**

73 ORTUÑO FRUTOS, Pablo (100,0%)
Nacionalidad: ES
CARRIL DE LAS ESCUELAS, 11
MURCIA (Murcia) ES
Código Postal: 30009

74 CARRETERO DEL ALCÁZAR, Javier

Fecha de concesión: 27-11-2017

---

11 **ES 1191288 Y**

21 **U 201730969** (**9**)

22 16-08-2017

43 12-09-2017

51 ***B65C 1/02*** (2006.01)

54 **ETIQUETADORA**

73 VALLEJO RODRIGUEZ, Miguel (100,0%)
Nacionalidad: ES
C. DOCTOR CARRETERO I COLL,7 A
CASTELLAR DEL VALLES (Barcelona) ES
Código Postal: 08211

74 DURAN-CORRETJER, S.L.P ,

Fecha de concesión: 27-11-2017

---

11 **ES 1191289 Y**

21 **U 201730970** (**2**)

22 16-08-2017

43 12-09-2017

51 ***A45C 13/22*** (2006.01)

54 **ASA PARA BOLSO**

73 CHEN, Jianmao (100,0%)
Nacionalidad: CN
C/ Ocho de Marzo, 1 - puerta B, 4° B
SEVILLA (Sevilla) ES
Código Postal: 41006

74 DOMÍNGUEZ COBETA, Josefa

Fecha de concesión: 27-11-2017

CVE-BOPI-T2-20171201-00000028

5. SOLICITUDES Y PATENTES EUROPEAS CON EFECTOS EN ESPAÑA (Real Decreto 2424/1986)

CVE-BOPI-T2-20171201-00000029

LEY 11/86

OTROS

CADUCIDAD (ART. 116 LP)

Las resoluciones que se insertan en este epígrafe no son definitivas en la vía administrativa, pudiendo interponerse contra las mismas, recurso de alzada en el plazo de un mes, ante el Sr. Director de la Oficina Española de Patentes y Marcas, O.A.

(11) **ES 2214594 T5**

(21) **E 97306509** (**7**)

(22) 26-08-1997

(54) **METODO Y APARATO PARA MOLDEAR UN PRODUCTO ALIMENTICIO.**

(73) INNOVATIVE RESEARCH TECHNOLOGIES, LLC

(74) DE ELZABURU MÁRQUEZ, Alberto

Fecha de incorporación al dominio público: 27-08-2017

Motivo de caducidad: Por expiración de vida legal

---

(11) **ES 2365203 T3**

(21) **E 97935867** (**8**)

(22) 25-08-1997

(54) **PREPARACIÓN QUE CONTIENE LOXOPROFENO PARA USO EXTERNO.**

(73) LEAD CHEMICAL COMPANY LTD. (100,0%)

(74) CARPINTERO LÓPEZ, Mario

Fecha de incorporación al dominio público: 26-08-2017

Motivo de caducidad: Por expiración de vida legal

---

(11) **ES 2175452 T3**

(21) **E 97937887** (**4**)

(22) 25-08-1997

(54) **PROCEDIMIENTO PARA EL TRATAMIENTO DE AGUAS RESIDUALES QUE CONTIENEN AMONIACO.**

(73) TECHNISCHE UNIVERSITEIT DELFT

(74) DURÁN MOYA, Luis Alfonso

Fecha de incorporación al dominio público: 26-08-2017

Motivo de caducidad: Por expiración de vida legal

---

(11) **ES 2244004 T3**

(21) **E 97938625** (**7**)

(22) 26-08-1997

(54) **AGENTES ANTIPARASITARIOS.**

(73) MERCK SHARP & DOHME CORP. (100,0%)

(74) CARPINTERO LÓPEZ, Francisco

Fecha de incorporación al dominio público: 27-08-2017

Motivo de caducidad: Por expiración de vida legal

---

(11) **ES 2159148 T3**

(21) **E 97940582** (**6**)

(22) 26-08-1997

CVE-BOPI-T2-20171201-00000030

(54) **FORMULACIONES EN AEROSOL DE FUROATO DE MOMETASONA LIBRES DE CLOROFLUOROCARBONOS.**

(73) MERCK SHARP & DOHME CORP. (100,0%)

(74) DÍEZ DE RIVERA Y ELZABURU, Ignacio

Fecha de incorporación al dominio público: 27-08-2017

Motivo de caducidad: Por expiración de vida legal

(11) **ES 2144880 T5**

(21) **E 97944787** (**7**)

(22) 25-08-1997

(54) **CONMUTADOR DE CARGA.**

(73) ELEKTROTECHNISCHE WERKE FRITZ DRIESCHER & SOHNE GMBH

(74) DE ELZABURU MÁRQUEZ, Alberto

Fecha de incorporación al dominio público: 26-08-2017

Motivo de caducidad: Por expiración de vida legal

PROTECCIÓN DEFINITIVA

DEFECTOS EN SOLICITUD DE PROTECCIÓN DEFINITIVA (CAPÍTULO V RD 2424/1986)

El solicitante dispone de un plazo de dos meses para subsanar los defectos o efectuar las alegaciones oportunas, indicándole que si así no lo hiciera, se procederá a la denegación de la solicitud.

(21) **E 03700486** (**8**)

(74) ELZABURU, S.L.P ,

(96) E03700486 08-01-2003

(97) EP1466994 09-08-2017

(21) **E 10182477** (**9**)

(74) PONS ARIÑO, Ángel

(96) E10182477 15-10-1999

(97) EP2260872 30-08-2017

(21) **E 10187686** (**0**)

(74) MARTÍN DE LA CUESTA, Alicia María

(96) E10187686 03-02-2009

(97) EP2359807 26-07-2017

(21) **E 11761252** (**3**)

(74) ELZABURU, S.L.P ,

(96) E11761252 21-09-2011

(97) EP2621968 20-09-2017

(21) **E 11837612** (**8**)

(74) CARPINTERO LÓPEZ, Mario

(96) E11837612 04-11-2011

(97) EP2637019 26-07-2017

(21) **E 12741027** (**2**)

(74) CARPINTERO LÓPEZ, Mario

CVE-BOPI-T2-20171201-00000031

(96) E12741027 02-08-2012

(97) EP2739655 02-08-2017

(21) **E 12793337** (**2**)

(74) PONS ARIÑO, Ángel

(96) E12793337 16-05-2012

(97) EP2714994 30-08-2017

(21) **E 13183871** (**6**)

(74) DÍAZ NUÑEZ, Joaquín

(96) E13183871 28-12-2009

(97) EP2698338 26-07-2017

(21) **E 13762559** (**6**)

(74) CARVAJAL Y URQUIJO, Isabel

(96) E13762559 27-06-2013

(97) EP2867229 26-07-2017

PROTECCIÓN DEFINITIVA (CAPÍTULO V RD 2424/1986)

En el plazo de nueve meses a contar desde la fecha de publicación en el Boletín europeo de patentes de la mención de la concesión de la patente europea, cualquier persona podrá oponerse, ante la Oficina Europea de Patentes, a la patente concedida. La oposición deberá formularse por escrito y estar motivada; solo se considerará como formulada una vez que se haya realizado el pago de la tasa de oposición(art. 99.1 del Convenio sobre concesión de Patentes Europeas). Las resoluciones que se insertan en este epígrafe no son definitivas en la vía administrativa, pudiendo interponerse contra las mismas, recurso de alzada en el plazo de un mes, ante el/la Director/a de la Oficina Española de Patentes y Marcas, O.A.

(11) **ES 2644985 T3**

(21) **E 04764240** (**0**)

(30) 21-08-2003 BE 200300456

(51) ***E05B 13/00*** (2006.01)

(54) **Botón de seguridad**

(73) Talpe, Joseph, Jr. (100,0%)

(74) ELZABURU, S.L.P ,

(86) PCT/EP2004/009254 17/08/2004

(87) WO05019570 03-03-2005

(96) E04764240 17-08-2004

(97) EP1668210 02-08-2017

(11) **ES 2645012 T3**

(21) **E 05754008** (**0**)

(30) 24-09-2004 US 613021 P

(51) ***C12N 5/0775*** (2010.01)
A61K 35/12 (2015.01)
A61K 35/28 (2015.01)
A61P 9/00 (2006.01)
C12N 5/077 (2010.01)

(54) **Método para potenciar la proliferación y/o supervivencia de las células precursoras mesenquimales (MPC)**

(73) Mesoblast, Inc. (100,0%)

(74) PONS ARIÑO, Ángel

(86) PCT/AU2005/000953 29/06/2005

(87) WO06032075 30-03-2006

CVE-BOPI-T2-20171201-00000032

(96) E05754008 29-06-2005

(97) EP1807505 26-07-2017

(11) **ES 2645014 T3**

(21) **E 06777576** (**7**)

(30) 18-07-2005 EP 05015576

(51) ***H04N 5/45*** (2011.01)

(54) **Método y dispositivo para manejar múltiples flujos de vídeo usando metadatos**

(73) Thomson Licensing (100,0%)

(74) ELZABURU, S.L.P ,

(86) PCT/EP2006/063884 05/07/2006

(87) WO07009876 25-01-2007

(96) E06777576 05-07-2006

(97) EP1905233 06-09-2017

(11) **ES 2645006 T3**

(21) **E 06814795** (**8**)

(30) 16-09-2005 US 228633

(51) ***A61M 25/00*** (2006.01)
A61M 25/01 (2006.01)
A61B 17/00 (2006.01)
A61B 18/00 (2006.01)
A61B 18/14 (2006.01)

(54) **Catéter con sección flexible de punta preformada**

(73) Biosense Webster, Inc. (100,0%)

(74) IZQUIERDO BLANCO, María Alicia

(86) PCT/US2006/036146 15/09/2006

(87) WO07035554 29-03-2007

(96) E06814795 15-09-2006

(97) EP1933922 16-08-2017

(11) **ES 2645009 T3**

(21) **E 06830733** (**9**)

(30) 22-12-2005 DE 102005062087

(51) ***B23K 35/36*** (2006.01)

(54) **Complejo de fluoruro de cesio y aluminio amorfo, su producción y uso**

(73) Chemetall GmbH (100,0%)

(74) ELZABURU, S.L.P ,

(86) PCT/EP2006/069957 20/12/2006

(87) WO07074117 05-07-2007

(96) E06830733 20-12-2006

(97) EP1965946 02-08-2017

(11) **ES 2644912 T3**

(21) **E 07014671** (**7**)

(30) 28-09-2006 IT BO20060564

(51) ***A61M 31/00*** (2006.01)

(54) **Lavado vaginal de dos fases**

(73) LIVI, ELISABETTA (100,0%)

(74) ELZABURU, S.L.P ,

CVE-BOPI-T2-20171201-00000033

(96) E07014671 26-07-2007

(97) EP1930044 23-08-2017

(11) **ES 2644937 T3**

(21) **E 07290708** (**2**)

(30) 16-06-2006 FR 0605403

(51) ***E05B 9/08*** (2006.01)

(54) **Dispositivo de fijación de un estator de cerradura**

(73) Dom Ronis (100,0%)

(74) AZNÁREZ URBIETA, Pablo

(96) E07290708 07-06-2007

(97) EP1870541 02-08-2017

(11) **ES 2644938 T3**

(21) **E 07765078** (**6**)

(30) 06-07-2006 EP 06014028

(51) ***C08K 5/00*** (2006.01)
C08F 299/04 (2006.01)
C08F 283/01 (2006.01)
C08F 290/00 (2006.01)

(54) **Composiciones de resina de éster de vinilo o de resina de poliéster insaturada**

(73) Akzo Nobel Chemicals International B.V. (100,0%)

(74) ELZABURU, S.L.P ,

(86) PCT/EP2007/005957 05/07/2007

(87) WO08003492 10-01-2008

(96) E07765078 05-07-2007

(97) EP2038338 04-10-2017

(11) **ES 2644940 T3**

(21) **E 07868403** (**2**)

(30) 10-10-2006 US 850572 P

(51) ***A61K 33/30*** (2006.01)
A61K 33/24 (2006.01)
A61K 33/00 (2006.01)
A61P 15/14 (2006.01)
A61P 31/04 (2006.01)
A61K 45/06 (2006.01)
A61K 9/00 (2006.01)

(54) **Formulación selladora intra-mamaria para el pezón y su procedimiento de uso para reducir o eliminar defectos visuales en quesos curados**

(73) Wisconsin Alumni Research Foundation (100,0%)

(74) GARCÍA-CABRERIZO Y DEL SANTO, Pedro

(86) PCT/US2007/080911 10/10/2007

(87) WO08045920 17-04-2008

(96) E07868403 10-10-2007

(97) EP2079477 22-07-2009

(11) **ES 2644943 T3**

(21) **E 08017269** (**5**)

(30) 03-12-2007 DE 102007058351

(51) ***H04L 29/06*** (2006.01)
G06F 21/33 (2013.01)

(54) **Procedimiento y sistema de comunicación para controlar el acceso a contenidos de medios en función de la edad del**

CVE-BOPI-T2-20171201-00000034

usuario

(73) DEUTSCHE TELEKOM AG (100,0%)

(74) LEHMANN NOVO, María Isabel

(96) E08017269 01-10-2008

(97) EP2068530 16-08-2017

---

(11) **ES 2644945 T3**

(21) **E 08754143** (**9**)

(30) 27-04-2007 US 914364 P
24-04-2008 US 109122

(51) ***C07K 14/325*** (2006.01)
C12N 15/82 (2006.01)
A01N 63/02 (2006.01)

(54) **Proteínas de toxinas activas contra hemípteros y coleópteros de Bacillus thuringiensis**

(73) MONSANTO TECHNOLOGY, LLC (100,0%)

(74) CARPINTERO LÓPEZ, Mario

(86) PCT/US2008/005542 25/04/2008

(87) WO08134072 06-11-2008

(96) E08754143 25-04-2008

(97) EP2142009 26-07-2017

---

(11) **ES 2644975 T3**

(21) **E 08761784** (**1**)

(30) 23-01-2007 FR 0700441
19-07-2007 FR 0705225

(51) ***C08L 95/00*** (2006.01)
C08K 5/00 (2006.01)
C08K 5/04 (2006.01)
C08K 5/16 (2006.01)
C08K 5/36 (2006.01)
C08K 5/49 (2006.01)
C09D 195/00 (2006.01)
E01B 7/18 (2006.01)
E04B 1/66 (2006.01)
C08K 5/092 (2006.01)

(54) **Composición bituminosa con propiedades termorreversibles**

(73) TOTAL MARKETING SERVICES (50,0%)

Université Pierre et Marie Curie (Paris 6) (50,0%)

(74) ELZABURU, S.L.P ,

(86) PCT/FR2008/000066 18/01/2008

(87) WO08107551 12-09-2008

(96) E08761784 18-01-2008

(97) EP2106423 30-08-2017

---

(11) **ES 2644976 T3**

(21) **E 08850202** (**6**)

(30) 09-11-2007 US 938162

(51) ***A61L 33/00*** (2006.01)
A61L 33/08 (2006.01)
A61L 33/06 (2006.01)
A61L 2/00 (2006.01)
A61L 31/10 (2006.01)
A61L 31/12 (2006.01)

(54) **Entidades biológicamente activas inmovilizadas, que tienen un alto grado de actividad biológica**

CVE-BOPI-T2-20171201-00000035

(73) W. L. Gore & Associates, Inc. (100,0%)

(74) ELZABURU, S.L.P ,

(86) PCT/US2008/012595 06/11/2008

(87) WO09064372 22-05-2009

(96) E08850202 06-11-2008

(97) EP2205294 13-09-2017

---

(11) **ES 2644970 T3**

(21) **E 09382294** (**8**)

(51) ***B29C 67/24*** (2006.01)
C08G 69/16 (2006.01)
C08G 69/14 (2006.01)
C08G 69/18 (2006.01)
B29B 7/40 (2006.01)

(54) **Procedimiento y dispositivo para polimerizar lactamas en moldes**

(73) Fundacion Inasmet (100,0%)

(74) VALLEJO LÓPEZ, Juan Pedro

(96) E09382294 22-12-2009

(97) EP2338665 30-08-2017

---

(11) **ES 2644977 T3**

(21) **E 09720843** (**3**)

(30) 14-03-2008 US 36833 P

(51) ***H04W 52/02*** (2009.01)
H04W 76/04 (2009.01)

(54) **Comportamiento de unidad de transmisión/recepción inalámbrica y elementos de control de MAC para operaciones de DRX de LTE**

(73) InterDigital Patent Holdings, Inc. (100,0%)

(74) ELZABURU, S.L.P ,

(86) PCT/US2009/037152 13/03/2009

(87) WO09114802 17-09-2009

(96) E09720843 13-03-2009

(97) EP2263406 26-07-2017

---

(11) **ES 2644993 T3**

(21) **E 09724682** (**1**)

(30) 23-03-2008 US 38773
18-08-2008 KR 20080080462

(51) ***H04B 7/06*** (2006.01)
H04B 7/04 (2017.01)

(54) **Método para transmitir señales para reducir sobrecarga de retroalimentación y método para transmitir información de retroalimentación para el mismo**

(73) LG Electronics Inc. (100,0%)

(74) ELZABURU, S.L.P ,

(86) PCT/KR2009/000336 22/01/2009

(87) WO09119973 01-10-2009

(96) E09724682 22-01-2009

(97) EP2260583 27-09-2017

---

(11) **ES 2644997 T3**

(21) **E 09742989** (**8**)

(30) 08-05-2008 US 126892 P
12-05-2008 US 127311 P

CVE-BOPI-T2-20171201-00000036

(51) ***G01N 21/66*** (2006.01)
G01N 21/76 (2006.01)
C09K 11/07 (2006.01)
C09K 11/06 (2006.01)
B82Y 20/00 (2011.01)
B82Y 15/00 (2011.01)
C07C 2/64 (2006.01)
G01N 21/64 (2006.01)

(54) **Materiales nanoestructurados luminiscentes para su uso en quimioluminiscencia electrogenerada**

(73) Board of Regents of the University of Texas System (100,0%)

(74) SERRAT VIÑAS, Sara

(86) PCT/US2009/002534 24/04/2009

(87) WO09137002 12-11-2009

(96) E09742989 24-04-2009

(97) EP2294387 23-08-2017

---

(11) **ES 2645000 T3**

(21) **E 09744064** (**8**)

(30) 21-10-2008 DE 102008052586

(51) ***G03F 7/00*** (2006.01)
G03F 7/004 (2006.01)
G02B 5/00 (2006.01)
G02B 5/32 (2006.01)
C07F 7/00 (2006.01)
C07C 31/28 (2006.01)

(54) **Composición para la producción de elementos ópticos con una estructura en gradiente**

(73) Leibniz-Institut für Neue Materialien gemeinnützige GmbH (100,0%)

(74) LEHMANN NOVO, María Isabel

(86) PCT/EP2009/007458 16/10/2009

(87) WO10046066 29-04-2010

(96) E09744064 16-10-2009

(97) EP2347302 09-08-2017

---

(11) **ES 2644983 T3**

(21) **E 09746801** (**1**)

(30) 15-05-2008 EP 08156217
15-05-2008 US 53244 P

(51) ***C07K 16/04*** (2006.01)

(54) **Proceso para producir fracciones de leche ricas en inmunoglobulinas secretoras**

(73) Biosys Health Inc. (100,0%)

(74) VALLEJO LÓPEZ, Juan Pedro

(86) PCT/NL2009/050248 11/05/2009

(87) WO09139624 19-11-2009

(96) E09746801 11-05-2009

(97) EP2280999 06-09-2017

---

(11) **ES 2645013 T3**

(21) **E 09762557** (**8**)

(30) 13-06-2008 JP 2008155606

(51) ***D07B 1/06*** (2006.01)
B60C 9/00 (2006.01)

(54) **Cable de acero para reforzar productos de caucho y neumáticos que lo usan**

CVE-BOPI-T2-20171201-00000037

(73) Bridgestone Corporation (100,0%)

(74) ELZABURU, S.L.P ,

(86) PCT/JP2009/060804 12/06/2009

(87) WO09151127 17-12-2009

(96) E09762557 12-06-2009

(97) EP2298986 09-08-2017

---

(11) **ES 2645008 T3**

(21) **E 09764462** (**9**)

(30) 03-12-2008 EP 08020996

(51) ***A61K 9/20*** (2006.01)
A61K 9/28 (2006.01)
A61K 31/4184 (2006.01)

(54) **Formas de dosificación sólida de bendamustina**

(73) Astellas Deutschland GmbH (100,0%)

(74) CARVAJAL Y URQUIJO, Isabel

(86) PCT/EP2009/008639 03/12/2009

(87) WO10063476 10-06-2010

(96) E09764462 03-12-2009

(97) EP2367538 02-08-2017

---

(11) **ES 2645018 T3**

(21) **E 10011226** (**7**)

(30) 22-03-2004 US 555118 P

(51) ***C12N 5/00*** (2006.01)
A61P 17/02 (2006.01)

(54) **Células madre mesenquimales y usos para estas**

(73) Mesoblast International Sàrl (100,0%)

(74) SÁEZ MAESO, Ana

(96) E10011226 15-03-2005

(97) EP2298864 11-10-2017

---

(11) **ES 2645037 T3**

(21) **E 10152001** (**3**)

(30) 28-01-2009 US 147895 P

(51) ***G10L 19/022*** (2013.01)
G10L 19/04 (2013.01)
G10L 19/20 (2013.01)

(54) **Decodificador de audio, procedimientos para decodificar una señal de audio y programa informático**

(73) Fraunhofer-Gesellschaft zur Förderung der angewandten Forschung e.V. (100,0%)

(74) SALVA FERRER, Joan

(96) E10152001 28-01-2010

(97) EP2214164 02-08-2017

---

(11) **ES 2645026 T3**

(21) **E 10183329** (**1**)

(30) 05-04-2004 US 559919 P
01-06-2004 US 576242 P
07-03-2005 US 659678 P

(51) ***A61K 39/395*** (2006.01)
A61P 19/02 (2006.01)

CVE-BOPI-T2-20171201-00000038

A61P 1/00 (2006.01)
A61P 37/02 (2006.01)

(54) **Anticuerpos de NKG2D para su uso en el tratamiento de artritis reumatoide o enfermedad de Crohn**

(73) The Regents of the University of California (100,0%)

(74) IZQUIERDO BLANCO, María Alicia

(96) E10183329 05-04-2005

(97) EP2289534 30-08-2017

---

(11) **ES 2645027 T3**

(21) **E 10708916** (**1**)

(30) 04-03-2009 DE 102009011611

(51) ***F23N 1/00*** (2006.01)
F24C 3/12 (2006.01)

(54) **Válvula reguladora de gas**

(73) Mertik Maxitrol GmbH & Co. Kg (100,0%)

(74) ELZABURU, S.L.P ,

(86) PCT/EP2010/001246 01/03/2010

(87) WO10099915 10-09-2010

(96) E10708916 01-03-2010

(97) EP2404113 26-07-2017

---

(11) **ES 2645029 T3**

(21) **E 10712528** (**8**)

(30) 12-03-2009 FR 0901158

(51) ***H05H 1/34*** (2006.01)

(54) **Antorcha de plasma con inyector lateral**

(73) Saint-Gobain Centre De Recherches Et D'etudes Europeen (100,0%)

(74) LEHMANN NOVO, María Isabel

(86) PCT/IB2010/051085 12/03/2010

(87) WO10103497 16-09-2010

(96) E10712528 12-03-2010

(97) EP2407012 02-08-2017

---

(11) **ES 2645030 T3**

(21) **E 10715897** (**4**)

(30) 14-05-2009 EP 09160263

(51) ***C07C 209/36*** (2006.01)
C07C 211/46 (2006.01)

(54) **Procedimiento para la preparación de anilina**

(73) BASF SE (100,0%)

(74) CARVAJAL Y URQUIJO, Isabel

(86) PCT/EP2010/056056 05/05/2010

(87) WO10130604 18-11-2010

(96) E10715897 05-05-2010

(97) EP2429983 26-07-2017

---

(11) **ES 2645031 T3**

(21) **E 10728903** (**5**)

(30) 11-06-2009 IL 19928509

(51) ***B23B 27/16*** (2006.01)

CVE-BOPI-T2-20171201-00000039

(54) **Inserto de corte de doble extremo y doble cara y herramienta de corte para el mismo**

(73) Iscar Ltd. (100,0%)

(74) ELZABURU, S.L.P ,

(86) PCT/IL2010/000389 16/05/2010

(87) WO10143177 16-12-2010

(96) E10728903 16-05-2010

(97) EP2440352 09-08-2017

---

(11) **ES 2645038 T3**

(21) **E 10769822** (**7**)

(30) 01-05-2009 JP 2009112234

(51) ***A61K 9/70*** (2006.01)
A61K 31/138 (2006.01)
A61K 47/06 (2006.01)
A61K 47/10 (2017.01)
A61K 47/12 (2006.01)
A61K 47/14 (2017.01)
A61K 47/16 (2006.01)
A61K 47/18 (2017.01)
A61K 47/20 (2006.01)
A61K 47/32 (2006.01)
A61K 47/38 (2006.01)
A61K 47/44 (2017.01)
A61P 9/12 (2006.01)
A61K 31/15 (2006.01)
A61K 45/06 (2006.01)

(54) **Preparado transdérmico**

(73) Hisamitsu Pharmaceutical Co., Inc. (100,0%)

(74) CARPINTERO LÓPEZ, Mario

(86) PCT/JP2010/057659 30/04/2010

(87) WO10126124 04-11-2010

(96) E10769822 30-04-2010

(97) EP2425827 26-07-2017

---

(11) **ES 2645039 T3**

(21) **E 10773202** (**6**)

(30) 19-10-2009 US 253013 P
10-11-2009 US 259813 P

(51) ***H01M 10/44*** (2006.01)
H01M 10/48 (2006.01)
H01M 16/00 (2006.01)
H01M 8/04858 (2016.01)
H01M 8/04537 (2016.01)

(54) **Método de gestión del estado de carga de una batería**

(73) Nuvera Fuel Cells, LLC (100,0%)

(74) CARVAJAL Y URQUIJO, Isabel

(86) PCT/US2010/053239 19/10/2010

(87) WO11049975 28-04-2011

(96) E10773202 19-10-2010

(97) EP2491612 02-08-2017

---

(11) **ES 2645040 T3**

(21) **E 10774716** (**4**)

(30) 13-05-2009 JP 2009116563

(51) ***B65D 77/20*** (2006.01)

CVE-BOPI-T2-20171201-00000040

B65B 51/10 (2006.01)
B65D 53/00 (2006.01)
B29C 65/08 (2006.01)
B29C 65/18 (2006.01)
B29C 65/82 (2006.01)
B29C 65/00 (2006.01)
B65B 51/14 (2006.01)
B65D 41/16 (2006.01)
B65D 85/72 (2006.01)

(54) **Procedimiento para producir un recipiente lleno de comida y sellado**

(73) Shikoku Kakoki Co., Ltd. (50,0%)

Kabushiki Kaisha Yakult Honsha (50,0%)

(74) SALVA FERRER, Joan

(86) PCT/JP2010/003188 11/05/2010

(87) WO10131457 18-11-2010

(96) E10774716 11-05-2010

(97) EP2431297 20-09-2017

---

(11) **ES 2645041 T3**

(21) **E 10784586** (**9**)

(30) 17-11-2009 GB 0920089
18-11-2009 US 262285 P

(51) ***A23C 9/18*** (2006.01)
C12N 9/10 (2006.01)

(54) **Procedimiento para producir leche en polvo**

(73) DuPont Nutrition Biosciences ApS (100,0%)

(74) ELZABURU, S.L.P ,

(86) PCT/IB2010/055057 08/11/2010

(87) WO11061657 26-05-2011

(96) E10784586 08-11-2010

(97) EP2501242 09-08-2017

---

(11) **ES 2644992 T3**

(21) **E 10797544** (**3**)

(30) 22-06-2009 US 219372 P
26-02-2010 US 308873 P

(51) ***C12N 9/10*** (2006.01)
C12P 1/00 (2006.01)

(54) **Reacciones de transaminasa**

(73) Codexis, Inc. (100,0%)

(74) IZQUIERDO BLANCO, María Alicia

(86) PCT/US2010/039343 21/06/2010

(87) WO11005477 13-01-2011

(96) E10797544 21-06-2010

(97) EP2446026 09-08-2017

---

(11) **ES 2645042 T3**

(21) **E 10815147** (**3**)

(30) 09-09-2009 JP 2009208562

(51) ***D07B 1/06*** (2006.01)
B60C 9/00 (2006.01)
C08K 7/02 (2006.01)

(54) **Cable de acero latonado y material compuesto de cable de acero-caucho, y neumático que usa el mismo**

CVE-BOPI-T2-20171201-00000041

(73) Bridgestone Corporation (100,0%)

(74) ELZABURU, S.L.P ,

(86) PCT/JP2010/005508 08/09/2010

(87) WO11030547 17-03-2011

(96) E10815147 08-09-2010

(97) EP2476802 09-08-2017

---

(11) **ES 2644979 T3**

(21) **E 10852995** (**9**)

(51) ***A61F 9/007*** (2006.01)
A61B 17/32 (2006.01)
A61B 18/08 (2006.01)
A61B 18/00 (2006.01)

(54) **Dispositivo quirúrgico oftálmico para acceder a tejido y para realizar una capsulotomía**

(73) Mynosys Cellular Devices, Inc. (100,0%)

(74) UNGRÍA LÓPEZ, Javier

(86) PCT/US2010/037627 07/06/2010

(87) WO11155922 15-12-2011

(96) E10852995 07-06-2010

(97) EP2575711 09-08-2017

---

(11) **ES 2645043 T3**

(21) **E 10859431** (**8**)

(30) 13-11-2009 US 260932 P

(51) ***C07H 19/167*** (2006.01)
A61K 31/426 (2006.01)
A61K 31/56 (2006.01)
A61P 11/06 (2006.01)

(54) **Compuestos de doble acción que se dirigen al receptor A2A de adenosina y al transportador de adenosina para la prevención y el tratamiento de enfermedades neurodegenerativas**

(73) Academia Sinica (100,0%)

(74) SÁEZ MAESO, Ana

(86) PCT/US2010/056516 12/11/2010

(87) WO12064340 18-05-2012

(96) E10859431 12-11-2010

(97) EP2498774 11-10-2017

---

(11) **ES 2644980 T3**

(21) **E 11158015** (**5**)

(30) 19-03-2010 US 727442

(51) ***F25J 3/04*** (2006.01)

(54) **Procedimiento y aparato de separación de aire**

(73) PRAXAIR TECHNOLOGY, INC. (100,0%)

(74) ELZABURU, S.L.P ,

(96) E11158015 14-03-2011

(97) EP2366969 26-07-2017

---

(11) **ES 2644981 T3**

(21) **E 11163943** (**1**)

(30) 18-06-2004 US 580889 P

(51) ***A61K 31/22*** (2006.01)

CVE-BOPI-T2-20171201-00000042

A61K 31/225 (2006.01)
C07C 403/12 (2006.01)
C07C 403/10 (2006.01)
C07C 403/14 (2006.01)
C07C 403/20 (2006.01)

(54) **Derivados de retinal y métodos de uso de los mismos para el tratamiento de trastornos visuales**

(73) University of Washington (100,0%)

(74) PONS ARIÑO, Ángel

(96) E11163943 20-06-2005

(97) EP2397132 26-07-2017

---

(11) **ES 2644984 T3**

(21) **E 11163947** (**2**)

(30) 18-06-2004 US 580889 P

(51) ***A61K 31/22*** (2006.01)
A61K 31/225 (2006.01)
C07C 403/12 (2006.01)
C07C 403/14 (2006.01)
C07C 403/10 (2006.01)
C07C 403/20 (2006.01)

(54) **Derivados de retinal y métodos de uso de los mismos para el tratamiento de trastornos visuales**

(73) University of Washington (100,0%)

(74) PONS ARIÑO, Ángel

(96) E11163947 20-06-2005

(97) EP2397133 26-07-2017

---

(11) **ES 2645002 T3**

(21) **E 11166373** (**8**)

(30) 18-05-2010 US 781979

(51) ***C07D 213/65*** (2006.01)
C07C 259/06 (2006.01)
A61K 31/435 (2006.01)
A61K 31/16 (2006.01)

(54) **Inhibidores de la histona desacetilasa**

(73) Taipei Medical University (100,0%)

(74) CONTRERAS PÉREZ, Yahel

(96) E11166373 17-05-2011

(97) EP2388247 02-08-2017

---

(11) **ES 2644986 T3**

(21) **E 11700236** (**0**)

(51) ***F03D 9/25*** (2016.01)
F03D 80/70 (2016.01)
H02K 21/02 (2006.01)
H02K 7/18 (2006.01)
H02K 5/24 (2006.01)
H02K 7/08 (2006.01)

(54) **Generador de accionamiento directo**

(73) Vestas Wind Systems A/S (100,0%)

(74) ARIAS SANZ, Juan

(86) PCT/EP2011/050095 05/01/2011

(87) WO12092967 12-07-2012

(96) E11700236 05-01-2011

(97) EP2661553 27-09-2017

CVE-BOPI-T2-20171201-00000043

(11) **ES 2645003 T3**

(21) **E 11704436** (**2**)

(51) ***A01J 5/04*** (2006.01)
A01J 5/08 (2006.01)

(54) **Disposición que comprende una pezonera de caucho con manguera para leche y un equipamiento de aireación así como copa de ordeño**

(73) GEA Farm Technologies GmbH (100,0%)

(74) ELZABURU, S.L.P ,

(86) PCT/EP2011/051873 09/02/2011

(87) WO12107084 16-08-2012

(96) E11704436 09-02-2011

(97) EP2672808 26-07-2017

(11) **ES 2645004 T3**

(21) **E 11726030** (**7**)

(30) 16-06-2010 US 355189 P

(51) ***C07D 223/10*** (2006.01)
C12P 7/44 (2006.01)

(54) **Procesos para la producción de caprolactama y derivados de la misma a partir de caldos de fermentación que contienen adipato de diamonio, adipato de monoamonio y/o ácido adípico**

(73) BioAmber Inc. (100,0%)

(74) PONS ARIÑO, Ángel

(86) PCT/US2011/039898 10/06/2011

(87) WO11159556 22-12-2011

(96) E11726030 10-06-2011

(97) EP2582679 02-08-2017

(11) **ES 2645005 T3**

(21) **E 11727651** (**9**)

(30) 23-05-2011 WO PCT/EP2011/002557
23-02-2011 EP 11001510
05-10-2010 US 389856 P

(51) ***H04W 76/02*** (2009.01)
H04W 36/00 (2009.01)

(54) **Técnica de gestión de intento de conexión en una situación de repliegue de conmutación de circuitos**

(73) Telefonaktiebolaget LM Ericsson (publ) (100,0%)

(74) ELZABURU, S.L.P ,

(86) PCT/EP2011/003100 22/06/2011

(87) WO12045377 12-04-2012

(96) E11727651 22-06-2011

(97) EP2625921 09-08-2017

(11) **ES 2645007 T3**

(21) **E 11749005** (**2**)

(30) 26-07-2010 JP 2010167239

(51) ***C07C 51/12*** (2006.01)
C07C 51/44 (2006.01)
C07C 51/43 (2006.01)
C07C 53/08 (2006.01)

(54) **Procedimiento para la producción de ácido acético**

(73) Daicel Corporation (100,0%)

CVE-BOPI-T2-20171201-00000044

(74) MILTENYI, Peter

(86) PCT/JP2011/003971 11/07/2011

(87) WO12014393 02-02-2012

(96) E11749005 11-07-2011

(97) EP2598467 06-09-2017

---

(11) **ES 2645015 T3**

(21) **E 11766698** (**2**)

(30) 07-04-2010 US 321604 P

(51) ***A61K 9/26*** (2006.01)
A61K 9/50 (2006.01)
A61K 47/12 (2006.01)
A61K 9/00 (2006.01)
A61K 31/14 (2006.01)
A61K 31/198 (2006.01)

(54) **Micropartículas para la administración oral en animales**

(73) Kemin Industries, Inc. (100,0%)

(74) SÁEZ MAESO, Ana

(86) PCT/US2011/031511 07/04/2011

(87) WO11127236 13-10-2011

(96) E11766698 07-04-2011

(97) EP2588089 30-08-2017

---

(11) **ES 2645016 T3**

(21) **E 11767738** (**5**)

(51) ***F41B 11/723*** (2013.01)

(54) **Casquillo para una cámara de una pistola deportiva o carabina deportiva y procedimiento para su fabricación**

(73) Gamo Outdoor, SL (100,0%)

(74) MANRESA VAL, Manuel

(86) PCT/ES2011/070390 30/05/2011

(87) WO12164106 06-12-2012

(96) E11767738 30-05-2011

(97) EP2717011 02-08-2017

---

(11) **ES 2645010 T3**

(21) **E 11807873** (**2**)

(30) 28-10-2010 WO PCT/EP2010/066414

(51) ***G06F 9/45*** (2006.01)
G06F 9/455 (2006.01)

(54) **Método y sistema para generar un código**

(73) Deloitte innoWake GmbH (100,0%)

(74) TEMIÑO CENICEROS, Ignacio

(86) PCT/EP2011/069044 28/10/2011

(87) WO12056023 03-05-2012

(96) E11807873 28-10-2011

(97) EP2633399 26-07-2017

---

(11) **ES 2645017 T3**

(21) **E 11807967** (**2**)

(30) 31-12-2010 GB 201022147

(51) ***A61K 39/145*** (2006.01)

CVE-BOPI-T2-20171201-00000045

A61K 39/00 (2006.01)
A61K 39/385 (2006.01)

(54) **Formulación de péptidos unidos a fluorocarburo**

(73) ALTIMMUNE UK LIMITED (100,0%)

(74) PONS ARIÑO, Ángel

(86) PCT/GB2011/001781 30/12/2011

(87) WO12090002 05-07-2012

(96) E11807967 30-12-2011

(97) EP2658572 28-06-2017

---

(11) **ES 2645019 T3**

(21) **E 11831608** (**2**)

(30) 06-10-2010 US 390555 P
06-10-2010 US 390554 P
06-10-2010 US 390553 P

(51) ***A61K 38/16*** (2006.01)
A61K 38/10 (2006.01)
A61K 38/08 (2006.01)
A61K 39/395 (2006.01)
A61P 3/00 (2006.01)
A61P 9/00 (2006.01)
A61P 29/00 (2006.01)
A61K 38/53 (2006.01)
C07K 16/40 (2006.01)
C12N 9/00 (2006.01)

(54) **Descubrimiento innovador de composiciones terapéuticas, de diagnóstico y de anticuerpos relacionadas con fragmentos de proteínas de triptofanil-ARNt sintetasas**

(73) aTyr Pharma, Inc. (50,0%)

Pangu Biopharma Limited (50,0%)

(74) VALLEJO LÓPEZ, Juan Pedro

(86) PCT/US2011/055130 06/10/2011

(87) WO12048125 05-07-2012

(96) E11831608 06-10-2011

(97) EP2624857 02-08-2017

---

(11) **ES 2645011 T3**

(21) **E 11853773** (**7**)

(30) 30-12-2010 US 201061428272 P

(51) ***C12Q 1/68*** (2006.01)

(54) **Modulación de dineína en la piel**

(73) Avon Products, Inc. (100,0%)

(74) LEHMANN NOVO, María Isabel

(86) PCT/US2011/062279 29/11/2011

(87) WO12091832 07-09-2012

(96) E11853773 29-11-2011

(97) EP2659004 30-08-2017

---

(11) **ES 2645020 T3**

(21) **E 11868080** (**0**)

(51) ***H01L 27/146*** (2006.01)
H04N 5/335 (2011.01)
H04N 5/232 (2006.01)
H04N 5/369 (2011.01)
H04N 5/3745 (2011.01)

(54) **Dispositivo fotosensible de múltiples profundidades de escena, sistema del mismo, método de expansión de profundidad**

CVE-BOPI-T2-20171201-00000046

de escena, y sistema de obtención de imágenes ópticas

(73) Boly Media Communications (Shenzhen) Co., Ltd (100,0%)

(74) PONS ARIÑO, Ángel

(86) PCT/CN2011/076338 24/06/2011

(87) WO12174752 27-12-2012

(96) E11868080 24-06-2011

(97) EP2725616 26-07-2017

---

(11) **ES 2645021 T3**

(21) **E 12002187** (**8**)

(30) 03-06-2011 DE 102011105854

(51) ***F03D 7/02*** (2006.01)

(54) **Procedimiento para el funcionamiento de una instalación de energía eólica al aparecer un fallo de red, así como una instalación de energía eólica semejante**

(73) Nordex Energy GmbH (100,0%)

(74) ROEB DÍAZ-ÁLVAREZ, María

(96) E12002187 27-03-2012

(97) EP2530303 26-07-2017

---

(11) **ES 2644982 T3**

(21) **E 12178778** (**2**)

(30) 23-03-2005 DK 200500429
01-04-2005 US 667579 P
01-07-2005 US 696163 P
20-10-2005 US 728561 P

(51) ***C07K 16/28*** (2006.01)
C07K 14/705 (2006.01)
A61K 39/395 (2006.01)
G01N 33/50 (2006.01)
C12N 5/10 (2006.01)
A61P 35/00 (2006.01)
A61P 37/00 (2006.01)

(54) **Anticuerpos contra CD38 para el tratamiento del mieloma múltiple**

(73) Genmab A/S (100,0%)

(74) PONS ARIÑO, Ángel

(96) E12178778 23-03-2006

(97) EP2567976 19-07-2017

---

(11) **ES 2645022 T3**

(21) **E 12709440** (**7**)

(30) 04-03-2011 US 201161449337 P

(51) ***G01N 33/50*** (2006.01)
A61B 5/15 (2006.01)

(54) **Dispositivo de extracción de sangre que contiene inhibidor de lisofosfolipasa**

(73) Becton, Dickinson and Company (100,0%)

(74) ELZABURU, S.L.P ,

(86) PCT/US2012/027391 02/03/2012

(87) WO12121998 13-09-2012

(96) E12709440 02-03-2012

(97) EP2681554 09-08-2017

---

(11) **ES 2645024 T3**

(21) **E 12742534** (**6**)

CVE-BOPI-T2-20171201-00000047

(30) 02-02-2011 AU 2011900332

(51) ***A61M 16/04*** (2006.01)

(54) **Vía respiratoria artificial mejorada**

(73) Umedaes Limited (33,3%)

Berg, John (33,3%)

Schenberg, Michael, Eric (33,3%)

(74) CARPINTERO LÓPEZ, Mario

(86) PCT/AU2012/000092 02/02/2012

(87) WO12103589 09-08-2012

(96) E12742534 02-02-2012

(97) EP2670465 26-07-2017

---

(11) **ES 2644942 T3**

(21) **E 12760068** (**2**)

(30) 23-03-2011 US 201161466684 P
18-11-2011 US 201161561763 P
26-01-2012 US 201261591129 P

(51) ***A61K 9/50*** (2006.01)
A61K 31/137 (2006.01)
A61K 31/4458 (2006.01)

(54) **Métodos y composiciones para el tratamiento del trastorno por déficit de atención**

(73) Ironshore Pharmaceuticals & Development, Inc. (100,0%)

(74) RIZZO, Sergio

(86) PCT/US2012/030472 23/03/2012

(87) WO12129551 27-09-2012

(96) E12760068 23-03-2012

(97) EP2688557 23-08-2017

---

(11) **ES 2644918 T3**

(21) **E 12764284** (**1**)

(30) 28-03-2011 US 201161516003 P
28-03-2011 US 201161516004 P
28-03-2011 US 201161516025 P

(51) ***F03B 13/10*** (2006.01)
F03B 13/20 (2006.01)
F03B 13/16 (2006.01)
F03B 11/00 (2006.01)

(54) **Dispositivo convertidor de energía del oleaje de modo múltiple**

(73) Ocean Power Technologies, Inc. (100,0%)

(74) SÁEZ MAESO, Ana

(86) PCT/US2012/030603 26/03/2012

(87) WO12135138 04-10-2012

(96) E12764284 26-03-2012

(97) EP2691638 02-08-2017

---

(11) **ES 2644919 T3**

(21) **E 12766148** (**6**)

(51) ***D03D 15/08*** (2006.01)
D03D 17/00 (2006.01)
A41D 7/00 (2006.01)

(54) **Traje de baño, particularmente para natación de competición**

(73) Arena Distribution S.A. (100,0%)

CVE-BOPI-T2-20171201-00000048

(74) LINAGE GONZÁLEZ, Rafael

(86) PCT/IB2012/053794 25/07/2012

(87) WO14016643 30-01-2014

(96) E12766148 25-07-2012

(97) EP2877621 26-07-2017

---

(11) **ES 2644944 T3**

(21) **E 12803202** (**6**)

(30) 18-06-2011 US 201161498553 P

(51) ***A61Q 5/12*** (2006.01)

(54) **Composiciones para depositar agentes que usan disolventes de silicona altamente volátil**

(73) Thompson Cooper Laboratories, LLC (100,0%)

(74) PONS ARIÑO, Ángel

(86) PCT/US2012/042993 18/06/2012

(87) WO12177560 27-12-2012

(96) E12803202 18-06-2012

(97) EP2720755 16-08-2017

---

(11) **ES 2644920 T3**

(21) **E 12808454** (**8**)

(30) 13-10-2011 IT MI20111867

(51) ***G05B 19/404*** (2006.01)
G05B 19/416 (2006.01)
H02P 31/00 (2006.01)

(54) **Método de mando y control del motor eléctrico de una unidad de automatización y sistema conectado**

(73) GIMA TT S.r.l. (100,0%)

(74) ISERN JARA, Jorge

(86) PCT/IB2012/002045 15/10/2012

(87) WO13054179 18-04-2013

(96) E12808454 15-10-2012

(97) EP2766779 26-07-2017

---

(11) **ES 2644922 T3**

(21) **E 12820870** (**9**)

(30) 16-12-2011 GB 201121683
18-05-2012 GB 201208854

(51) ***A61M 11/02*** (2006.01)
A61M 15/00 (2006.01)
B05B 11/06 (2006.01)
A61M 15/08 (2006.01)

(54) **Cartucho de dosis unitaria de medicamento y dispositivo de suministro**

(73) Indosys Limited (100,0%)

(74) DURÁN BENEJAM, María Del Carmen

(86) PCT/GB2012/000907 14/12/2012

(87) WO13088112 20-06-2013

(96) E12820870 14-12-2012

(97) EP2790758 09-08-2017

---

(11) **ES 2644926 T3**

(21) **E 12822635** (**4**)

CVE-BOPI-T2-20171201-00000049

(30) 10-08-2011 US 201161521972 P

(51) ***A61M 16/08*** (2006.01)
A61M 16/00 (2006.01)

(54) **Conector de conducto para un dispositivo de respiración para el paciente**

(73) Fisher&Paykel Healthcare Limited (100,0%)

(74) UNGRÍA LÓPEZ, Javier

(86) PCT/NZ2012/000142 10/08/2012

(87) WO13022356 14-02-2013

(96) E12822635 10-08-2012

(97) EP2741802 11-10-2017

---

(11) **ES 2644927 T3**

(21) **E 12845108** (**5**)

(30) 02-11-2011 US 201161628607 P
15-02-2012 US 201261599118 P

(51) ***E04G 5/00*** (2006.01)
E04G 1/14 (2006.01)
E04G 7/30 (2006.01)
E04G 7/32 (2006.01)

(54) **Elementos de andamio horizontales y verticales pivotantes, y método para montar una plataforma de andamio desplazable**

(73) Saferite Platforms Inc. (100,0%)

(74) PONS ARIÑO, Ángel

(86) PCT/US2012/062557 30/10/2012

(87) WO13066859 10-05-2013

(96) E12845108 30-10-2012

(97) EP2649257 09-08-2017

---

(11) **ES 2644928 T3**

(21) **E 12881862** (**2**)

(30) 27-07-2012 CN 201220368590 U

(51) ***F04B 17/04*** (2006.01)
F04B 53/14 (2006.01)
F04B 53/16 (2006.01)

(54) **Bomba de pistón lineal con imán permanente**

(73) Xu, Ronglan (100,0%)

(74) TOMAS GIL, Tesifonte Enrique

(86) PCT/CN2012/082961 15/10/2012

(87) WO14015566 30-01-2014

(96) E12881862 15-10-2012

(97) EP2878818 16-08-2017

---

(11) **ES 2644929 T3**

(21) **E 13002296** (**5**)

(30) 07-05-2012 BE 201200299

(51) ***E05B 63/16*** (2006.01)
E05B 65/10 (2006.01)
E05B 59/00 (2006.01)
E05B 63/00 (2006.01)

(54) **Cerradura antipánico**

(73) Van Parys, Remi Emiel (100,0%)

(74) TOMAS GIL, Tesifonte Enrique

(96) E13002296 30-04-2013

CVE-BOPI-T2-20171201-00000050

97 EP2662517 09-08-2017

---

11 **ES 2644930 T3**

21 **E 13002837** (**6**)

30 26-06-2012 DE 102012012710

51 ***B60T 8/32*** (2006.01)

54 **Dispositivo y procedimiento para el control electrónico de un freno de servicio de un vehículo**

73 WABCO GmbH (100,0%)

74 LEHMANN NOVO, María Isabel

96 E13002837 01-06-2013

97 EP2679458 13-09-2017

---

11 **ES 2644931 T3**

21 **E 13162790** (**3**)

30 13-04-2012 DE 102012103250

51 ***B68C 1/02*** (2006.01)
B68C 1/04 (2006.01)

54 **Dispositivo para un apoyo de asiento de un animal de monta o de transporte**

73 dt Saddlery GmbH design & technik (100,0%)

74 LEHMANN NOVO, María Isabel

96 E13162790 08-04-2013

97 EP2660189 13-09-2017

---

11 **ES 2644932 T3**

21 **E 13165678** (**7**)

30 31-07-2012 FR 1257445

51 ***G02B 6/44*** (2006.01)
G02B 6/245 (2006.01)

54 **Procedimiento para acceder a fibras ópticas incluidas en un módulo óptico de un cable de trasmisión de fibra óptica**

73 Draka Comteq BV (100,0%)

74 ARPE FERNÁNDEZ, Manuel

96 E13165678 29-04-2013

97 EP2693246 26-07-2017

---

11 **ES 2644933 T3**

21 **E 13197329** (**9**)

51 ***A43B 7/14*** (2006.01)
A43B 13/12 (2006.01)
A43B 13/14 (2006.01)
A43B 13/16 (2006.01)
A43B 21/51 (2006.01)

54 **Estructura de calzado de tacón alto**

73 Lee, Po-Yao (100,0%)

74 PADIAL MARTÍNEZ, Ana Belén

96 E13197329 16-12-2013

97 EP2883469 20-09-2017

---

11 **ES 2644969 T3**

21 **E 13382162** (**9**)

51 ***B64C 37/00*** (2006.01)
B64C 39/04 (2006.01)

CVE-BOPI-T2-20171201-00000051

(54) **Una aeronave modular**

(73) Airbus Operations S.L. (100,0%)

(74) ELZABURU, S.L.P ,

(96) E13382162 30-04-2013

(97) EP2799335 19-07-2017

---

(11) **ES 2644934 T3**

(21) **E 13706549** (**6**)

(30) 01-03-2012 WO PCT/EP2012/053565
01-03-2012 WO PCT/EP2012/053568
01-03-2012 WO PCT/EP2012/053570
05-09-2012 EP 12306063
05-09-2012 US 201261696992 P

(51) ***A61K 31/185*** (2006.01)
A61K 31/195 (2006.01)
A61P 25/16 (2006.01)

(54) **Nuevas estrategias terapéuticas para tratar la enfermedad de Parkinson**

(73) Pharnext (100,0%)

(74) ELZABURU, S.L.P ,

(86) PCT/EP2013/054026 28/02/2013

(87) WO13127918 06-09-2013

(96) E13706549 28-02-2013

(97) EP2819663 05-07-2017

---

(11) **ES 2644935 T3**

(21) **E 13719340** (**5**)

(30) 18-04-2012 US 201261625718 P

(51) ***A61K 31/485*** (2006.01)
A61K 9/20 (2006.01)
A61K 45/06 (2006.01)

(54) **Composiciones farmacéuticas de liberación inmediata con propiedades disuasorias del abuso**

(73) Mallinckrodt LLC (100,0%)

(74) UNGRÍA LÓPEZ, Javier

(86) PCT/US2013/037046 18/04/2013

(87) WO13158810 24-10-2013

(96) E13719340 18-04-2013

(97) EP2838536 09-08-2017

---

(11) **ES 2644936 T3**

(21) **E 13730475** (**4**)

(30) 08-06-2012 US 201261657334 P
31-08-2012 DK 201270527

(51) ***F03D 7/02*** (2006.01)
F03D 7/04 (2006.01)

(54) **Método de funcionamiento de una turbina eólica así como un sistema adecuado para ello**

(73) Vestas Wind Systems A/S (100,0%)

(74) ARIAS SANZ, Juan

(86) PCT/DK2013/050180 07/06/2013

(87) WO13182204 12-12-2013

(96) E13730475 07-06-2013

(97) EP2859225 27-09-2017

CVE-BOPI-T2-20171201-00000052

(11) **ES 2644962 T3**

(21) **E 13733831** (**5**)

(30) 03-01-2012 US 201261631339 P

(51) ***A61K 38/26*** (2006.01)
A61K 38/28 (2006.01)
A61K 38/55 (2006.01)
A61K 45/06 (2006.01)
A61K 9/48 (2006.01)
A61K 9/50 (2006.01)
A61K 31/198 (2006.01)
A61P 3/10 (2006.01)

(54) **Cápsulas que contiene composiciones líquidas basadas en aceite de agentes terapéuticos combinados para tratar la diabetes**

(73) Oramed Ltd. (100,0%)

(74) ELZABURU, S.L.P ,

(86) PCT/IL2013/050007 03/01/2013

(87) WO13102899 11-07-2013

(96) E13733831 03-01-2013

(97) EP2800579 30-08-2017

(11) **ES 2644963 T3**

(21) **E 13737306** (**4**)

(30) 26-06-2012 FR 1201799

(51) ***A61C 5/90*** (2017.01)

(54) **Protección intrabucal**

(73) MO 205 (100,0%)

(74) VÁZQUEZ FERNÁNDEZ-VILLA, Concepción

(86) PCT/FR2013/000145 10/06/2013

(87) WO14001655 03-01-2014

(96) E13737306 10-06-2013

(97) EP2863830 23-08-2017

(11) **ES 2644964 T3**

(21) **E 13762703** (**0**)

(30) 10-09-2012 US 201261699038 P
20-11-2012 US 201261728693 P
14-03-2013 US 201361782605 P

(51) ***C07D 487/04*** (2006.01)
C07D 519/00 (2006.01)
A61K 31/519 (2006.01)
A61P 37/00 (2006.01)
A61P 29/00 (2006.01)
A61P 35/00 (2006.01)

(54) **Compuestos pirazolopirimidínicos comos inhibidores de cinasas**

(73) Principia Biopharma Inc. (100,0%)

(74) LEHMANN NOVO, María Isabel

(86) PCT/US2013/058614 06/09/2013

(87) WO14039899 13-03-2014

(96) E13762703 06-09-2013

(97) EP2892900 16-08-2017

(11) **ES 2644965 T3**

(21) **E 13777902** (**1**)

(30) 17-04-2012 JP 2012094278

CVE-BOPI-T2-20171201-00000053

14-03-2013 JP 2013051487

(51) ***C07D 487/04*** (2006.01)
C07D 473/00 (2006.01)
A61K 31/519 (2006.01)
A61K 31/5377 (2006.01)
A61P 37/06 (2006.01)
A61P 37/08 (2006.01)
A61P 43/00 (2006.01)

(54) **Compuesto heterocíclico aromático bicíclico nitrogenado**

(73) Astellas Pharma Inc. (100,0%)

(74) VALLEJO LÓPEZ, Juan Pedro

(86) PCT/JP2013/061348 17/04/2013

(87) WO13157562 24-10-2013

(96) E13777902 17-04-2013

(97) EP2840083 13-09-2017

---

(11) **ES 2644988 T3**

(21) **E 14153342** (**2**)

(30) 07-02-2013 DE 102013101224

(51) ***B21D 51/26*** (2006.01)
B29C 65/16 (2006.01)

B65D 25/04 (2006.01)

(54) **Dispositivo para la soldadura por transmisión láser, procedimiento para la soldadura por transmisión láser y un recipiente cerrado mediante lámina así fabricado**

(73) JENOPTIK Automatisierungstechnik GmbH (100,0%)

(74) VALLEJO LÓPEZ, Juan Pedro

(96) E14153342 30-01-2014

(97) EP2764981 16-08-2017

---

(11) **ES 2644989 T3**

(21) **E 14156703** (**2**)

(30) 04-04-2013 DE 102013005631

(51) ***F42C 7/12*** (2006.01)

F42D 1/04 (2006.01)

(54) **Mecanismo de activación para encendedor**

(73) Fr. Sobbe GmbH (100,0%)

(74) ISERN JARA, Jorge

(96) E14156703 26-02-2014

(97) EP2787318 26-07-2017

---

(11) **ES 2644990 T3**

(21) **E 14163247** (**1**)

(30) 31-03-2010 US 319548 P
31-03-2010 US 319513 P

(51) ***C07H 19/20*** (2006.01)
A61K 31/7076 (2006.01)
A61P 31/14 (2006.01)
C07F 9/655 (2006.01)
C07F 9/6558 (2006.01)
C07F 9/6561 (2006.01)
C07H 19/044 (2006.01)
C07H 19/052 (2006.01)
C07H 19/10 (2006.01)
C07H 19/06 (2006.01)
C07H 19/24 (2006.01)
C07H 19/207 (2006.01)

CVE-BOPI-T2-20171201-00000054

C07F 7/18 (2006.01)
C07F 9/24 (2006.01)
C07H 19/04 (2006.01)

(54) **Síntesis estereoselectiva de principios activos que contienen fósforo**

(73) Gilead Pharmasset LLC (100,0%)

(74) VALLEJO LÓPEZ, Juan Pedro

(96) E14163247 31-03-2011

(97) EP2752422 16-08-2017

---

(11) **ES 2644974 T3**

(21) **E 14164770** (**1**)

(30) 19-07-2010 US 365518 P
27-09-2010 US 386725 P

(51) ***G10L 21/038*** (2013.01)

(54) **Procesamiento de señales de audio durante la reconstrucción de alta frecuencia**

(73) Dolby International AB (100,0%)

(74) LEHMANN NOVO, María Isabel

(96) E14164770 14-07-2011

(97) EP2765572 30-08-2017

---

(11) **ES 2644994 T3**

(21) **E 14173592** (**8**)

(51) ***B65B 47/10*** (2006.01)
B65B 31/02 (2006.01)
B65B 47/02 (2006.01)
B65B 9/04 (2006.01)

(54) **Máquina de envasado por embutición profunda y procedimiento**

(73) MULTIVAC Sepp Haggenmüller SE & Co. KG (100,0%)

(74) MILTENYI, Peter

(96) E14173592 24-06-2014

(97) EP2960165 09-08-2017

---

(11) **ES 2644995 T3**

(21) **E 14179850** (**4**)

(51) ***A61M 1/16*** (2006.01)
A61M 5/165 (2006.01)
B01D 27/00 (2006.01)
B01D 61/18 (2006.01)
A61M 1/34 (2006.01)
B01D 61/28 (2006.01)
B01D 63/08 (2006.01)
B01D 69/02 (2006.01)

(54) **Módulo de filtro**

(73) Gambro Lundia AB (100,0%)

(74) ISERN JARA, Jorge

(96) E14179850 05-08-2014

(97) EP2982398 20-09-2017

---

(11) **ES 2644949 T3**

(21) **E 14182730** (**3**)

(51) ***C12Q 1/68*** (2006.01)

(54) **Oligonucleótidos para controlar la amplificación de ácidos nucleicos**

(73) F. Hoffmann-La Roche AG (100,0%)

CVE-BOPI-T2-20171201-00000055

(74) LINAGE GONZÁLEZ, Rafael

(96) E14182730 28-08-2014

(97) EP2990491 12-07-2017

---

(11) **ES 2644996 T3**

(21) **E 14190837** (**6**)

(51) ***B67C 3/26*** (2006.01)
B65B 39/12 (2006.01)
B65B 39/14 (2006.01)
B65B 3/06 (2006.01)

(54) **Dispositivo para introducir un medio en un recipiente**

(73) INDAG Gesellschaft für Industriebedarf mbH & Co. Betriebs KG (100,0%)

(74) MILTENYI, Peter

(96) E14190837 29-10-2014

(97) EP3015417 23-08-2017

---

(11) **ES 2644998 T3**

(21) **E 14193060** (**2**)

(30) 06-11-2009 US 258914 P
06-11-2009 US 258918 P

(51) ***A61K 31/497*** (2006.01)

(54) **Métodos para aumentar la estabilización del factor-1 alfa inducible por hipoxia**

(73) Aerpio Therapeutics Inc. (100,0%)

(74) ELZABURU, S.L.P ,

(96) E14193060 05-11-2010

(97) EP2853265 26-07-2017

---

(11) **ES 2644999 T3**

(21) **E 14200368** (**0**)

(51) ***A61F 13/534*** (2006.01)
A61L 15/46 (2006.01)
A61F 13/84 (2006.01)
A61L 15/28 (2006.01)

(54) **Estructura absorbente y artículo absorbente que contiene esta estructura absorbente**

(73) Paul Hartmann AG (100,0%)

(74) LEHMANN NOVO, María Isabel

(96) E14200368 29-12-2014

(97) EP3040062 13-09-2017

---

(11) **ES 2644968 T3**

(21) **E 14382376** (**3**)

(51) ***H04J 11/00*** (2006.01)
H04L 27/26 (2006.01)

(54) **Procedimiento y sistema de asistencia a dispositivos de usuario en la realización de una cancelación de interferencias en redes de comunicación inalámbrica de OFDMA**

(73) Telefónica S.A. (100,0%)

(74) CARPINTERO LÓPEZ, Mario

(96) E14382376 30-09-2014

(97) EP3002897 19-07-2017

---

(11) **ES 2644913 T3**

CVE-BOPI-T2-20171201-00000056

(21) **E 14741371** (**0**)

(30) 03-06-2013 IT TO20130452

(51) ***B65G 1/04*** (2006.01)

(54) **Lanzadera de almacén automatizada**

(73) ICAM S.r.l. (100,0%)

(74) UNGRÍA LÓPEZ, Javier

(86) PCT/IB2014/061918 03/06/2014

(87) WO14195867 11-12-2014

(96) E14741371 03-06-2014

(97) EP3003917 02-08-2017

---

(11) **ES 2644914 T3**

(21) **E 14744855** (**9**)

(30) 01-08-2013 DE 102013215136

(51) ***E04C 5/12*** (2006.01)

(54) **Pieza de tracción protegida contra la corrosión y disco deformable plásticamente, hecho de material anticorrosivo, para una pieza de tracción de este tipo**

(73) Dywidag-Systems International GmbH (100,0%)

(74) ARIAS SANZ, Juan

(86) PCT/EP2014/066375 30/07/2014

(87) WO15014892 05-02-2015

(96) E14744855 30-07-2014

(97) EP3027821 26-07-2017

---

(11) **ES 2644915 T3**

(21) **E 14748131** (**1**)

(30) 31-07-2013 DE 102013108201

(51) ***F16L 15/04*** (2006.01)
F16L 15/08 (2006.01)
B65G 39/12 (2006.01)
F16L 13/14 (2006.01)
F16L 13/16 (2006.01)

(54) **Pieza de empalme a presión para una conexión roscada y procedimiento para conectar una pieza de empalme a una conexión roscada**

(73) Viega Technology GmbH & Co. KG (100,0%)

(74) VALLEJO LÓPEZ, Juan Pedro

(86) PCT/EP2014/063837 30/06/2014

(87) WO15014557 05-02-2015

(96) E14748131 30-06-2014

(97) EP3027948 04-10-2017

---

(11) **ES 2644916 T3**

(21) **E 14750196** (**9**)

(30) 02-09-2013 DE 102013217467

(51) ***D06F 39/10*** (2006.01)
D06F 58/22 (2006.01)
D06F 58/24 (2006.01)
D06F 39/08 (2006.01)

(54) **Aparato electrodoméstico con válvula de conversión**

(73) BSH Hausgeräte GmbH (100,0%)

(74) UNGRÍA LÓPEZ, Javier

(86) PCT/EP2014/066968 07/08/2014

CVE-BOPI-T2-20171201-00000057

(87) WO15028271 05-03-2015

(96) E14750196 07-08-2014

(97) EP3041983 11-10-2017

---

(11) **ES 2644939 T3**

(21) **E 14776916** (**0**)

(30) 27-08-2013 SE 1350981

(51) ***B25J 9/16*** (2006.01)

(54) **Método y sistema para determinar al menos una propiedad de un manipulador**

(73) Cognibotics AB (100,0%)

(74) TOMAS GIL, Tesifonte Enrique

(86) PCT/SE2014/050965 25/08/2014

(87) WO15030650 05-03-2015

(96) E14776916 25-08-2014

(97) EP3038799 09-08-2017

---

(11) **ES 2644917 T3**

(21) **E 14780781** (**2**)

(30) 14-09-2013 DE 102013218450

(51) ***C01B 32/956*** (2017.01)
C09K 3/14 (2006.01)
B09B 3/00 (2006.01)

(54) **Procedimiento para el reciclaje de productos de desecho de carburo de silicio pulverulentos**

(73) Fraunhofer-ges. zur Förderung der Angewandten Forschung E.V. (100,0%)

(74) LEHMANN NOVO, María Isabel

(86) PCT/EP2014/069105 08/09/2014

(87) WO15036371 19-03-2015

(96) E14780781 08-09-2014

(97) EP3043972 23-08-2017

---

(11) **ES 2644941 T3**

(21) **E 14792725** (**5**)

(30) 04-10-2013 CZ 20130775

(51) ***A61G 1/02*** (2006.01)

(54) **Controlador de sistema de propulsión del soporte para pacientes**

(73) LINET spol. s r.o. (100,0%)

(74) DEL VALLE VALIENTE, Sonia

(86) PCT/CZ2014/000110 03/10/2014

(87) WO15048938 09-04-2015

(96) E14792725 03-10-2014

(97) EP3052067 09-08-2017

---

(11) **ES 2644921 T3**

(21) **E 14793895** (**5**)

(30) 01-10-2013 IT MI20131620

(51) ***H01L 31/052*** (2014.01)

(54) **Concentrador solar luminiscente que comprende compuestos de benzoheterodiazol tetrasustituidos**

(73) ENI S.p.A. (100,0%)

(74) ELZABURU, S.L.P ,

CVE-BOPI-T2-20171201-00000058

(86) PCT/IB2014/064957 30/09/2014

(87) WO15049631 09-04-2015

(96) E14793895 30-09-2014

(97) EP3036774 02-08-2017

(11) **ES 2644967 T3**

(21) **E 14844454** (**0**)

(30) 10-09-2013 US 201361875690 P
05-09-2014 US 201414478839

(51) ***G10L 21/038*** (2013.01)
G10L 19/02 (2013.01)
G10L 19/08 (2013.01)

(54) **Extensión adaptativa del ancho de banda y aparato para la misma**

(73) Huawei Technologies Co., Ltd. (100,0%)

(74) LEHMANN NOVO, María Isabel

(86) PCT/CN2014/086135 09/09/2014

(87) WO15035896 19-03-2015

(96) E14844454 09-09-2014

(97) EP3039676 06-09-2017

(11) **ES 2644923 T3**

(21) **E 15174281** (**4**)

(30) 05-08-2014 DE 102014215394
12-11-2014 DE 202014008983 U

(51) ***F16L 55/035*** (2006.01)
E04D 13/08 (2006.01)

(54) **Sistema de fijación de tubos de alta insonorización**

(73) Poloplast GmbH & Co. KG (100,0%)

(74) ELZABURU, S.L.P ,

(96) E15174281 29-06-2015

(97) EP2982895 09-08-2017

(11) **ES 2644924 T3**

(21) **E 15176412** (**3**)

(30) 17-09-2014 US 201414488646

(51) ***H02M 7/49*** (2007.01)

(54) **Suministro eléctrico y método de suministro eléctrico**

(73) Delta Electronics, Inc. (100,0%)

(74) TOMAS GIL, Tesifonte Enrique

(96) E15176412 13-07-2015

(97) EP2999109 09-08-2017

(11) **ES 2644925 T3**

(21) **E 15190235** (**0**)

(30) 14-11-2014 IT RE20140095

(51) ***A61L 9/12*** (2006.01)

(54) **Embalaje multiusos con un cartucho perfumado**

(73) RE.LE.VI. S.p.a. (100,0%)

(74) CURELL AGUILÁ, Mireia

(96) E15190235 16-10-2015

(97) EP3020422 23-08-2017

CVE-BOPI-T2-20171201-00000059

(11) **ES 2644946 T3**

(21) **E 15190324** (**2**)

(51) ***C02F 1/00*** (2006.01)
C02F 1/66 (2006.01)
C02F 1/70 (2006.01)
C02F 1/76 (2006.01)

C02F 101/34 (2006.01)

C02F 103/36 (2006.01)

(54) **Tratamiento del agua residual procedente de la preparación de isoforona con neutralización, filtración y procedimiento químico de oxidación realizado posteriormente y subsiguiente reducción**

(73) Evonik Degussa GmbH (100,0%)

(74) LEHMANN NOVO, María Isabel

(96) E15190324 19-10-2015

(97) EP3159308 13-09-2017

---

(11) **ES 2644947 T3**

(21) **E 15193655** (**6**)

(30) 25-11-2014 DE 102014224051

(51) ***H05B 6/36*** (2006.01)
H05B 6/06 (2006.01)

(54) **Encimera de cocción por inducción y método para el control de una encimera de cocción por inducción**

(73) E.G.O. Elektro-Gerätebau GmbH (100,0%)

(74) TOMAS GIL, Tesifonte Enrique

(96) E15193655 09-11-2015

(97) EP3026981 09-08-2017

---

(11) **ES 2644948 T3**

(21) **E 16164550** (**2**)

(30) 10-08-2002 GB 0218624
26-09-2002 GB 0222256
06-06-2003 GB 0313018

(51) ***G02B 6/44*** (2006.01)

(54) **Conjunto de cable para transmitir señales ópticas**

(73) Emtelle UK Limited (100,0%)

(74) ELZABURU, S.L.P ,

(96) E16164550 26-06-2003

(97) EP3073305 02-08-2017

---

(11) **ES 2645001 T3**

(21) **E 16181061** (**9**)

(30) 30-07-2015 DE 102015112563

(51) ***E06B 3/98*** (2006.01)
E06B 3/964 (2006.01)
E06B 3/968 (2006.01)
E06B 1/52 (2006.01)
E06B 1/36 (2006.01)

(54) **Disposición de conexión para la conexión de un poste en un perfil de marco de una ventana o de una puerta de plástico**

(73) PHI Technik für Fenster und Türen GmbH (100,0%)

(74) ROEB DÍAZ-ÁLVAREZ, María

(96) E16181061 25-07-2016

(97) EP3124734 16-08-2017

CVE-BOPI-T2-20171201-00000060

CVE-BOPI-T2-20171201-00000061

6. TRANSMISIONES DE INVENCIONES (CESIONES Y CAMBIOS DE NOMBRE)

CVE-BOPI-T2-20171201-00000062

LEY 24/2015

CESIONES

DEFECTOS EN LA SOLICITUD DE INSCRIPCIÓN DE CESIÓN (ART. 82.2 RP)

Conforme al artículo 82.2 del Reglamento de Ejecución de la Ley de Patentes, el solicitante dispone de un plazo de dos meses para subsanar los defectos o efectuar las alegaciones oportunas, indicándole que si así no lo hiciera se procederá a la denegación de la solicitud.

(21) **F 201730819**

(74) MIR PLAJA, Mireia

201730819

RESOLUCIÓN SOBRE LA SOLICITUD DE INSCRIPCIÓN DE CESIÓN (ART. 82.5 RP)

Las resoluciones que se insertan en este epígrafe no son definitivas en la vía administrativa, pudiendo interponerse contra las mismas recurso de alzada, en el plazo de un mes, ante el/la Director/a de la Oficina Española de Patentes y Marcas, O.A.

(21) **F 201730755**

(74) CARVAJAL Y URQUIJO, Isabel

Cedente/s: Motorola Mobility LLC (100,0%);

(21) **F 201730820**

(74) GARCÍA-CABRERIZO Y DEL SANTO, Pedro

Cesionario/s: GLAXOSMITHKLINE BIOLOGICALS S.A. (50,0%) [E06076647]; ; GLAXOSMITHKLINE BIOLOGICALS S.A. (50,0%) [E99922752]; ; GLAXOSMITHKLINE BIOLOGICALS S.A. (50,0%) [E99926046]; ; GLAXOSMITHKLINE BIOLOGICALS S.A. (100,0%);

Cedente/s: Novartis Vaccines and Diagnostics, Inc. (50,0%) [E06076647]; ; Novartis Vaccines and Diagnostics, Inc. (100,0%);

Concedidos:
E 06076647 E99922752 E99926046 E10180658 E03800259 E10175899 E04776195 E04809528

(21) **F 201730822**

(74) PONS ARIÑO, Ángel

Cesionario/s: ABG BIOTECH HOLDING, S.L. (100,0%);

Cedente/s: Guserbiot S.L.U. (100,0%);

Concedidos:
E 10170494 E12382074

(21) **F 201730824**

(74) ARIAS SANZ, Juan

Cesionario/s: KNAUF MIRET S.L.U. (100,0%);

Cedente/s: TORRES DEL ROSARIO, Carlos (100,0%);

Concedidos:
P 200900432

CAMBIOS DE NOMBRE

DEFECTOS EN EL EXAMEN FORMAL DE CAMBIO DE NOMBRE DEL TITULAR (ART. 82.2 RP)

Conforme al artículo 82.2 del Reglamento de Ejecución de la Ley de Patentes, el solicitante dispone de un plazo de dos meses para subsanar los defectos o efectuar las alegaciones oportunas, indicándole que si así no lo hiciera se procederá a la denegación de la solicitud.

CVE-BOPI-T2-20171201-00000063

(21) **F 201730821**

201730821

RESOLUCIÓN SOLICITUD DE CAMBIO DE NOMBRE DE TITULAR (ART. 82.5 RP)

Las resoluciones que se insertan en este epígrafe no son definitivas en la vía administrativa, pudiendo interponerse contra las mismas recurso de alzada, en el plazo de un mes, ante el/la Director/a de la Oficina Española de Patentes y Marcas, O.A.

(21) **F 201730823**

(74) ARIAS SANZ, Juan

Concedidos:
P 201100990 U201100272

CVE-BOPI-T2-20171201-00000064

9. AVISOS Y NOTIFICACIONES

CVE-BOPI-T2-20171201-00000065

PRÓRROGAS DE PLAZO

CONCESIÓN DE PRÓRROGA DE PLAZO

El plazo de contestación inicialmente otorgado al solicitante queda prorrogado en dos meses, contados a partir de la expiración del citado plazo de contestación.

(21) **P 201500842** (**X**)

(22) 20-11-2015

(21) **P 201730462** (**X**)

(22) 29-03-2017

(21) **U 201700534** (**7**)

(22) 05-07-2017

CVE-BOPI-T2-20171201-00000066

10. RECTIFICACIONES

CVE-BOPI-T2-20171201-00000067

SOLICITUDES DE PATENTES EUROPEAS CON EFECTOS EN ESPAÑA

RECTIFICACIONES

(11) **ES 2643071 T8**

(21) **E 09760149** (**6**)

(74) ISERN JARA, Jorge

(15) Folleto corregido: T3

Con error en: 73
Lo correcto es:

(73) Carlsberg Breweries A/S (100,0%)

Ny Carlsberg Vej 100
1760 Copenhagen V

---

(11) **ES 2222964 T3**

(21) **E 01302988** (**9**)

(74) ESTEBAN PÉREZ-SERRANO, María Isabel

BOPI: 27-04-2017

Acto Anulado: Publicación Declaración de Caducidad

Dicha publicación queda sin efecto por ser errónea.

CVE-BOPI-T2-20171201-00000068