MINISTERIO DE ENERGIA, TURISMO Y AGENDA DIGITAL

OFICINA ESPAÑOLA DE PATENTES Y MARCAS, O.A.

BOLETÍN OFICIAL DE LA PROPIEDAD INDUSTRIAL

TOMO II: INVENCIONES

AÑO CXXXI Núm. 5057
23 DE NOVIEMBRE DE 2017

ISSN: 1889-1292
NIPO: 088170165

Sumario

- Códigos de identificación de los números de solicitud II
- Códigos de identificación de los tipos de documentos (Norma ST.16 OMPI) II
- Códigos INID para la identificación de los datos bibliográficos (Norma ST.9 OMPI) III
- Abreviaturas de normativa IV
- Códigos normalizados de dos letras para la representación de estados, otras entidades y organizaciones intergubernamentales (Norma ST.3 OMPI) V

1. PATENTES 1

LEY 11/86 2

TRAMITACIÓN 2

HASTA LA PUBLICACIÓN DEL IET (ART 34.5 LP) 2

PUBLICACIÓN DE LA SOLICITUD (ART. 32.1 LP) 2

PUBLICACIÓN DEL INFORME SOBRE EL ESTADO DE LA TÉCNICA (ART. 34.5 LP) 3

PROCEDIMIENTO GENERAL DE CONCESIÓN 3

REANUDACIÓN PROCEDIMIENTO GENERAL DE CONCESIÓN (ART. 36.3 LP) 3

TRASLADO DE OBSERVACIONES AL INFORME SOBRE EL ESTADO DE LA TÉCNICA (ART. 36.2 LP) 4

PROCEDIMIENTO CON EXAMEN PREVIO 5

REANUDACIÓN PROCEDIMIENTO CON EXAMEN PREVIO (ART. 36.3 LP) 5

RESOLUCIÓN 6

CONCESIÓN 6

CONCESIÓN CON EXAMEN PREVIO (ART. 40.1 LP) 6

CONCESIÓN SIN EXAMEN PREVIO (ART. 37.3 LP) 7

RETIRADA 10

INSCRIPCIÓN DE RETIRADA VOLUNTARIA (ART.43 LP) 10

LEY 24/2015 11

TRAMITACIÓN 11

HASTA LA PUBLICACIÓN DEL IET (LEY 24/2015) 11

DEFECTOS EN ADMISIÓN TRAMITE (ART. 18 RP) 11

PUBLICACIÓN DE LA SOLICITUD (ART. 37 LP) 11

PUBLICACIÓN DEL INFORME SOBRE EL ESTADO DE LA TÉCNICA (ART. 37 LP) 12

CONCESIÓN REDUCCIÓN DE TASAS (ART. 105.4 RP) 11

2. MODELOS DE UTILIDAD 13

LEY 11/86 14

RESOLUCIÓN 14

CONCESIÓN 14

CONCESIÓN (ART. 47.3 RP) 14

LEY 24/2015 14

TRAMITACIÓN 14

HASTA LA PUBLICACIÓN DE LA SOLICITUD 14

DEFECTOS EN SOLICITUD DE REDUCCIÓN DE TASAS (ART. 105.2 RP) 14

SUSPENSO EN EXAMEN DE OFICIO DE MODELO DE UTILIDAD 15

CONTINUACIÓN DE PROCEDIMIENTO Y PUBLICACIÓN DE LA SOLICITUD (ART. 60 RP) 15

DESDE LA PUBLICACIÓN DE LA SOLICITUD 19

TRASLADO DE OPOSICIONES (ART. 61.6 RP) 19

RESOLUCIÓN 19

DENEGACIÓN 19

DENEGACIÓN MODELO UTILIDAD ART 142 19

CONCESIÓN 20

CONCESIÓN (ART. 150 LP) 20

5. SOLICITUDES Y PATENTES EUROPEAS CON EFECTOS EN ESPAÑA (REAL DECRETO 2424/1986) 26

LEY 11/86 27

PROTECCIÓN PROVISIONAL 27

PROTECCIÓN PROVISIONAL (CAPÍTULO IV RD 2424/1986) 27

PROTECCIÓN DEFINITIVA 27

PROTECCIÓN DEFINITIVA (CAPÍTULO V RD 2424/1986) 27

PATENTES MODIFICADAS TRAS OPOSICIÓN (ART 7 RD 2424/1986) 78

6. TRANSMISIONES DE INVENCIONES (CESIONES Y CAMBIOS DE NOMBRE) 79
LEY 24/2015 80
CESIONES Y CAMBIO DE NOMBRE 80
DEFECTOS EN LA SOLICITUD DE INSCRIPCIÓN DE CESIÓN (ART. 82.2 RP) 80
RESOLUCIÓN SOBRE LA SOLICITUD DE INSCRIPCIÓN DE CESIÓN (ART. 82.5 RP) 80

CAMBIO DE NOMBRE 81
RESOLUCIÓN SOLICITUD DE CAMBIO DE NOMBRE DE TITULAR (ART. 82.5 RP) 81

8. RESTABLECIMIENTO DE DERECHOS Y REHABILITACIÓN 82
LEY 11/86 83
RESTABLECIMIENTO DE DERECHOS 83
DESISTIMIENTO (ART. 48.2 RM Y D.A. 7ª RM) 83

9. AVISOS Y NOTIFICACIONES 84
PRÓRROGAS DE PLAZO 85
CONCESIÓN DE PRÓRROGA DE PLAZO 85

10. RECTIFICACIONES 86
PATENTES 87
RECTIFICACIONES 87

MODELOS DE UTILIDAD 89
RECTIFICACIONES 89

SOLICITUDES Y PATENTES EUROPEAS CON EFECTOS EN ESPAÑA 91
RECTIFICACIONES 91

CESIONES 93
RECTIFICACIONES 93

CÓDIGOS DE IDENTIFICACIÓN DE LOS NÚMERO DE SOLICITUD

P Solicitud de patente

U Solicitud de modelo de utilidad

C Solicitud de certificado complementario de protección (CCP)

T Solicitud de topografía de un producto semiconductor

E Solicitud de patente europea

W Solicitud de patente internacional PCT

F Solicitud de transmisión de invenciones (cesión o cambio de nombre)

L Solicitud de licencia contractual de invenciones

CÓDIGOS DE IDENTIFICACIÓN DE LOS TIPOS DE DOCUMENTOS (NORMA ST.16 OMPI)

A1 Solicitud de patente con informe sobre el estado de la técnica
A2 Solicitud de patente sin informe sobre el estado de la técnica
A6 Patente de invención sin informe sobre el estado de la técnica
A8 Corrección de la primera página de la solicitud de patente
A9 Solicitud de patente corregida
R Informe sobre el estado de la técnica (publicado hasta el 04/01/2013, inclusive)
R1 Informe sobre el estado de la técnica (publicado a partir del 08/01/2013, inclusive)
R2 Mención a informe de búsqueda internacional
R8 Corrección de la primera página del informe sobre el estado de la técnica / Corrección de la mención a informe de búsqueda internacional
R9 Informe sobre el estado de la técnica corregido
B1 Patente de invención
B2 Patente de invención con examen
B4 Patente de invención modificada tras oposición
B5 Patente de invención limitada
B8 Corrección de la primera página de patente de invención
B9 Patente de invención corregida
U Solicitud de modelo de utilidad
U8 Corrección de la primera página de la solicitud de modelo de utilidad
U9 Solicitud de modelo de utilidad corregido
Y Modelo de utilidad
Y1 Modelo de utilidad modificado tras oposición
Y2 Modelo de utilidad limitado
Y8 Corrección de la primera página de modelo de utilidad / Corrección de la primera página de modelo de utilidad limitado
Y9 Modelo de utilidad corregido / Modelo de utilidad limitado corregido
T1 Traducción de reivindicaciones de solicitud de patente europea
T2 Traducción revisada de reivindicaciones de solicitud de patente europea
T3 Traducción de patente europea
T4 Traducción revisada de patente europea
T5 Traducción de patente europea modificada tras oposición
T6 Traducción de solicitud internacional PCT
T7 Traducción de patente europea modificada tras limitación
T8 Corrección de la primera página de la traducción de patente europea
T9 Traducción de patente europea corregida

CÓDIGOS INID PARA LA IDENTIFICACIÓN DE LOS DATOS BIBLIOGRÁFICOS (NORMA ST. 9 OMPI)

[10] Datos relativos a la identificación de la patente o CCP

11	Número de patente o CCP
12	Tipo de documento
15	Información sobre correcciones en la patente

[20] Datos relativos a la solicitud de patente o CCP

21	Número de solicitud
22	Fecha de presentación de la solicitud

[30] Datos relativos a la prioridad en virtud del Convenio de París o del Acuerdo sobre los Aspectos de los Derechos de Propiedad Intelectual relacionados con el Comercio (Acuerdo sobre los ADPIC)

31	Número asignado a las solicitudes de prioridad
32	Fecha de presentación de las solicitudes de prioridad

[40] Fechas de puesta a disposición del público

43	Fecha de publicación de un documento de patente no examinado y no concedido
45	Fecha de publicación de un documento de patente concedido en la fecha de publicación o con anterioridad
46	Fecha de publicación de la traducción de las reivindicaciones

[50] Información técnica

51	Clasificación Internacional de Patentes
54	Título de la invención
56	Lista de los documentos del estado anterior de la técnica
57	Resumen o reivindicación

[60] Referencias a otras patentes relacionados jurídicamente o por el procedimiento

61	Para una adición, número y fecha de presentación de la solicitud principal
62	Para una solicitud divisional, número y fecha de presentación de la solicitud principal
68	Para un CCP, número de solicitud y número de publicación de la patente base

[70] Información de las partes relacionadas con la patente o el CCP

71	Nombre del solicitante
72	Nombre del inventor
73	Nombre del titular
74	Nombre del agente/representante

[80][90] Datos relativos a convenios internacionales, excepto el Convenio de París, y a la legislación sobre CCP

86	Datos relativos a la presentación de la solicitud PCT, es decir, fecha de presentación internacional, número de solicitud internacional
87	Datos relativos a la publicación de la solicitud PCT, es decir, fecha de publicación internacional, número de publicación internacional
88	Fecha de publicación diferida del informe del estado de la técnica
92	Número y fecha de la primera autorización de comercialización en España
93	Número y fecha de la primera autorización de comercialización en la UE
94	Fecha límite de validez del CCP
95	El producto protegido por la patente de base para el que se ha solicitado o concedido un CCP o la prórroga del CCP
96	Datos correspondientes a la presentación de la solicitud europea, es decir, fecha de presentación y número de solicitud
97	Datos correspondientes a la publicación de la solicitud europea (o la patente europea, si ya ha sido concedida) es decir, fecha y número de publicación

ABREVIATURAS DE NORMATIVA

LP Ley de Patentes. Se referirá a la Ley 24/2015 de 24 de julio, o a la Ley 11/1986, de 20 de marzo, según el apartado en el que se encuentre.

RP Reglamento para la ejecución de la Ley de Patentes. Se referirá al Real Decreto 316/2017, de 31 de marzo, para la Ley 24/2015, o al Real Decreto 2245/1986, de 10 de octubre, para la Ley 11/1986, según el apartado en el que se encuentre.

LT Ley 11/1988, de 3 de mayo, de protección jurídica de las topografías de los productos semiconductores.

RT Real Decreto 1465/1988 por el que se aprueba el Reglamento para la ejecución de la Ley 11/1988, de protección jurídica de las topografías de los productos semiconductores.

RM Real Decreto 687/2002, de 12 de julio, por el que se aprueba el Reglamento para la ejecución de la Ley 17/2001, de 7 de diciembre, de marcas.

RD 1123/1995 Real Decreto 1123/1995, de 3 de julio, para la aplicación del Tratado de Cooperación en materia de Patentes, elaborado en Washington el 19 junio 1970.

RD 441/1994 Real Decreto 441/1994, de 11 de marzo, por el que se aprueba el reglamento de adecuación a la ley 30/1992, de Régimen Jurídico de las Administraciones Públicas y del Procedimiento Administrativo Común de los procedimientos relativos a la concesión, mantenimiento y modificación de los derechos de propiedad industrial

RD 2424/1986 Real Decreto 2424/1986, de 10 de octubre, relativo a la aplicación del Convenio sobre la concesión de Patentes Europeas hecho en Munich el 5 de octubre de 1973.

CPE-2000 Convenio 5 de octubre de 1973, sobre concesión de patentes europeas (versión consolidada tras la entrada en vigor del acta de revisión de 29 de noviembre de 2000).

R (CE) 469/2009 Reglamento (CE) nº 469/2009 del Parlamento Europeo y del Consejo, de 6 de mayo de 2009, relativo al certificado complementario de protección para los medicamentos.

R. CE 1610/96 Reglamento (CE) nº 1610/96 del Parlamento Europeo y del Consejo, 23 de julio de 1996 por el que se crea un certificado complementario de protección para los productos fitosanitarios.

PCT Tratado de Cooperación en materia de Patentes (PCT), de 19 de junio de 1970.

PLT Tratado sobre el Derecho de Patentes adoptado por la Conferencia Diplomática el 1 de junio de 2000.

CÓDIGOS NORMALIZADOS DE DOS LETRAS PARA LA REPRESENTACIÓN DE ESTADOS, OTRAS ENTIDADES Y ORGANIZACIONES INTERGUBERNAMENTALES (NORMA ST.3 OMPI)

http://www.wipo.int/export/sites/www/standards/es/pdf/03-03-01.pdf

1. PATENTES

CVE-BOPI-T2-20171123-00000001

LEY 11/86

TRAMITACIÓN

HASTA LA PUBLICACIÓN DEL IET (ART. 34.5 LP)

PUBLICACIÓN DE LA SOLICITUD (ART. 32.1 LP)

Conforme a los arts. 26 y 29 del Reglamento para la ejecución de la Ley de Patentes, se ponen a disposición del público las solicitudes de patentes que a continuación se mencionan.

(11) **ES 2643608 A1**

(21) **P 201630661** (**0**)

(22) 23-05-2016

(51) ***A61L 9/12*** (2006.01)

(54) **Dispositivo para la evaporación de sustancias volátiles**

(71) ZOBELE ESPAÑA, S.A. (100,0%)

(74) CARPINTERO LÓPEZ, Mario

(57) Dispositivo para la evaporación de sustancias volátiles.
El dispositivo para la evaporación de sustancias volátiles comprende un cuerpo sólido (1) impregnado con dichas sustancias volátiles y un soporte (2) para dicho cuerpo sólido (1), en el que dicho cuerpo sólido (1) comprende un saliente (3) que define en su interior un alojamiento (4) y comprendiendo dicho cuerpo sólido (1) un orificio (5) en cuyo interior está colocado dicho saliente (3), y porque el dispositivo también comprende un contenedor (6) para alojar un líquido que impregna dicho cuerpo sólido (1) con las sustancias volátiles.
Permite que el cuerpo sólido se sujete correctamente en el soporte durante toda su vida útil. Además, gracias a la presencia del contenedor con líquido, el usuario puede saber si el dispositivo todavía evapora las sustancias volátiles correctamente o debe reemplazarse.

Fig. 1

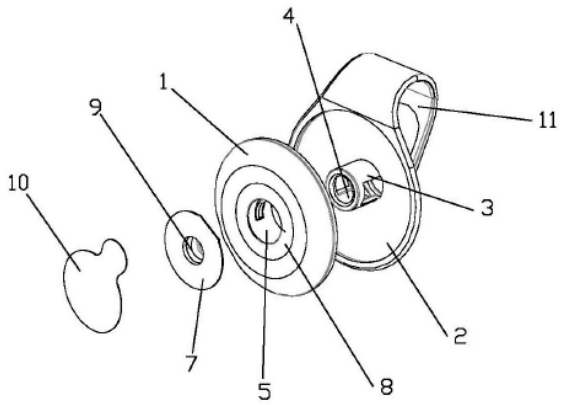

(11) **ES 2643558 A2**

(21) **P 201790014** (**1**)

(22) 26-10-2015

(30) 28-10-2014 EP 14190677

(51) ***C01B 3/08*** (2006.01)
C25B 5/00 (2006.01)

(54) **PROCESO PARA PRODUCIR HIDRÓGENO LÍQUIDO**

(71) SHELL INTERNATIONALE RESEARCH MAATSCHAPPIJ B.V. (100,0%)

(74) UNGRÍA LÓPEZ, Javier

(57) La invención se refiere a un proceso integrado para la producción continua de hidrógeno líquido, que comprende
(a) producir hidrógeno gaseoso por electrólisis; y
(b) licuar dicho hidrógeno gaseoso en una unidad de licuefacción de hidrógeno, cuya unidad de licuefacción es alimentada por energía que proviene de manera esencial de fuentes renovables; y

CVE-BOPI-T2-20171123-00000002

(c) cuando se necesita energía adicional, usar energía eléctrica generada en un proceso en el que se cogeneran energía eléctrica e hidrógeno por medio de un proceso integrado de electrólisis que comprende:
(d) electrolizar una sal de metal o mezcla de sales de metal y agua en el correspondiente metal o metales, ácido o ácidos y oxígeno (fase de almacenamiento de electricidad) y
(e) producir hidrógeno gaseoso y recuperar electricidad en una reacción de regeneración de los metal(es) y ácido(s) de la etapa (d) (fase de regeneración);
en donde al menos parte del hidrógeno gaseoso generado en la etapa (e) se usa en la etapa (b) del proceso.

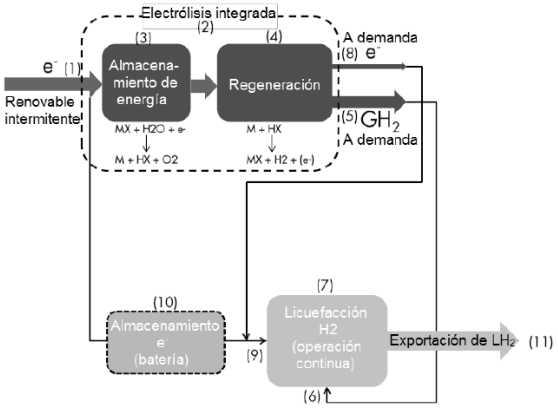

FIG. 1

PUBLICACIÓN DEL INFORME SOBRE EL ESTADO DE LA TÉCNICA (ART. 34.5 LP)

Conforme a lo previsto en los artículos 36.3 y 39.2 de la Ley 11/1986, de 20 de marzo, de Patentes, se ponen a disposición del público los informes sobre el estado de la técnica que a continuación se mencionan. En consecuencia, queda interrumpido el procedimiento de concesión de patentes hasta la publicación de la reanudación del mismo (art. 39.2 Ley 11/1986, de 20 de marzo, de Patentes y artículos 1 y 2 de los Reales Decretos 812/2000, de 19 de mayo y 996/2001, de 10 de septiembre).

(11) **ES 2643608 A1**

(21) **P 201630661** (**0**)

(71) ZOBELE ESPAÑA, S.A. (100,0%)

(74) CARPINTERO LÓPEZ, Mario

PROCEDIMIENTO GENERAL DE CONCESIÓN

REANUDACIÓN PROCEDIMIENTO GENERAL DE CONCESIÓN (ART. 36.3 LP)

Conforme a lo previsto en los artículos 2.2 y 2.3 del Real Decreto 812/2000, de 19 de mayo, y en el artículo 36.3 de la Ley 11/1986, de 20 de marzo, de Patentes, se pone en conocimiento general que, para las solicitudes de patente a continuación mencionadas, se reanuda el procedimiento general de concesión, abriéndose el plazo de dos meses para la presentación de observaciones al informe sobre el estado de la técnica.

(11) **ES 2627988 A1**

(21) **P 201500436** (**X**)

(71) PORRAS VILA, F° Javier (100,0%)

(11) **ES 2627990 A1**

(21) **P 201500731** (**8**)

(71) DIVISEGUR S.L. (100,0%)

(74) ÁLVAREZ, Lourdes

(11) **ES 2628280 A1**

(21) **P 201531017** (**7**)

(71) TSAI, Kai-mou (100,0%)

(74) DURÁN MOYA, Luis Alfonso

CVE-BOPI-T2-20171123-00000003

(11) **ES 2627997 A1**

(21) **P 201531328** (**1**)

(71) FUNDACIÓN INSTITUTO DE INVESTIGACIÓN SANITARIA FUNDACIÓN JIMÉNEZ DÍAZ (90,0%)

UNIVERSIDAD AUTÓNOMA DE MADRID (10,0%)

(74) CARVAJAL Y URQUIJO, Isabel

---

(11) **ES 2627919 A1**

(21) **P 201531685** (**X**)

(71) BSH Electrodomésticos España, S.A. (50,0%)

BSH Hausgeräte GmbH (50,0%)

(74) PALACIOS SUREDA, Fernando

---

(11) **ES 2628281 A1**

(21) **P 201531869** (**0**)

(71) UNIVERSITAT POLITÉCNICA DE CATALUNYA (100,0%)

---

(11) **ES 2628413 A1**

(21) **P 201531878** (**X**)

(71) BSH Electrodomésticos España, S.A. (50,0%)

BSH Hausgeräte GmbH (50,0%)

(74) PALACIOS SUREDA, Fernando

---

(11) **ES 2628027 A1**

(21) **P 201531907** (**7**)

(71) CONSEJO SUPERIOR DE INVESTIGACIONES CIENTÍFICAS (CSIC) (100,0%)

(74) PONS ARIÑO, Ángel

---

(11) **ES 2628326 A1**

(21) **P 201600087** (**2**)

(71) YAKUSHEV YAKUSHEV, Gleb (100,0%)

---

(11) **ES 2628302 A1**

(21) **P 201600125** (**9**)

(71) PORRAS VILA, F° Javier (100,0%)

---

(11) **ES 2627311 R1**

(21) **P 201630029** (**9**)

(71) SABATER FRAU, Pedro (100,0%)

(74) PONS ARIÑO, Ángel

---

(11) **ES 2628040 A1**

(21) **P 201630114** (**7**)

(71) LA INDUSTRIAL CERRAJERA, S.A. (100,0%)

(74) TRIGO PECES, José Ramón

TRASLADO DE OBSERVACIONES AL INFORME SOBRE EL ESTADO DE LA TÉCNICA (ART. 36.2 LP)

El solicitante dispone de un plazo de dos meses para formular observaciones al informe sobre el estado de la técnica, hacer comentarios a las observaciones presentadas y modificar las reivindicaciones, si lo estima conveniente.

CVE-BOPI-T2-20171123-00000004

(11) **ES 2611985 A1**

(21) **P 201500796** (**2**)

(71) SANCHEZ SANTOS, Alberto (100,0%)

(74) DUFOUR ANDIA, Miguel Angel

(11) **ES 2611989 A1**

(21) **P 201531626** (**4**)

(71) SCIENTIFICA International S.L.U. (50,0%)

Centro de Investigaciones Energéticas, Medioambientales y Tecnológicas, CIEMAT (50,0%)

(74) VALLEJO LÓPEZ, Juan Pedro

(11) **ES 2611976 A1**

(21) **P 201531628** (**0**)

(71) BAZUS CASTAN, Francisco (100,0%)

(74) ALMAZAN PELEATO, Rosa Maria

(11) **ES 2611994 A1**

(21) **P 201531632** (**9**)

(71) RODILLA SALA, Vicente (50,0%)

RODILLA VALERO, Sandra (50,0%)

(74) CAPITAN GARCÍA, Nuria

(11) **ES 2611983 A1**

(21) **P 201600220** (**1**)

(71) LABANDEIRA PASTOR, Jorge (100,0%)

(74) VICARIO TRINIDAD, Marcos

(11) **ES 2611946 A1**

(21) **P 201631501** (**6**)

(71) CONSULTORES DE FIRMA AVANZADA, S.L. (100,0%)

(74) DONOSO ROMERO, Jose Luis

(11) **ES 2629163 A1**

(21) **P 201700336** (**0**)

(71) GRIFOLS WORLDWIDE OPERATIONS LIMITED (100,0%)

(74) DURÁN MOYA, Luis Alfonso

(11) **ES 2611926 A1**

(21) **P 201730167** (**1**)

(71) CONSTRUCCIONES Y AUXILIAR DE FERROCARRILES, S.A. (100,0%)

(74) VEIGA SERRANO, Mikel

(11) **ES 2611962 A1**

(21) **P 201730373** (**9**)

(71) CONDEARENA, S.L. (100,0%)

(74) VEIGA SERRANO, Mikel

PROCEDIMIENTO CON EXAMEN PREVIO

REANUDACIÓN PROCEDIMIENTO CON EXAMEN PREVIO (ART. 36.3 LP)

CVE-BOPI-T2-20171123-0000005

Conforme a lo previsto en los artículos 39.1 a 39.5 de la Ley 11/1986, de 20 de marzo, de Patentes, y en el artículo 4 del Real Decreto 812/2000, de 19 de mayo, se pone en conocimiento general que, para las solicitudes de patentes de invención a continuación mencionadas, se reanuda el procedimiento de concesión de patentes con examen previo, poniéndose a disposición del público, en su caso, las reivindicaciones modificadas, y abriéndose el plazo de dos meses para la presentación de oposiciones.

(11) **ES 2640831 A1**

(21) **P 201630571** (**1**)

(71) JEANOLOGIA, S. L. (100,0%)

(74) GALLEGO JIMÉNEZ, José Fernando

RESOLUCIÓN

CONCESIÓN

CONCESIÓN CON EXAMEN PREVIO (ART. 40.1 LP)

Conforme al artículo 31 del Reglamento de Ejecución de la Ley de Patentes (RD 2245/1986), se ponen a disposición del público los documentos de las patentes que a continuación se mencionan, pudiéndose efectuar la consulta prevista en el art. 31.4-octava del citado Reglamento. Las resoluciones que se insertan en este epígrafe no son definitivas en la vía administrativa, pudiendo interponerse contra las mismas, recurso de alzada en el plazo de un mes, ante el/la Director/a de la Oficina Española de Patentes y Marcas, O.A.

(11) **ES 2607227 B2**

(21) **P 201630855** (**9**)

(22) 23-06-2016

(43) 29-03-2017

(51) ***A61B 34/37*** (2016.01)
B25J 13/02 (2006.01)

(54) **MÉTODO DE MANEJO DE UN SISTEMA ROBÓTICO PARA CIRUGÍA MÍNIMAMENTE INVASIVA**

(73) Universidad de Málaga (100,0%)
Nacionalidad: ES
Avenida Cervantes, N°2
Málaga (Málaga) ES
Código Postal: 29071

Fecha de concesión: 16-11-2017

Aceptada la modificación de reivindicaciones aportadas en fecha 28-07-2017

(57) Método de manejo de un sistema robótico para cirugía mínimamente invasiva que comprende: planificar una posición y orientación de un efector a partir del desplazamiento de un dispositivo háptico, de coordenadas de referencia y modeladas del efector y de estimación de posición del fulcro; obtener posiciones y velocidades articulares para que la unidad robótica localice la siguiente posición y orientación del efector; mover el efector; medir fuerzas y pares ejercidos por dicho efector y por un instrumento mínimamente invasivo al realizar dicho movimiento; determinar la contribución de dicha medición debida a la interacción con el punto de fulcro y con el tejido interno; estimar la distancia exterior a que se encuentra el punto de fulcro respecto del efector modelado; estimar la rigidez del tejido en contacto con el instrumento y calcular una fuerza de reacción simulada; enviarla al dispositivo háptico y a su vez a la mano del cirujano.

CVE-BOPI-T2-20171123-00000006

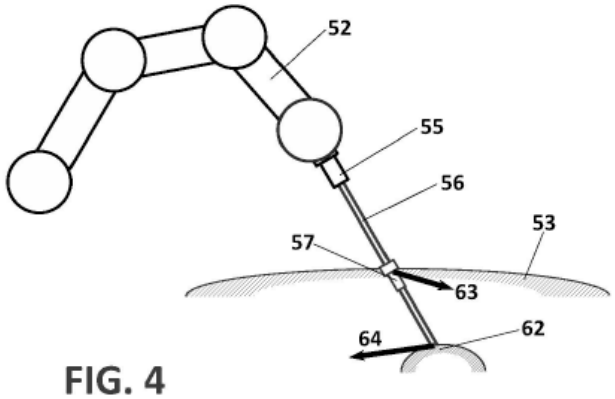

FIG. 4

CONCESIÓN SIN EXAMEN PREVIO (ART. 37.3 LP)

Conforme al artículo 31 del Reglamento de Ejecución de la Ley de Patentes (RD 2245/1986), se ponen a disposición del público los documentos de las patentes que a continuación se mencionan, pudiéndose efectuar la consulta prevista en el art. 31.4-octava del citado Reglamento. Las resoluciones que se insertan en este epígrafe no son definitivas en la vía administrativa, pudiendo interponerse contra las mismas, recurso de alzada en el plazo de un mes, ante el/la Director/a de la Oficina Española de Patentes y Marcas, O.A.

(11) **ES 2597577 B1**

(21) **P 201530868** (**7**)

(22) 19-06-2015

(43) 19-01-2017

(51) ***G02F 1/061*** (2006.01)

(54) **Dispositivo y sistema para modular la fase de una señal óptica basado en grafeno y/o materiales nano-estructurados basados en carbono**

(73) UNIVERSITAT POLITÉCNICA DE CATALUNYA (100,0%)
Nacionalidad: ES
Jordi Girona, 31
Barcelona (Barcelona) ES
Código Postal: 08034

Fecha de concesión: 16-11-2017

(57) Dispositivo y sistema para modular la fase de una señal óptica basado en grafeno y/o materiales nanoestructurados basados en carbono.
Un dispositivo y sistema para modular la fase de una señal óptica basado en grafeno que comprende esencialmente un dispositivo electro-óptico basado en grafeno en el que la luz interacciona con el grafeno, de forma que se produce una variación de la fase de la señal óptica sin variación significativa de su amplitud o intensidad, una interfaz óptica que permite analizar o monitorizar la variación de la fase producida en la señal óptica y una interfaz electrónica que permita actuar sobre el grafeno, modificando sus propiedades para conseguir la modificación de la fase de la señal óptica sin afectar a su intensidad.

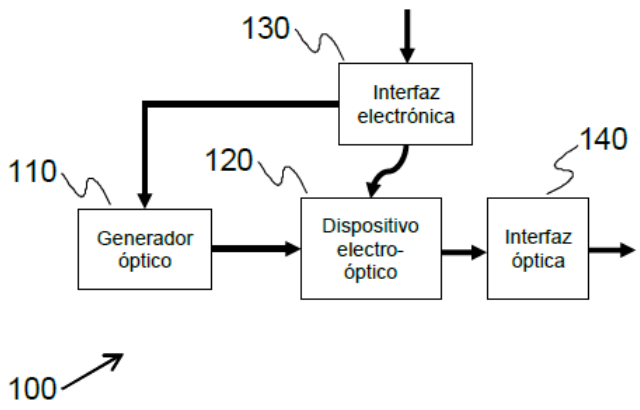

FIG. 1

CVE-BOPI-T2-20171123-00000007

(11) **ES 2597805 B1**

(21) **P 201531070** (**3**)

(22) 21-07-2015

(43) 23-01-2017

(51) ***A61B 3/14*** (2006.01)

(54) **Dispositivo y procedimiento para el registro de imágenes del fondo ocular**

(73) DAVALOR SALUD, S.L. (99,0%)
Nacionalidad: ES
Parque Empresarial La Estrella, C/ Berroa, 19, oficina 209
Tajonar (Navarra) ES
Código Postal: 31192

UNIVERSIDAD POLITÉCNICA DE CATALUÑA (1,0%)
Nacionalidad: ES
C/ Jordi Girona, 31. Edifici Til.lers, planta 1a, despatx 102
Barcelona (Barcelona) ES
Código Postal: 08034

(74) VEIGA SERRANO, Mikel

Fecha de concesión: 16-11-2017

(57) Dispositivo y procedimiento para el registro de imágenes del fondo ocular, que comprende:
- unos medios de emisión de luz configurados para iluminar el fondo ocular mediante la emisión de luz en el espectro visible, infrarrojo y ultravioleta,
- unos medios de captación de luz configurados para captar imágenes de la luz reflejada por el fondo ocular en diferentes bandas espectrales dentro del espectro visible, infrarrojo y ultravioleta,
- un conjunto de elementos ópticos dispuestos en el camino óptico establecido entre los medios de emisión de luz y los medios de captación de luz,
- unos medios de control configurados para comandar los medios de emisión de luz, los medios de captación de luz y el conjunto de elementos ópticos.

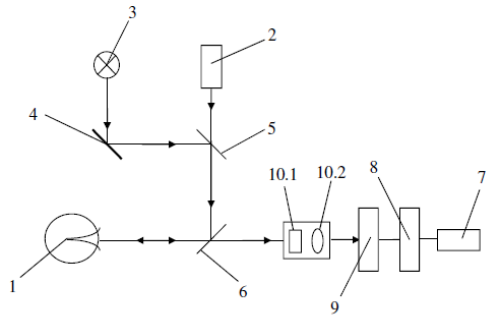

FIG. 1

(11) **ES 2597858 B1**

(21) **P 201531074** (**6**)

(22) 21-07-2015

(43) 23-01-2017

(51) ***G21C 17/06*** (2006.01)

(54) **ESCÁNER PARA BARRAS**

(73) TECNATOM, S.A. (100,0%)
Nacionalidad: ES
Avda. Montes de Oca, 1
San Sebastián de los Reyes (Madrid) ES
Código Postal: 28703

(74) GARCÍA-CABRERIZO Y DEL SANTO, Pedro

Fecha de concesión: 16-11-2017

(57) Escáner para barras (1) de combustible que tiene: dispositivos de inspección (10, 20, 60) de barras (1); dispositivos de transporte (30) para desplazar la barra (1) a lo largo del escáner; dispositivos indicadores (40) para generar una señal indicativa de un resultado de un escaneado correspondiente a una barra escaneada (1").

CVE-BOPI-T2-20171123-00000008

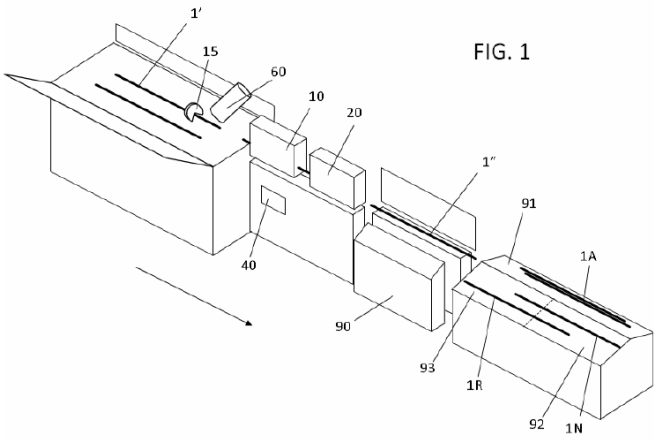

FIG. 1

(11) **ES 2609490 B1**

(21) **P 201531485** (**7**)

(22) 15-10-2015

(43) 20-04-2017

(51) ***E04B 2/56*** (2006.01)
E04C 2/38 (2006.01)

(54) **SISTEMA Y MÉTODO DE CONSTRUCCIÓN MODULAR DE EDIFICACIONES.**

(73) INSTALTECK INTERNACIONAL 2013, S.L. (100,0%)
Nacionalidad: ES
C/ DUQUE 6, PLANTA BAJA, PUERTA 1
SANTOÑA (Cantabria) ES
Código Postal: 39012

(74) GARCÍA GÓMEZ, José Donato

Fecha de concesión: 16-11-2017

Aceptada la modificación de reivindicaciones aportadas en fecha 16-11-2017

(57) Sistema y método de construcción modular de edificaciones; comprendiendo el sistema: unos módulos (2a) de pared (2) provistos de al menos un panel (21) y un bastidor perimetral constituido por: un perfil inferior (25) de fijación a unas chapas de anclaje (4); un perfil superior (26) y dos postes verticales (27, 28) destinados a fijarse con los postes (28, 27) de módulos anexos; comprendiendo los postes verticales (27, 28) y los paneles (21) en su extremo superior un canal longitudinal (23) de acoplamiento del perfil superior (26).

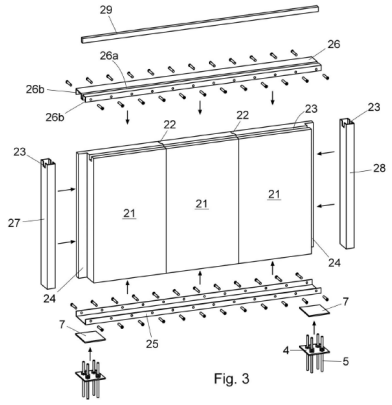

Fig. 3

CVE-BOPI-T2-20171123-00000009

(11) **ES 2597170 B1**

(21) **P 201630459** (**6**)

(22) 13-04-2016

(43) 16-01-2017

(51) ***G07C 3/00*** (2006.01)

(54) **SISTEMA DE VERIFICACIÓN DE INSPECCIONES EN EMPLAZAMIENTOS CON ELEMENTOS SUJETOS A INSPECCION**

PRESENCIAL Y METODO PARA DICHO SISTEMA

(73) GUZTION SISTEMAS DE INFORMACION, S.L. (100,0%)
Nacionalidad: ES
CALLE PUENTE DE DEUSTO, 7. 3° - LOCAL 4
BILBAO (Bizkaia) ES
Código Postal: 48014

(74) DONOSO ROMERO, Jose Luis

Fecha de concesión: 16-11-2017

(57) Sistema (1) de verificación de inspecciones en emplazamientos (2) con elementos (3) sujetos a inspección presencial y método para dicho sistema, donde el sistema comprende:
- unos primeros sensores (5) de identificación y comprobación de presencia dispuestos en cada uno de los elementos (3),
- al menos, un terminal de inspector (6) con medios de identificación personal del inspector (7), medios de lectura de los sensores (4, 5) de corto alcance, medios de representación de texto y/o de gráfica, medios de comunicación con un servidor central (8) y medios de marcado y/o introducción de datos,
- al menos, un servidor central (8) que comprende: unas bases de datos (8a, 8b, 8c, 8d, 8e) para trazabilidad del inspector y de las operaciones de inspección, y unos medios de comunicación con los terminales de inspector (6). La invención incluye el método para funcionamiento del sistema (1).

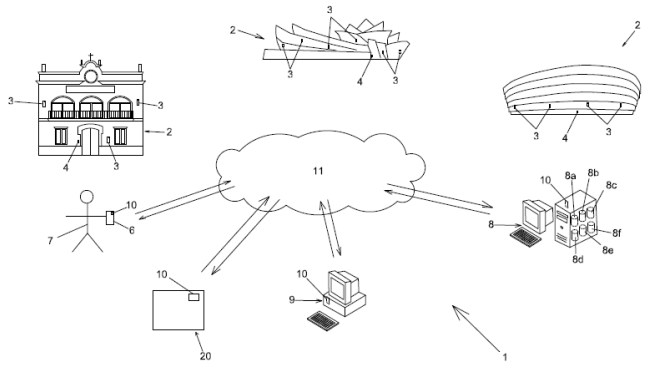

Fig 1

RETIRADA

INSCRIPCIÓN DE RETIRADA VOLUNTARIA (ART43 LP)

Las resoluciones que se insertan en este epígrafe no son definitivas en la vía administrativa, pudiendo interponerse contra las mismas, recurso de alzada en el plazo de un mes, ante el/la Director/a de la Oficina Española de Patentes y Marcas, O.A.

(21) **P 201600770** (**2**)

(22) 05-09-2016

(21) **P 201600796** (**6**)

(22) 13-09-2016

(21) **P 201600815** (**6**)

(22) 23-09-2016

(21) **P 201600975** (**6**)

(22) 11-11-2016

(21) **P 201600999** (**3**)

(22) 15-11-2016

(21) **P 201601002** (**9**)

(22) 17-11-2016

(21) **P 201601025** (**8**)

CVE-BOPI-T2-20171123-00000010

[22] 26-11-2016

[21] **P 201601027** (**4**)

[22] 24-11-2016

[21] **P 201601039** (**8**)

[22] 21-11-2016

LEY 24/2015

TRAMITACIÓN

HASTA LA PUBLICACIÓN DEL IET

DEFECTOS EN ADMISIÓN TRAMITE (ART. 18 RP)

El solicitante dispone de un plazo de un mes, si los defectos se refieren solo a falta de pago de tasas, o alternativamente de dos meses, para subsanar los defectos o efectuar las alegaciones oportunas, indicándole que si así no lo hiciera la solicitud se considerará desistida.

[21] **P 201700695** (**5**)

[22] 04-08-2017

[21] **P 201731031** (**X**)

[22] 11-08-2017

[74] FÚSTER OLAGUIBEL, Gustavo Nicolás

CONCESIÓN REDUCCIÓN DE TASAS (ART. 105.4 RP)

Las resoluciones que se insertan en este epígrafe no son definitivas en la vía administrativa, pudiendo interponerse contra las mismas recurso de alzada, en el plazo de un mes, ante el/la Director/a de la Oficina Española de Patentes y Marcas, O.A.

[21] **P 201700659** (**9**)

[22] 13-07-2017

[21] **P 201700754** (**4**)

[22] 07-11-2017

[21] **P 201700761** (**7**)

[22] 07-11-2017

[74] JIMÉNEZ BRINQUIS, Rubén

[21] **P 201731278** (**9**)

[22] 02-11-2017

[74] ARSUAGA SANTOS , Elisa

[21] **P 201731313** (**0**)

[22] 10-11-2017

[74] ISERN JARA, Jorge

PUBLICACIÓN DE LA SOLICITUD (ART. 37 LP)

Conforme al art. 31 del Reglamento para la Ejecución de la Ley de Patentes, se ponen a disposición del público las solicitudes de patentes que a continuación se mencionan.

CVE-BOPI-T2-20171123-00000011

(11) **ES 2643556 A1**

(21) **P 201730703** (**3**)

(22) 18-05-2017

(30) 23-05-2016 CN 201610345037

(51) ***H01R 4/24*** (2006.01)
H01R 12/57 (2011.01)

(54) **Conector**

(71) Tyco Electronics (Shanghai) Co.Ltd. (33,3%)

TE Connectivity Corporation (33,3%)

Tyco Electronics AMP Italia S.R.L. (33,3%)

(74) DE ELZABURU MÁRQUEZ, Alberto

(57) Un conector comprende una carcasa aislante formada con un canal a través del cual se va a insertar un hilo y un contacto previsto para ser sustancialmente perpendicular al canal en una parte de recepción de la carcasa aislante. El canal está definido por una pared de canal continua con una parte de pared delgada, y la parte de pared delgada está prevista para ser perforada por un extremo del contacto insertado en el canal en una dirección de inserción, de tal manera que el contacto está conectado eléctricamente con el hilo en el canal. Con dicha configuración del conector, el hilo se puede insertar suavemente en el canal sin ser obstaculizado porque el canal de la carcasa aislante tiene pared de canal continua y mejora la eficiencia de inserción del hilo.

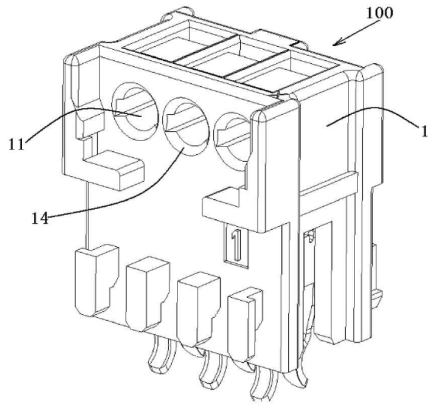

Fig. 1

PUBLICACIÓN DEL INFORME SOBRE EL ESTADO DE LA TÉCNICA (ART. 37 LP)

Conforme a lo previsto en el artículo 37.4 de la Ley 24/2015, de 24 de julio, de Patentes, se ponen a disposición del público los informes sobre el estado de la técnica que a continuación se mencionan. El solicitante dispone a partir de esta publicación, si no lo ha hecho ya, de un plazo de tres meses para solicitar la realización del examen sustantivo y para el pago de la tasa correspondiente, indicándole que si así no lo hiciera, la solicitud se considerará retirada (art. 39, Ley de Patentes). En ese mismo plazo se podrán presentar observaciones al Informe sobe el Estado de la Técnica, a la Opinión Escrita y presentar modificaciones si se estima oportuno.

(11) **ES 2643556 A1**

(21) **P 201730703** (**3**)

(71) Tyco Electronics (Shanghai) Co.Ltd. (33,3%)

TE Connectivity Corporation (33,3%)

Tyco Electronics AMP Italia S.R.L. (33,3%)

(74) DE ELZABURU MÁRQUEZ, Alberto

CVE-BOPI-T2-20171123-00000012

2. MODELOS DE UTILIDAD

CVE-BOPI-T2-20171123-00000013

LEY 11/86

RESOLUCIÓN

CONCESIÓN

CONCESIÓN (ART. 47.3 RP)

Conforme al art. 150 de la Ley de Patentes, se ponen a disposición del público los modelos de utilidad concedidos que a continuación se mencionan, pudiéndose efectuar la consulta prevista en el art. 47-3-g del Reglamento de ejecución de la citada Ley de Patentes. Las resoluciones que se insertan en este epígrafe no son definitivas en la vía administrativa, pudiendo interponerse contra las mismas, recurso de alzada en el plazo de un mes, ante el/la Director/a de la Oficina Española de Patentes y Marcas, O.A.

(11) **ES 1190708 Y**

(21) **U 201730255** (**4**)

(22) 10-03-2017

(43) 30-08-2017

(51) ***B29C 64/40*** (2017.01)

A63H 17/00 (2006.01)

A63H 23/00 (2006.01)

A63H 27/00 (2006.01)

(54) **SISTEMA DE SOPORTE PARA MAQUETAS**

(73) INNOVACIONES TECNICAS MATA Y TORREMOCHA S.C. (100,0%)
Nacionalidad: ES
NTRA. SRA. DE LOS ANGELES 8, 4°-A
CIUDAD REAL (Ciudad Real) ES
Código Postal: 13210

Fecha de concesión: 17-11-2017

LEY 24/2015

TRAMITACIÓN

HASTA LA PUBLICACIÓN DE LA SOLICITUD

DEFECTOS EN SOLICITUD DE REDUCCIÓN DE TASAS (ART. 105.2 RP)

Conforme al artículo 105.2 del Reglamento de Ejecución de la Ley de Patentes el solicitante dispone de un plazo de dos meses para subsanar defectos o efectuar las alegaciones oportunas, indicándole que si así no lo hiciera se procederá a la denegación del reconocimiento del derecho a la reducción de tasas.

(21) **U 201700739** (**0**)

(22) 03-11-2017

(74) PEREA ROMERO, Carmen

(21) **U 201731393** (**9**)

(22) 15-11-2017

(74) TORNER LASALLE, Elisabet

CVE-BOPI-T2-20171123-00000014

SUSPENSO EN EXAMEN DE OFICIO DE MODELO DE UTILIDAD

Conforme al artículo 59.3 del Reglamento de Ejecución de la Ley de Patentes el solicitante dispone de un plazo de dos meses para subsanar defectos o efectuar las alegaciones oportunas, indicándole que si así no lo hiciera se procederá a la denegación de la solicitud.

(21) **U 201700729** (**3**)

(22) 31-10-2017

(21) **U 201700730** (**7**)

(22) 25-10-2017

CONTINUACIÓN DE PROCEDIMIENTO Y PUBLICACIÓN DE LA SOLICITUD (ART. 60 RP)

Conforme al art. 60 del Reglamento de Ejecución de la Ley de Patentes, se notifica a los interesados la resolución favorable a la continuación del procedimiento y se pone a disposición del público las solicitudes de modelos de utilidad que a continuación se mencionan. Cualquier persona podrá oponerse a la protección solicitada en el plazo de dos meses a partir de la presente publicación (art. 61 del mencionado Reglamento).

(11) **ES 1199433 U**

(21) **U 201700547** (**9**)

(22) 12-07-2017

(51) ***A41D 19/00*** (2006.01)
G02C 13/00 (2006.01)

(54) **Semi-guante para dos dedos: pulgar e índice (ambidiestro) en tejido de microfibra, para limpieza de gafas y elementos electrónicos de pequeño tamaño: smartphones, tablets, iphones, otros...**

(71) PESTAÑA CARRILLO, Juan Antonio (100,0%)

(57) 1. Prenda de microfibra para limpiar los cristales de las gafas y pequeños elementos electrónicos, caracterizado por su acabado de microfibra en forma de guante para sólo dos dedos, el pulgar y el índice, válido tanto para la mano derecha como para la mano izquierda, cosido a máquina y girado para que la costura quede en el interior del guante.
2. Prenda de microfibra para limpiar los cristales de las gafas y pequeños elementos electrónicos, caracterizado porque el tejido de microfibra puede tener diversas galgas, dependiendo de la calidad que se requiera para cada usuario. Las galgas pueden ir desde 170 micras hasta 270 micras. Los tejidos pueden ser de diversos colores, ya sean lisos o decorados con las imágenes, logos, emblemas o anagramas que cada usuario requiera.
3. Prenda de microfibra para limpiar los cristales de las gafas y pequeños elementos electrónicos, caracterizado porque las partes que cubren las zonas superior e inferior de la mano, hasta la muñeca, acaban en forma de punta para poder ser estirado y ser encajado con más facilidad en los dedos correspondientes.

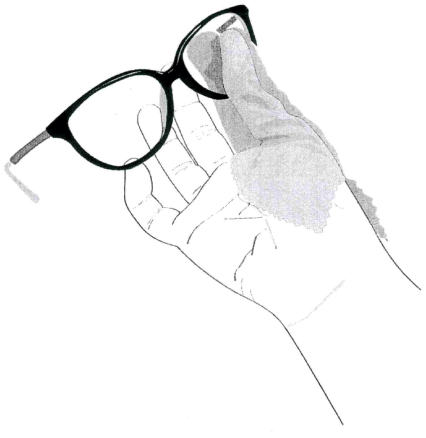

FIGURA 1

CVE-BOPI-T2-20171123-00000015

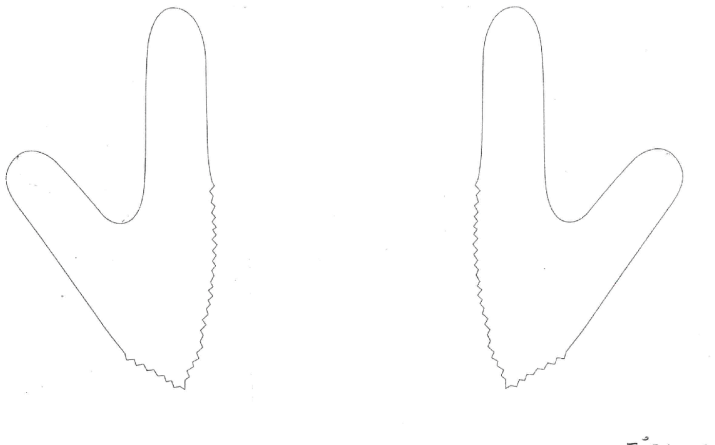

FIGURA 2

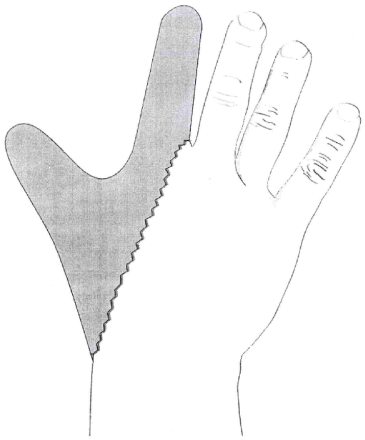

FIGURA 3

(11) **ES 1199409 U**

(21) **U 201700716 (1)**

(22) 24-10-2017

(51) ***B60P 1/28*** (2006.01)
B62D 33/023 (2006.01)

(54) **Perfil para volquete de carga**

(71) VIDAL MACIAS, Miguel Juan (50,0%)

GUIJARRO ROMAN, Alberto (50,0%)

(74) GARDE PINAR, Francisco De Paula

(57) 1. Perfil para volquete de carga, caracterizado por estar constituidos sus laterales inferiores por dos cuerpos laminares semi-curvos encastrados entre sí y cuyos interiores están formados por sendos huecos y nervios.
2. Perfil para volquete de carga, según la reivindicación anterior, caracterizado por contar con tres machos en su interior el cuerpo laminar superior.
3. Perfil para volquete de carga, según las reivindicaciones anteriores, en el cuerpo laminar inferior con cinco machos o almas.
4. Perfil para volquete de carga, según las reivindicaciones anteriores, caracterizado por tener el cuerpo laminar inferior un macho de sección trapezoidal en su parte inferior.
5. Perfil para volquete de carga, según las reivindicaciones anteriores, caracterizado por tener el cuerpo laminar inferior un macho de sección triangular en su parte inferior.
6. Perfil para volquete de carga, según las reivindicaciones anteriores, caracterizado por tener el cuerpo laminar inferior un macho o alma de sección triangular y otro de sección trapezoidal formando un ángulo invertido de 90º en su parte inferior.
7. Perfil para volquete de carga, según las reivindicaciones anteriores, caracterizado por tener los dos cuerpos laterales longitudinales extrusionados de una sola pieza.

CVE-BOPI-T2-20171123-0000016

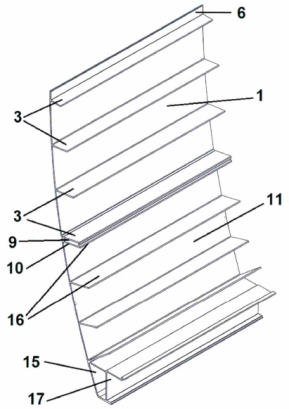

Fig. 1

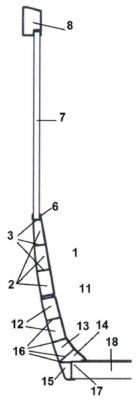

Fig. 2

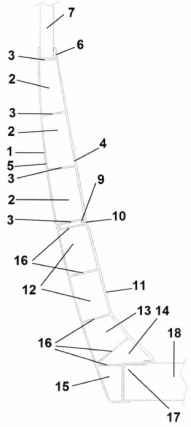

Fig. 3

(11) **ES 1199408 U**

(21) **U 201730802** (**1**)

(22) 04-07-2017

(51) ***A41D 27/28*** (2006.01)
A41D 13/00 (2006.01)

(54) **Camiseta de manga corta transpirable por cuatro cremalleras**

(71) VILLAFRANCA YESTE, José Miguel (100,0%)

(57) 1. Camiseta de manga corta transpirable por cuatro cremalleras:
Caracterizada por la especial y exacta ubicación en la camiseta de manga corta de cuatro cremalleras medianas.
Primera cremallera situada en la camiseta en la parte inferior de atrás o de la espalda de la camiseta, aproximadamente se ubica la cremallera al comienzo o a la altura del hueso sacro, según talla y modelo, cremallera que se abre en línea recta de abajo hacia arriba, se abre a la altura o por encima del hueso sacro, dirección toda la columna lumbar, mínimo de largo aconsejable 15 centímetros y máximo de largo aconsejable 30 centímetros, según la talla y modelo.
Segunda cremallera situada en la parte delantera de la camiseta, comienza la ubicación de la cremallera, en el centro de la parte inferior del cuello y termina en la zona central del pecho, cremallera que se abre de arriba hacia abajo en línea recta, máximo de largo aconsejable 20 centímetros, según la talla de la camiseta puede disminuir.
Tercera cremallera en la camiseta, comienza la ubicación de la cremallera, al final de la manga corta derecha y termina en línea recta en la parte central de la zona donde comienza el hombro derecho, antes del comienzo de la hombrera de la camiseta. Se abre la cremallera desde el final de la manga corta derecha de la camiseta, hasta la parte central donde comienza el hombro derecho, no afecta a la sisa de la camiseta. Largo de la cremallera aconsejable la medida de la manga corta.
Cuarta cremallera en la camiseta, comienza la ubicación de la cremallera en el otro lado de la anterior, al final de la manga corta izquierda y termina en línea recta en la parte central de la zona donde comienza el hombro izquierdo, antes del comienzo de la hombrera de la camiseta. Se abre la cremallera desde el final de la manga corta izquierda de la camiseta, hasta la parte central donde comienza el hombro izquierdo, no afecta a la sisa de la camiseta. Largo de la cremallera aconsejable la medida de la manga corta.

(11) **ES 1199436 U**

(21) **U 201731282** (**7**)

(22) 24-10-2017

(51) ***B66F 9/00*** (2006.01)

CVE-BOPI-T2-20171123-00000017

(54) **DISPOSITIVO PORTACONTENEDOR PARA CAMION**

(71) TECNO TRAILER MURCIA, S.L. (100,0%)

(74) UNGRÍA LÓPEZ, Javier

(57) 1. Dispositivo portacontenedor para camión, previsto para realizar maniobra de carga y descarga de un contenedor (5) o funcionar como basculante para realizar el vaciado del contenido del contenedor, para lo que comprende una estructura en "L" (1), desplazable de forma articulada mediante el accionamiento de un cilindro (11), y en cuyo extremo de la rama vertical (2) incluye un gancho (3) de sujeción de la parte delantera de un contenedor; caracterizado porque comprende:
- un ensamble (6) en el que se aloja con posibilidad de deslizamiento el tramo extremo libre de la rama horizontal (4) de la estructura en "L", y que además está unido con posibilidad de articulación a la parte anterior de
- un bastidor (7) cuyo extremo posterior está unido de forma articulada a la parte posterior de un chasis (8), fijado sobre la estructura del camión que ha de soportar el contenedor;
- un primer gancho (9) de bloqueo del deslizamiento de la estructura en "L" sobre el ensamble,
- un segundo gancho (14) que mantiene dicho ensamble unido al bastidor sin posibilidad de articulación, cuando el primer gancho (9) está bloqueando el deslizamiento de la estructura en "L" (1) sobre el ensamble, para que al accionar el cilindro (11) se produzca la elevación de la estructura en "L" (1), ensamble (6) y bastidor (7), todo ello articulando dicho bastidor sobre la parte posterior del chasis (8), para funcionar como basculante del contenedor
- Una palanca (16) de accionamiento del primer gancho (9) para permitir el deslizamiento de la estructura en "L" sobre el ensamble (6) al accionar el cilindro (11).
Donde el deslizamiento de la estructura en "L" sobre el ensamble (6) actúa el segundo gancho (14) liberando la unión entre el ensamble (6) y el bastidor (7), permitiendo la articulación del ensamble en el bastidor al accionar el cilindro hidráulico, para funcionar como carga/descarga del contenedor.
- un tercer gancho (15) de retención de la estructura en "L" en el ensamble en la posición en la que se ha desplazado cuando el primer y segundo gancho han sido actuados, para mantener unidos el ensamble y estructura en "L" cuando funciona como carga/descarga del contenedor.
2. Dispositivo portacontenedor para camión según la reivindicación 1 caracterizado porque el primer, segundo y tercer gancho están dispuestos en el ensamble.
3. Dispositivo portacontenedor para camión según la reivindicación 1 caracterizado porque el primer gancho presenta una configuración que lo mantiene en la posición de bloqueo del deslizamiento de la estructura en "L" por la acción de la gravedad hasta que se actúa la palanca.
4. Dispositivo portacontenedor para camión según la reivindicación 1 caracterizado porque el bastidor (7) comprende un travesaño (17) en el que se retiene el segundo gancho (14) cuando funciona como dispositivo basculante.
5. Dispositivo portacontenedor para camión según la reivindicación 1 caracterizado porque el ensamble (6) comprende una extensión inferior (21) complementaria de una extensión inferior (22) del chasis (8), relacionadas mediante un eje (12) en el que articula el ensamble sobre el chasis durante el funcionamiento en carga/descarga.
6. Dispositivo portacontenedor para camión según la reivindicación 1 caracterizado porque el tercer gancho (15) está asistido por un resorte (18) y una pieza intermedia (19), que lo mantienen apoyado y presionando contra un tope (20) previsto en el bastidor (7), para que al elevar el conjunto de la estructura en "L" y el ensamble, funcionando como carga/descarga; el tercer gancho (15) se desplaza hasta retenerse en un elemento de enganche (26) previsto en la estructura en "L" materializado la unión entre dicha estructura en "L" y ensamble en dicho funcionamiento de carga/descarga.
7. Dispositivo portacontenedor para camión según la reivindicación 1 caracterizado porque el bastidor (7) comprende extensiones laterales (25) de apoyo sobre el chasis (8) cuando el dispositivo se encuentra en su posición inferior.
8. Dispositivo portacontenedor para camión caracterizado porque el chasis (8) comprende en su extremo posterior al menos un rodillo (27) de deslizamiento del contenedor (5) en la carga/descarga.
9. Dispositivo portacontenedor para camión según cualquiera de las reivindicaciones anteriores caracterizado porque el primer, segundo y tercer gancho son de configuración doble.
10. Dispositivo portacontenedor para camión según la reivindicación 9, caracterizado porque la rama horizontal (4) de la estructura en "L" comprende dos ramas (4) paralelas en cuya parte posterior comprende un eje (10) en el que se fija y articula el cilindro (11).

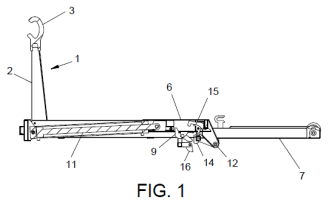

FIG. 1

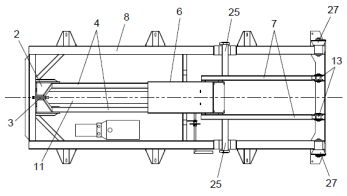

FIG. 2

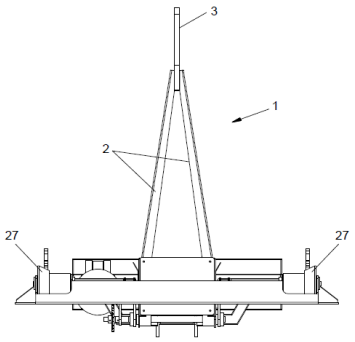

FIG. 3

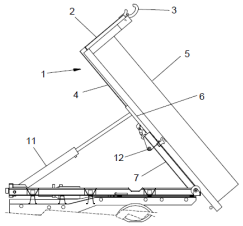

FIG. 4

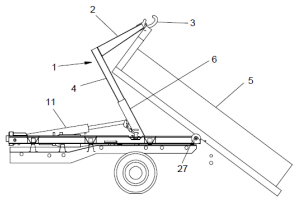

FIG. 5

CVE-BOPI-T2-20171123-00000018

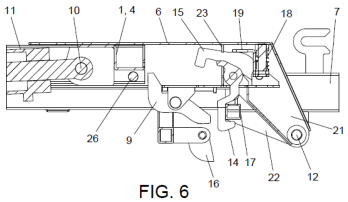

FIG. 6

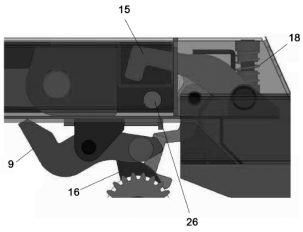

FIG.8

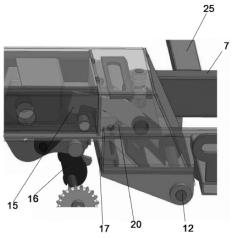

FIG.10

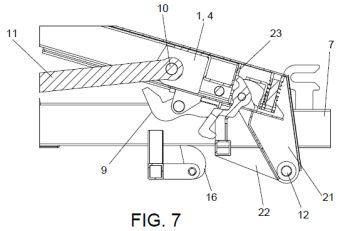

FIG. 7

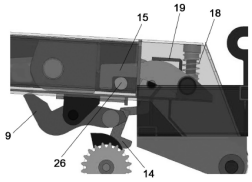

FIG.9

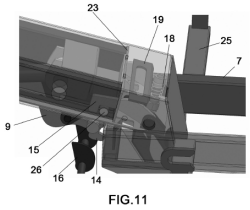

FIG.11

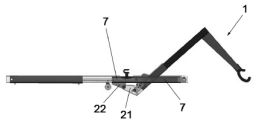

FIG.12

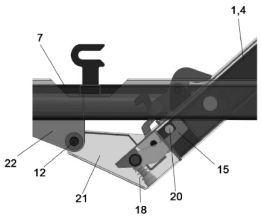

FIG.13

DESDE LA PUBLICACIÓN DE LA SOLICITUD

TRASLADO DE OPOSICIONES (ART. 61.6 RP)

Conforme a lo previsto en el artículo 61.6 del Reglamento de Ejecución de la Ley de Patentes, se da traslado a los titulares de las oposiciones admitidas contra las patentes mencionadas a continuación. Los titulares disponen de un plazo de dos meses para presentar las modificaciones y/o alegaciones oportunas.

(11) **ES 1190783 U**

(21) **U 201700591** (**6**)

(71) TECNICAS IDE, S.L. (50,0%)

ULTRASONIDOS J. TIRONI, S.L. (50,0%)

(74) CALCERRADA CARRIÓN, Francisco

Oponente/s: COMPAÑÍA ESPAÑOLA DE ULTRASONIDOS S.A. (31/10/2017)

Agente oponente/s: TORNER LASALLE, Elisabet

RESOLUCIÓN

DENEGACIÓN

DENEGACIÓN MODELO UTILIDAD ART 142

Las resoluciones que se insertan en este epígrafe no son definitivas en la vía administrativa, pudiendo interponerse contra las mismas recurso de alzada, en el plazo de un mes, ante el/la Director/a de la Oficina Española de Patentes y Marcas, O.A.

(21) **U 201700563** (**0**)

CVE-BOPI-T2-20171123-00000019

(22) 18-07-2017

CONCESIÓN

CONCESIÓN (ART. 150 LP)

Conforme al art. 150 de la Ley de Patentes, se ponen a disposición del público los modelos de utilidad concedidos que a continuación se mencionan, pudiéndose efectuar la consulta prevista en el art. 47-3-g del Reglamento de ejecución de la citada Ley de Patentes. Las resoluciones que se insertan en este epígrafe no son definitivas en la vía administrativa, pudiendo interponerse contra las mismas, recurso de alzada en el plazo de un mes, ante el/la Director/a de la Oficina Española de Patentes y Marcas, O.A.

(11) **ES 1190858 Y**

(21) **U 201700597** (**5**)

(22) 11-08-2017

(43) 01-09-2017

(51) ***C11C 5/00*** (2006.01)

(54) **Velas para celebraciones y eventos**

(73) COROMINAS DE LOS RÍOS, José Manuel (100,0%)
Nacionalidad: ES
C/ Alcalá, n° 73 - 2° D
Madrid (Madrid) ES
Código Postal: 28009

Fecha de concesión: 17-11-2017

(11) **ES 1190608 Y**

(21) **U 201700603** (**3**)

(22) 09-08-2017

(43) 28-08-2017

(51) ***A47C 4/52*** (2006.01)
A47C 7/66 (2006.01)

(54) **Banquillo-Refugio transportable**

(73) JIMENEZ MATEOS, Juan Domingo (50,0%)
Nacionalidad: ES
Urb. El capillo. parcela 29
Mairena del Alcor (Sevilla) ES
Código Postal: 41510

TORALBA TORRALBA, Mariano (25,0%)
Nacionalidad: ES
Francisco de Quevedo 39
Mairena del Alcor (Sevilla) ES
Código Postal: 41510

GUILLÉN RODRÍGUEZ, Juan Carlos (25,0%)
Nacionalidad: ES
Luis de Góngora y Argote 26
Mairena del Alcor (Sevilla) ES
Código Postal: 41510

Fecha de concesión: 17-11-2017

(11) **ES 1190559 Y**

(21) **U 201730862** (**5**)

(22) 20-07-2017

(43) 25-08-2017

(51) ***C02F 1/68*** (2006.01)

(54) **DISPOSITIVO PARA ENRIQUECER AGUA POTABLE**

(73) LUFTHOUS SPAIN, S.L. (100,0%)
Nacionalidad: ES
CALLE MARGARITA, 34

CVE-BOPI-T2-20171123-00000020

HUMANES DE MADRID (Madrid) ES
Código Postal: 28970

74 DONOSO ROMERO, Jose Luis

Fecha de concesión: 17-11-2017

---

11 **ES 1190558 Y**

21 **U 201730863** (**3**)

22 20-07-2017

43 25-08-2017

51 ***H01M 10/05*** (2010.01)

54 **GENERADOR ELÉCTRICO CON AMPLIFICADORES**

73 NUNES DIAS, Rogerio Do Rosario (100,0%)
Nacionalidad: PT
Paseo de Maragall, 73
BARCELONA (Barcelona) ES
Código Postal: 08041

74 TEMIÑO CENICEROS, Ignacio

Fecha de concesión: 17-11-2017

---

11 **ES 1190633 Y**

21 **U 201730865** (**X**)

22 20-07-2017

43 28-08-2017

51 ***B65F 1/14*** (2006.01)
E05C 21/00 (2006.01)

54 **DISPOSITIVO DE CERROJO PARA CONTENEDORES DE RESIDUOS**

73 SEIGAR BOST S.L. (100,0%)
Nacionalidad: ES
Avda. Elosegui 249
SAN SEBASTIAN (Gipuzkoa) ES
Código Postal: 20015

74 VEIGA SERRANO, Mikel

Fecha de concesión: 17-11-2017

---

11 **ES 1190634 Y**

21 **U 201730866** (**8**)

22 20-07-2017

43 28-08-2017

51 ***B65F 1/14*** (2006.01)
E05C 21/00 (2006.01)

54 **DISPOSITIVO DE CERROJO PARA CONTENEDORES DE RESIDUOS**

73 SEIGAR BOST S.L. (100,0%)
Nacionalidad: ES
Avda. Elosegui 249
SAN SEBASTIAN (Gipuzkoa) ES
Código Postal: 20015

74 VEIGA SERRANO, Mikel

Fecha de concesión: 17-11-2017

---

11 **ES 1190635 Y**

21 **U 201730867** (**6**)

22 20-07-2017

43 28-08-2017

51 ***B25G 1/10*** (2006.01)

54 **PALO PARA UTENSILIO DE LIMPIEZA**

CVE-BOPI-T2-20171123-00000021

(73) CPM UNIPAL, S.L. (100,0%)
Nacionalidad: ES
C/ San Fermín 9, P.I. Xara
Algemesí (Valencia) ES
Código Postal: 46680

(74) SAHUQUILLO HUERTA , Jesús

Fecha de concesión: 17-11-2017

---

(11) **ES 1190561 Y**

(21) **U 201730869** (**2**)

(22) 21-07-2017

(43) 25-08-2017

(51) ***A47G 25/90*** (2006.01)

(54) **CALZADOR PARA ROPA**

(73) MARTIN BRAVO, Elena (100,0%)
Nacionalidad: ES
Calle Federico Latorre, n° 14
VILLAVICIOSA DE ODON (Madrid) ES
Código Postal: 28670

(74) GONZÁLEZ LÓPEZ-MENCHERO , Álvaro Luis

Fecha de concesión: 17-11-2017

---

(11) **ES 1190683 Y**

(21) **U 201730887** (**0**)

(22) 25-07-2017

(43) 30-08-2017

(51) ***B65D 17/32*** (2006.01)
B65D 25/08 (2006.01)

(54) **RECIPIENTE PARA BEBIDAS**

(73) POZUELO PATÓN , David (100,0%)
Nacionalidad: ES
AVDA. DE PARIS N° 1 PORTAL C BAJO A
ARGANDA DEL REY (Madrid) ES
Código Postal: 28500

(74) DEL VALLE VALIENTE, Sonia

Fecha de concesión: 17-11-2017

---

(11) **ES 1190258 Y**

(21) **U 201730912** (**5**)

(22) 28-07-2017

(43) 24-08-2017

(51) ***A47C 27/00*** (2006.01)
A61F 5/56 (2006.01)
A61G 7/00 (2006.01)

(54) **Colchón o camilla adaptado para mejorar el descanso y obtener beneficios con fines terapéuticos o relajantes.**

(73) E10 ENERGY EFFICIENCY, S.L. (100,0%)
Nacionalidad: ES
Paseo de la Castellana, 171 4° I
MADRID (Madrid) ES
Código Postal: 28046

(74) ISERN JARA, Nuria

Fecha de concesión: 17-11-2017

---

(11) **ES 1190659 Y**

(21) **U 201730920** (**6**)

CVE-BOPI-T2-20171123-00000022

(22) 01-08-2017

(43) 29-08-2017

(51) ***B62J 6/00*** (2006.01)

(54) **Kit de iluminación para bicicletas**

(73) NAVARRO PLATERIA, Francesc (100,0%)
Nacionalidad: ES
carrer Cuenca, 35
SANT FELIU DE LLOBREGAT (Barcelona) ES
Código Postal: 08980

(74) SUGRAÑES MOLINÉ, Pedro

Fecha de concesión: 17-11-2017

---

(11) **ES 1190833 Y**

(21) **U 201730931** (**1**)

(22) 02-08-2017

(43) 01-09-2017

(51) ***E04F 17/04*** (2006.01)

(54) **CHIMENEA DE VENTILACIÓN PARA EDIFICACIONES**

(73) MACOGA LAS BARDENAS,S.L (100,0%)
Nacionalidad: ES
Polígono Valdeferrin C/ R Parcela R-22
Ejea de los Caballeros (Zaragoza) ES
Código Postal: 50600

(74) PONS ARIÑO, Ángel

Fecha de concesión: 17-11-2017

---

(11) **ES 1190533 Y**

(21) **U 201730933** (**8**)

(22) 02-08-2017

(43) 25-08-2017

(51) ***B66F 9/00*** (2006.01)
B60S 9/12 (2006.01)

(54) **SISTEMA DE ACCIONAMIENTO DE SOPORTE TELESCÓPICO DE UN PALLET**

(73) JAE & Metalband S.L.U. (100,0%)
Nacionalidad: ES
C/ Pescadores n° 5
Logroño (La Rioja) ES
Código Postal: 26006

(74) MASLANKA KUBIK, Dorota Irena

Fecha de concesión: 17-11-2017

---

(11) **ES 1190484 Y**

(21) **U 201730935** (**4**)

(22) 03-08-2017

(43) 25-08-2017

(51) ***B60D 1/01*** (2006.01)

(54) **FIJACIÓN PARA RUEDA JOCKEY A UN REMOLQUE.**

(73) BERDOR IBERO, Jesus (100,0%)
Nacionalidad: ES
AVDA. SALVADOR ALLENDE, 8, CASA 7
ZARAGOZA (Zaragoza) ES
Código Postal: 50003

(74) ALMAZAN PELEATO, Rosa Maria

Fecha de concesión: 17-11-2017

CVE-BOPI-T2-20171123-00000023

(11) **ES 1190483 Y**

(21) **U 201730936** (**2**)

(22) 03-08-2017

(43) 25-08-2017

(51) ***G09B 21/00*** (2006.01)

(54) **Dispositivo traductor del lenguaje de signos**

(73) TARRES SANCHEZ, Hugo (100,0%)
Nacionalidad: ES
Moli de L'Arbre Sec 32 - Disseminat Ventallo
Girona (Girona) ES
Código Postal: 17473

(74) YÉCORA GALLASTEGUI, Ángeles

Fecha de concesión: 17-11-2017

---

(11) **ES 1190883 Y**

(21) **U 201730937** (**0**)

(22) 03-08-2017

(43) 01-09-2017

(51) ***E06B 9/24*** (2006.01)

(54) **Persiana enrollable de lamas orientables**

(73) GIMENEZ GANGA, S.L.U (100,0%)
Nacionalidad: ES
Roma, 4 P.I. El Castillo
Sax (Alicante) ES
Código Postal: 03630

(74) TOLEDO ALARCÓN, Eva

Fecha de concesión: 17-11-2017

---

(11) **ES 1190908 Y**

(21) **U 201730946** (**X**)

(22) 04-08-2017

(43) 01-09-2017

(51) ***A47J 37/06*** (2006.01)

(54) **DISPOSITIVO PARA CALENTAMIENTO DE BRIOCHES RELLENOS**

(73) INBROOLL INDUSTRIES, S.L. (100,0%)
Nacionalidad: ES
POL. IND. LA BANYETA, CTRA. LA BANYETA NOVA, 15
PALOL DE REVARDIT (Girona) ES
Código Postal: 17843

(74) TORNER LASALLE, Elisabet

Fecha de concesión: 17-11-2017

---

(11) **ES 1190584 Y**

(21) **U 201730947** (**8**)

(22) 04-08-2017

(43) 28-08-2017

(51) ***A47B 81/00*** (2006.01)

(54) **MUEBLE DE RINCÓN MEJORADO**

(73) MONTES LOPEZ, Jose (100,0%)
Nacionalidad: ES
URBANIZACIÓN EL MIRADOR, 76
ENTRAMBASAGUAS (Burgos) ES
Código Postal: 09585

(74) UNGRÍA LÓPEZ, Javier

Fecha de concesión: 17-11-2017

CVE-BOPI-T2-20171123-00000024

(11) **ES 1190587 Y**

(21) **U 201730949** (**4**)

(22) 05-08-2017

(43) 28-08-2017

(51) ***G09B 9/042*** (2006.01)
G09B 9/058 (2006.01)

(54) **Simulador de Conducción de Motocicletas**

(73) FELIP LLOPIS, Salvador (100,0%)
Nacionalidad: ES
La Parra, 38, 2
Algemesi (Valencia) ES
Código Postal: 46680

(74) ESCAMILLA CONDES, Mónica

Fecha de concesión: 17-11-2017

(11) **ES 1190585 Y**

(21) **U 201730965** (**6**)

(22) 11-08-2017

(43) 28-08-2017

(51) ***H04M 1/11*** (2006.01)

(54) **Soporte multi-posición para teléfono móvil**

(73) GÓMEZ FERNÁNDEZ-PIÑAR, Liliana (50,0%)
Nacionalidad: ES
Calle Gregal 16
Masias-Moncada (Valencia) ES
Código Postal: 46116

GUTIÉRREZ BOLIVAR, Alejandro (50,0%)
Nacionalidad: ES
Gregal 16
Masias-Moncada (Valencia) ES
Código Postal: 46116

(74) SAEZ MENCHON, Onofre Indalecio

Fecha de concesión: 17-11-2017

CVE-BOPI-T2-20171123-00000025

5. SOLICITUDES Y PATENTES EUROPEAS CON EFECTOS EN ESPAÑA (Real Decreto 2424/1986)

CVE-BOPI-T2-20171123-00000026

LEY 11/86

PROTECCIÓN PROVISIONAL

PROTECCIÓN PROVISIONAL (CAPÍTULO IV RD 2424/1986)

Las resoluciones que se insertan en este epígrafe no son definitivas en la vía administrativa, pudiendo interponerse contra las mismas, recurso de alzada en el plazo de un mes, ante el Sr. Director de la Oficina Española de Patentes y Marcas, O.A.

(11) **ES 2643627 T1**

(21) **E 15189070** (**4**)

(30) 12-05-2015 BR 102015010856

(51) ***A45D 40/00*** (2006.01)
B65D 83/08 (2006.01)

(54) **Dispositivo dispensador automático de muestras**

(71) Adhespack Industria e Comercio Importacao e Exportacao Ltda. (100,0%)

(74) CURELL AGUILÁ, Mireia

(96) E15189070 09-10-2015

(97) EP3092916 16-11-2016

PROTECCIÓN DEFINITIVA

PROTECCIÓN DEFINITIVA (CAPÍTULO V RD 2424/1986)

En el plazo de nueve meses a contar desde la fecha de publicación en el Boletín europeo de patentes de la mención de la concesión de la patente europea, cualquier persona podrá oponerse, ante la Oficina Europea de Patentes, a la patente concedida. La oposición deberá formularse por escrito y estar motivada; solo se considerará como formulada una vez que se haya realizado el pago de la tasa de oposición(art. 99.1 del Convenio sobre concesión de Patentes Europeas). Las resoluciones que se insertan en este epígrafe no son definitivas en la vía administrativa, pudiendo interponerse contra las mismas, recurso de alzada en el plazo de un mes, ante el/la Director/a de la Oficina Española de Patentes y Marcas, O.A.

(11) **ES 2643583 T3**

(21) **E 02023337** (**5**)

(30) 07-11-2001 AT 17552001

(51) ***C23G 1/36*** (2006.01)
C02F 1/44 (2006.01)
C02F 1/66 (2006.01)
C02F 1/62 (2006.01)

C02F 101/14 (2006.01)

(54) **Procedimiento para el tratamiento de agua residual que contiene ácido fluorhídrico y metales**

(73) Andritz AG (100,0%)

(74) CARPINTERO LÓPEZ, Mario

(96) E02023337 18-10-2002

(97) EP1310581 19-07-2017

(11) **ES 2643584 T3**

(21) **E 02776945** (**4**)

(30) 03-09-2001 DE 10143058

(51) ***G02B 6/38*** (2006.01)

(54) **Conector enchufable para un cable combinado**

CVE-BOPI-T2-20171123-00000027

(73) Joimax GmbH (50,0%)
Blazejewski Medi-Tech GmbH (50,0%)
(74) MIR PLAJA, Mireia
(86) PCT/EP2002/09574 28/08/2002
(87) WO03021308 13-03-2003
(96) E02776945 28-08-2002
(97) EP1430344 19-07-2017

(11) **ES 2643611 T3**
(21) **E 04714819** (**2**)
(30) 26-02-2003 FR 0302359
(51) ***F24F 11/00*** (2006.01)
(54) **Sistema de ventilación de un edificio**
(73) Astato (100,0%)
(74) VEIGA SERRANO, Mikel
(86) PCT/FR2004/000437 26/02/2004
(87) WO04076932 10-09-2004
(96) E04714819 26-02-2004
(97) EP1597523 26-07-2017

(11) **ES 2643612 T3**
(21) **E 04787376** (**5**)
(30) 26-09-2003 FR 0311314
(51) ***A61M 5/20*** (2006.01)
A61M 5/24 (2006.01)
A61M 5/32 (2006.01)
(54) **Dispositivo de inyección de un producto, particularmente para uso médico**
(73) Becton Dickinson France (100,0%)
(74) ISERN JARA, Jorge
(86) PCT/FR2004/002330 14/09/2004
(87) WO05030302 07-04-2005
(96) E04787376 14-09-2004
(97) EP1673122 16-08-2017

(11) **ES 2643614 T3**
(21) **E 05730374** (**5**)
(30) 13-04-2004 JP 2004118201
08-04-2005 JP 2005112644
(51) ***G01N 3/00*** (2006.01)
B23K 11/24 (2006.01)
G01M 7/08 (2006.01)
G01N 3/08 (2006.01)
G01N 3/24 (2006.01)
G06F 17/50 (2006.01)
B23K 11/11 (2006.01)
(54) **Dispositivo de predicción de fracturas para parte soldada por puntos, método del mismo, programa informático y soporte de registro legible por ordenador**
(73) Nippon Steel & Sumitomo Metal Corporation (100,0%)
(74) ELZABURU, S.L.P ,
(86) PCT/JP2005/007100 12/04/2005
(87) WO05100949 27-10-2005
(96) E05730374 12-04-2005
(97) EP1742033 16-08-2017

CVE-BOPI-T2-20171123-00000028

(11) **ES 2643616 T3**

(21) **E 06110027** (**7**)

(51) ***A01C 15/00*** (2006.01)

(54) **Tolva con prolongaciones de pared**

(73) Kverneland ASA (100,0%)

(74) ELZABURU, S.L.P ,

(96) E06110027 16-02-2006

(97) EP1820383 19-07-2017

(11) **ES 2643618 T3**

(21) **E 06118537** (**7**)

(30) 12-08-2005 SE 0501811

(51) ***H02G 3/12*** (2006.01)

(54) **Caja de instalación con elementos de montaje de ajuste continúo**

(73) Thorsman & Co. AB (100,0%)

(74) ISERN JARA, Jorge

(96) E06118537 07-08-2006

(97) EP1768220 19-07-2017

(11) **ES 2643620 T3**

(21) **E 06784207** (**0**)

(51) ***C02F 1/00*** (2006.01)
B04C 3/00 (2006.01)
B05B 1/34 (2006.01)
F15C 1/16 (2006.01)
F15D 1/00 (2006.01)
B04C 5/081 (2006.01)
B04C 5/06 (2006.01)

(54) **Generador de vórtice**

(73) Watreco IP AB (100,0%)

(74) ISERN JARA, Jorge

(86) PCT/SE2006/001098 28/09/2006

(87) WO08039115 03-04-2008

(96) E06784207 28-09-2006

(97) EP2084108 19-07-2017

(11) **ES 2643623 T3**

(21) **E 06790862** (**4**)

(30) 19-10-2005 US 252780

(51) ***F03G 7/08*** (2006.01)
H02K 7/18 (2006.01)

(54) **Aparato generador eléctrico accionado por tráfico**

(73) Kinergypower International Corporation (33,3%)

Horianopoulus, Dimitrios (33,3%)

Horianopoulos, Stefanos (33,3%)

(74) SÁEZ MAESO, Ana

(86) PCT/CA2006/001710 19/10/2006

(87) WO07045087 26-04-2007

(96) E06790862 19-10-2006

(97) EP1945948 05-07-2017

CVE-BOPI-T2-20171123-00000029

(11) **ES 2643639 T3**

(21) **E 06794988** (**3**)

(30) 20-10-2005 US 255160

(51) ***B07B 1/46*** (2006.01)
B07B 13/18 (2006.01)
E21B 21/06 (2006.01)
B01D 33/03 (2006.01)

(54) **Método y aparato para facilitar el funcionamiento de separador de esquistos**

(73) National Oilwell Varco, L.P. (100,0%)

(74) ZUAZO ARALUZE, Alexander

(86) PCT/GB2006/050331 17/10/2006

(87) WO07045922 26-04-2007

(96) E06794988 17-10-2006

(97) EP1937421 02-07-2008

---

(11) **ES 2643634 T3**

(21) **E 08425150** (**3**)

(30) 23-03-2007 IT RM20070154

(51) ***H01Q 1/28*** (2006.01)
H01Q 1/32 (2006.01)
H01Q 19/19 (2006.01)

(54) **Una antena de alta eficiencia que tiene dimensiones compactas, particularmente para su instalación en un vehículo, tal como una aeronave o un tren de alta velocidad, o un vehículo a motor**

(73) SPACE ENGINEERING S.P.A. (100,0%)

(74) ELZABURU, S.L.P ,

(96) E08425150 12-03-2008

(97) EP1973194 19-07-2017

---

(11) **ES 2643619 T3**

(21) **E 08730589** (**2**)

(30) 14-03-2007 US 894692 P
04-06-2007 US 941698 P
23-02-2008 US 36244

(51) ***C07D 401/02*** (2006.01)
A61K 31/47 (2006.01)
C07D 403/02 (2006.01)
A61K 31/517 (2006.01)
C07D 401/12 (2006.01)
C07D 239/74 (2006.01)
C07D 239/88 (2006.01)

(54) **Compuestos sustituidos por espiro como inhibidores de la angiogénesis**

(73) ADVENCHEN LABORATORIES, LLC (100,0%)

(74) POLO FLORES, Luis Miguel

(86) PCT/US2008/054816 24/02/2008

(87) WO08112407 18-09-2008

(96) E08730589 24-02-2008

(97) EP2125776 05-07-2017

---

(11) **ES 2643635 T3**

(21) **E 08773262** (**4**)

(30) 26-06-2007 DE 102007029400

(51) ***C22C 19/05*** (2006.01)
C22C 38/08 (2006.01)

(54) **Aleación de hierro-níquel-cromo-silicio**

CVE-BOPI-T2-20171123-00000030

(73) VDM Metals International GmbH (100,0%)

(74) ELZABURU, S.L.P ,

(86) PCT/DE2008/000965 12/06/2008

(87) WO09000230 31-12-2008

(96) E08773262 12-06-2008

(97) EP2162558 09-08-2017

(11) **ES 2643664 T3**

(21) **E 08852328** (**7**)

(30) 19-11-2007 US 989054 P
19-11-2007 US 989057 P
01-02-2008 US 25683 P
17-11-2008 US 272672

(51) ***H04W 8/26*** (2009.01)
H04W 24/02 (2009.01)
H04W 92/20 (2009.01)

(54) **Configuración de un identificador para un punto de acceso de una femtocélula**

(73) QUALCOMM INCORPORATED (100,0%)

(74) FORTEA LAGUNA, Juan José

(86) PCT/US2008/083925 18/11/2008

(87) WO09067452 28-05-2009

(96) E08852328 18-11-2008

(97) EP2223552 19-07-2017

(11) **ES 2643605 T3**

(21) **E 08869279** (**3**)

(30) 24-12-2007 IN MU25442007
30-06-2008 IN MU13672008

(51) ***C12P 7/16*** (2006.01)

(54) **Procedimiento de alto rendimiento para la producción de biobutanol**

(73) Reliance Life Sciences Pvt., Ltd. (100,0%)

(74) ELZABURU, S.L.P ,

(86) PCT/IN2008/000864 24/12/2008

(87) WO09087680 16-07-2009

(96) E08869279 24-12-2008

(97) EP2238257 23-08-2017

(11) **ES 2643666 T3**

(21) **E 08871824** (**2**)

(30) 27-11-2007 FR 0708284

(51) ***A61K 8/19*** (2006.01)
A61K 8/49 (2006.01)
A61Q 19/08 (2006.01)
A61K 41/00 (2006.01)

(54) **Composición para el tratamiento fotodinámico de la piel**

(73) EYMARD DU VERNET, MICHELE (100,0%)

(74) LEHMANN NOVO, María Isabel

(86) PCT/FR2008/001650 27/11/2008

(87) WO09095568 06-08-2009

(96) E08871824 27-11-2008

(97) EP2224900 12-07-2017

CVE-BOPI-T2-20171123-00000031

(11) **ES 2643667 T3**

(21) **E 09008054** (**0**)

(30) 23-06-2008 DE 102008029419

(51) ***G01G 19/414*** (2006.01)
G01G 23/42 (2006.01)
G07F 7/02 (2006.01)
G07G 1/00 (2006.01)

(54) **Báscula de tienda**

(73) Bizerba SE & Co. KG (100,0%)

(74) LEHMANN NOVO, María Isabel

(96) E09008054 19-06-2009

(97) EP2138810 23-08-2017

---

(11) **ES 2643668 T3**

(21) **E 09703454** (**0**)

(30) 10-01-2008 FR 0850122

(51) ***B23K 1/08*** (2006.01)
B23K 3/06 (2006.01)

(54) **Dispositivo de alimentación de gas a una máquina de soldadura o estañado por ola**

(73) L'AIR LIQUIDE SOCIETE ANONYME POUR L'ETUDE ET L'EXPLOITATION DES PROCEDES GEORGES CLAUDE (100,0%)

(74) ELZABURU, S.L.P ,

(86) PCT/FR2009/050019 08/01/2009

(87) WO09092937 30-07-2009

(96) E09703454 08-01-2009

(97) EP2240291 06-09-2017

---

(11) **ES 2643669 T3**

(21) **E 09710479** (**8**)

(30) 11-02-2008 FI 20080094

(51) ***B66B 1/46*** (2006.01)

(54) **Disposición para el aparato de llamada y aparato de visualización de un ascensor**

(73) Kone Corporation (100,0%)

(74) LEHMANN NOVO, María Isabel

(86) PCT/FI2009/000024 10/02/2009

(87) WO09101241 20-08-2009

(96) E09710479 10-02-2009

(97) EP2244965 13-09-2017

---

(11) **ES 2643689 T3**

(21) **E 09724509** (**6**)

(30) 26-03-2008 US 55908

(51) ***C08G 18/28*** (2006.01)
C08G 18/77 (2006.01)
C08G 18/80 (2006.01)
C09J 4/00 (2006.01)

(54) **Polímero para la unión metálica y compuestos y composiciones útiles para ello**

(73) Henkel IP & Holding GmbH (100,0%)

(74) ISERN JARA, Jorge

(86) PCT/EP2009/053098 16/03/2009

CVE-BOPI-T2-20171123-00000032

(87) WO09118255 01-10-2009

(96) E09724509 16-03-2009

(97) EP2268693 02-08-2017

---

(11) **ES 2643670 T3**

(21) **E 09753349** (**1**)

(30) 29-05-2008 US 130354 P

(51) ***F42D 1/045*** (2006.01)
F42D 1/055 (2006.01)

(54) **Calibración de detonadores**

(73) Orica Explosives Technology Pty Ltd (100,0%)

(74) ISERN JARA, Jorge

(86) PCT/AU2009/000679 29/05/2009

(87) WO09143585 03-12-2009

(96) E09753349 29-05-2009

(97) EP2300776 21-06-2017

---

(11) **ES 2643576 T3**

(21) **E 09757018** (**8**)

(30) 05-06-2008 US 59186 P
17-06-2008 CA 2635187
19-12-2008 WO PCT/CA2008/002259

(51) ***C12N 15/11*** (2006.01)
A61K 31/713 (2006.01)
C07H 21/00 (2006.01)
C07H 21/02 (2006.01)
C12N 15/63 (2006.01)
A61K 48/00 (2006.01)

(54) **Dúplex oligonucleotídicos que comprenden nucleótidos de tipo ADN y de tipo ARN y usos de los mismos**

(73) Paladin Labs Inc. (100,0%)

(74) ARIAS SANZ, Juan

(86) PCT/CA2009/000789 05/06/2009

(87) WO09146556 10-12-2009

(96) E09757018 05-06-2009

(97) EP2294195 19-07-2017

---

(11) **ES 2643600 T3**

(21) **E 09768270** (**2**)

(30) 01-12-2008 US 118988 P
02-06-2009 US 476997

(51) ***C09D 5/14*** (2006.01)
C09D 5/16 (2006.01)
A61L 29/08 (2006.01)

(54) **Un dispositivo médico que comprende un revestimiento antimicrobiano**

(73) Becton, Dickinson and Company (100,0%)

(74) ELZABURU, S.L.P ,

(86) PCT/US2009/066080 30/11/2009

(87) WO10065445 10-06-2010

(96) E09768270 30-11-2009

(97) EP2370526 12-07-2017

---

(11) **ES 2643564 T3**

CVE-BOPI-T2-20171123-00000033

(21) **E 09826234** (**8**)

(30) 17-11-2008 KR 20080114279

(51) ***F04C 18/356*** (2006.01)
F04C 23/00 (2006.01)
F04C 28/08 (2006.01)
F04C 28/02 (2006.01)
F04C 28/06 (2006.01)
F04C 28/24 (2006.01)

(54) **Compresor de frecuencia variable y método de control del mismo**

(73) LG Electronics Inc. (100,0%)

(74) ELZABURU, S.L.P ,

(86) PCT/KR2009/006299 29/10/2009

(87) WO10056002 20-05-2010

(96) E09826234 29-10-2009

(97) EP2372158 26-07-2017

(11) **ES 2643606 T3**

(21) **E 09828101** (**7**)

(30) 18-11-2008 US 115840 P

(51) ***A61B 17/20*** (2006.01)
A61K 9/00 (2006.01)
A61M 37/00 (2006.01)
A61B 5/15 (2006.01)

(54) **Matriz de microagujas huecas**

(73) 3M Innovative Properties Company (100,0%)

(74) DEL VALLE VALIENTE, Sonia

(86) PCT/US2009/064742 17/11/2009

(87) WO10059605 27-05-2010

(96) E09828101 17-11-2009

(97) EP2355887 02-08-2017

(11) **ES 2643609 T3**

(21) **E 09835729** (**6**)

(30) 22-12-2008 US 139938 P

(51) ***A61F 9/00*** (2006.01)
A61F 9/02 (2006.01)
G02C 7/10 (2006.01)
A61K 9/00 (2006.01)
A61B 3/10 (2006.01)
A61B 5/107 (2006.01)
G02C 7/04 (2006.01)
G02C 7/06 (2006.01)

(54) **Aparato para limitar el crecimiento de la longitud del ojo**

(73) Medical College Of Wisconsin, Inc. (100,0%)

(74) DURAN-CORRETJER, S.L.P ,

(86) PCT/US2009/069078 21/12/2009

(87) WO10075319 01-07-2010

(96) E09835729 21-12-2009

(97) EP2379028 13-09-2017

(11) **ES 2643477 T3**

(21) **E 09842539** (**0**)

(51) ***B65G 69/00*** (2006.01)
B65G 69/32 (2006.01)
B65G 69/28 (2006.01)

CVE-BOPI-T2-20171123-00000034

(54) **Muelle de carga**

(73) Amiserru, S.L. (100,0%)

(74) CARBONELL CALLICÓ, Josep

(86) PCT/ES2009/000176 01/04/2009

(87) WO10112619 07-10-2010

(96) E09842539 01-04-2009

(97) EP2415699 19-07-2017

---

(11) **ES 2643550 T3**

(21) **E 09843406** (**1**)

(30) 13-04-2009 KR 20090031932

(51) ***A41B 9/02*** (2006.01)

(54) **Calzoncillo funcional para hombres**

(73) BAEK, GYEONG-SU (100,0%)

(74) CARPINTERO LÓPEZ, Mario

(86) PCT/KR2009/007459 14/12/2009

(87) WO10120030 21-10-2010

(96) E09843406 14-12-2009

(97) EP2420149 19-07-2017

---

(11) **ES 2643552 T3**

(21) **E 09848490** (**0**)

(51) ***F02B 25/22*** (2006.01)
F02M 19/00 (2006.01)
F02M 19/08 (2006.01)
F02D 9/10 (2006.01)

(54) **Carburador**

(73) Husqvarna Zenoah Co., Ltd. (100,0%)

(74) LEHMANN NOVO, María Isabel

(86) PCT/JP2009/064577 20/08/2009

(87) WO11021293 24-02-2011

(96) E09848490 20-08-2009

(97) EP2469055 19-07-2017

---

(11) **ES 2643553 T3**

(21) **E 10004045** (**0**)

(51) ***B32B 27/08*** (2006.01)
B32B 27/30 (2006.01)
B32B 27/32 (2006.01)
B32B 27/34 (2006.01)
B32B 27/36 (2006.01)
B32B 7/14 (2006.01)
B32B 7/06 (2006.01)
B32B 7/12 (2006.01)
B65D 75/58 (2006.01)

(54) **Procedimiento de fabricación de una película de envasado multilaminar**

(73) Mondi Consumer Packaging International AG (100,0%)

(74) LEHMANN NOVO, María Isabel

(96) E10004045 16-04-2010

(97) EP2377682 30-08-2017

---

(11) **ES 2643566 T3**

(21) **E 10008958** (**0**)

CVE-BOPI-T2-20171123-00000035

(30) 29-10-2009 DE 102009051308

(51) ***B63H 21/32*** (2006.01)
B63G 8/12 (2006.01)
F01N 3/00 (2006.01)
B01F 5/04 (2006.01)
B01F 15/02 (2006.01)
B01F 3/04 (2006.01)
B63G 8/34 (2006.01)

(54) **Submarino con una instalación para la extracción de gas**

(73) ThyssenKrupp Marine Systems GmbH (100,0%)

(74) CARPINTERO LÓPEZ, Mario

(96) E10008958 27-08-2010

(97) EP2330029 19-07-2017

---

(11) **ES 2643613 T3**

(21) **E 10172993** (**7**)

(51) ***C11D 1/83*** (2006.01)
C11D 1/14 (2006.01)
C11D 1/29 (2006.01)
C11D 1/72 (2006.01)
C11D 1/94 (2006.01)

(54) **Detergentes para el lavado de vajillas a mano sostenibles y estables**

(73) The Procter & Gamble Company (100,0%)

(74) DEL VALLE VALIENTE, Sonia

(96) E10172993 17-08-2010

(97) EP2420558 02-08-2017

---

(11) **ES 2643615 T3**

(21) **E 10178640** (**8**)

(30) 30-09-2004 US 614705 P

(51) ***A61P 25/28*** (2006.01)
A61P 25/16 (2006.01)
A61P 25/00 (2006.01)
A61K 31/352 (2006.01)
A61K 31/404 (2006.01)
A61K 31/416 (2006.01)
A61K 31/423 (2006.01)
A61K 31/428 (2006.01)
A61K 31/496 (2006.01)
A61K 31/538 (2006.01)
A61K 31/5415 (2006.01)

(54) **Composiciones y métodos para el tratamiento de trastornos cognitivos**

(73) F. Hoffmann-La Roche AG (100,0%)

(74) IZQUIERDO BLANCO, María Alicia

(96) E10178640 22-09-2005

(97) EP2301625 19-07-2017

---

(11) **ES 2643617 T3**

(21) **E 10188332** (**0**)

(30) 01-07-2005 US 173620

(51) ***C09C 3/08*** (2006.01)
C09K 9/02 (2006.01)
C09D 11/037 (2014.01)
C09D 11/50 (2014.01)
C09B 67/08 (2006.01)
C09C 1/30 (2006.01)
G07D 7/00 (2016.01)
G07D 7/12 (2016.01)

CVE-BOPI-T2-20171123-00000036

B42D 25/30 (2014.01)
B42D 25/29 (2014.01)
C09C 1/00 (2006.01)

(54) **Sistemas y métodos para crear efectos ópticos en medios para prevenir la falsificación**

(73) 3DTL, Inc. (100,0%)

(74) ELZABURU, S.L.P ,

(96) E10188332 22-06-2006

(97) EP2308930 23-08-2017

---

(11) **ES 2643637 T3**

(21) **E 10188337** (**9**)

(30) 01-07-2005 US 173620

(51) ***C09C 3/08*** (2006.01)
C09K 9/02 (2006.01)
C09D 11/037 (2014.01)
C09D 11/50 (2014.01)
C09C 1/00 (2006.01)
C09C 1/30 (2006.01)
C09B 67/08 (2006.01)
G07D 7/00 (2016.01)
G07D 7/12 (2016.01)
B42D 25/29 (2014.01)
B42D 25/30 (2014.01)
B42D 25/387 (2014.01)

(54) **Sistemas y métodos para crear efectos ópticos en medios para prevenir la falsificación**

(73) 3DTL, Inc. (100,0%)

(74) ELZABURU, S.L.P ,

(96) E10188337 22-06-2006

(97) EP2308931 23-08-2017

---

(11) **ES 2643622 T3**

(21) **E 10707045** (**0**)

(30) 06-03-2009 EP 09154511

(51) ***F03D 1/06*** (2006.01)
F03D 80/30 (2016.01)

(54) **Pala de turbina eólica con sistema de protección contra rayos y método de actualización**

(73) LM Wind Power A/S (100,0%)

(74) CARVAJAL Y URQUIJO, Isabel

(86) PCT/EP2010/052904 08/03/2010

(87) WO10100283 10-09-2010

(96) E10707045 08-03-2010

(97) EP2404056 12-07-2017

---

(11) **ES 2643625 T3**

(21) **E 10707195** (**3**)

(30) 06-03-2009 EP 09154502

(51) ***A23C 19/084*** (2006.01)
A23C 19/09 (2006.01)
A01J 25/00 (2006.01)
A01J 27/04 (2006.01)

(54) **Un proceso y una máquina para producir una lámina rellena de queso procesado, así como una lámina rellena de queso procesado**

(73) Kraft Foods R & D, Inc. (100,0%)

CVE-BOPI-T2-20171123-00000037

(74) DEL VALLE VALIENTE, Sonia

(86) PCT/US2010/026288 05/03/2010

(87) WO10102159 10-09-2010

(96) E10707195 05-03-2010

(97) EP2403347 02-08-2017

---

(11) **ES 2643567 T3**

(21) **E 10712748** (**2**)

(30) 17-03-2009 GB 0904495

(51) ***B65D 5/74*** (2006.01)
B31B 50/84 (2017.01)

(54) **Pitorro de vertido y método para montar un pitorro de vertido en una espita**

(73) ELOPAK SYSTEMS AG (100,0%)

(74) ELZABURU, S.L.P ,

(86) PCT/GB2010/000491 17/03/2010

(87) WO10106327 23-09-2010

(96) E10712748 17-03-2010

(97) EP2408675 12-07-2017

---

(11) **ES 2643610 T3**

(21) **E 10720259** (**0**)

(51) ***C12Q 1/68*** (2006.01)
C12Q 1/70 (2006.01)

(54) **Método y kit para identificar compuestos capaces de inhibir la replicación del virus del papiloma humano**

(73) Icosagen Cell Factory OÜ (100,0%)

(74) DIÉGUEZ GARBAYO, Pedro

(86) PCT/EE2010/000010 19/05/2010

(87) WO11144216 24-11-2011

(96) E10720259 19-05-2010

(97) EP2571998 07-06-2017

---

(11) **ES 2643462 T3**

(21) **E 10727289** (**0**)

(30) 09-06-2009 US 185547 P

(51) ***A61K 9/08*** (2006.01)
A61K 38/42 (2006.01)
A61K 47/18 (2017.01)

(54) **Composiciones de hemoglobina**

(73) Prolong Pharmaceuticals, LLC (100,0%)

(74) SÁEZ MAESO, Ana

(86) PCT/US2010/038046 09/06/2010

(87) WO10144629 16-12-2010

(96) E10727289 09-06-2010

(97) EP2440239 13-09-2017

---

(11) **ES 2643554 T3**

(21) **E 10733117** (**5**)

(30) 13-07-2009 US 502181

(51) ***C07K 14/33*** (2006.01)
C12N 1/20 (2006.01)

CVE-BOPI-T2-20171123-00000038

C12P 21/02 (2006.01)
A61K 38/16 (2006.01)

(54) **Proceso y sistema para obtener neurotoxina botulínica**

(73) ALLERGAN, INC. (100,0%)

(74) FÚSTER OLAGUIBEL, Gustavo Nicolás

(86) PCT/US2010/041745 12/07/2010

(87) WO11008713 20-01-2011

(96) E10733117 12-07-2010

(97) EP2454275 12-07-2017

---

(11) **ES 2643621 T3**

(21) **E 10736713** (**8**)

(30) 29-07-2009 IT MI20091352

(51) ***E05B 79/06*** (2014.01)
E05B 85/16 (2014.01)

(54) **Procedimiento de ensamblaje de una manija en un batiente de vehículo automóvil y manija de batiente asociada**

(73) U-Shin Italia S.p.A. (100,0%)

(74) ISERN JARA, Jorge

(86) PCT/EP2010/060748 23/07/2010

(87) WO11012555 03-02-2011

(96) E10736713 23-07-2010

(97) EP2459826 13-09-2017

---

(11) **ES 2643638 T3**

(21) **E 10770560** (**0**)

(30) 18-09-2009 FR 0956423

(51) ***G08G 1/123*** (2006.01)
G07F 7/00 (2006.01)

(54) **Gestión de la asistencia y del transporte de al menos un usuario por un vehículo de una flota de vehículos**

(73) BISMUTH, HENRI (100,0%)

(74) SALVA FERRER, Joan

(86) PCT/FR2010/051912 15/09/2010

(87) WO11033219 24-03-2011

(96) E10770560 15-09-2010

(97) EP2478509 26-07-2017

---

(11) **ES 2643463 T3**

(21) **E 10777827** (**6**)

(30) 21-05-2009 JP 2009123585

(51) ***A61K 31/122*** (2006.01)
A61K 31/353 (2006.01)
A61P 3/04 (2006.01)
A61P 3/06 (2006.01)
A61P 43/00 (2006.01)
C07D 311/74 (2006.01)

(54) **Agente antiobesidad que comprende un compuesto que contiene un anillo de benzotropolona**

(73) Suntory Holdings Limited (100,0%)

(74) UNGRÍA LÓPEZ, Javier

(86) PCT/JP2010/058624 21/05/2010

(87) WO10134595 25-11-2010

CVE-BOPI-T2-20171123-00000039

(96) E10777827 21-05-2010

(97) EP2433625 27-09-2017

(11) **ES 2643626 T3**

(21) **E 10781127** (**5**)

(30) 26-05-2009 US 181077 P

(51) ***H01L 27/146*** (2006.01)
H04N 5/32 (2006.01)
A61B 6/03 (2006.01)
A61B 6/00 (2006.01)

(54) **Sistemas y métodos para formación de imágenes, adquisición de datos, transmisión de datos y distribución de datos para escáneres tomográficos de rayos X, de alta tasa de datos**

(73) Rapiscan Systems, Inc. (100,0%)

(74) LINAGE GONZÁLEZ, Rafael

(86) PCT/US2010/036179 26/05/2010

(87) WO10138572 02-12-2010

(96) E10781127 26-05-2010

(97) EP2436034 19-07-2017

(11) **ES 2643640 T3**

(21) **E 10782326** (**2**)

(30) 30-11-2009 GB 0920944

(51) ***G01N 33/50*** (2006.01)
C07K 16/28 (2006.01)

(54) **Agentes para tratamiento de enfermedad**

(73) Biotest AG (100,0%)

(74) UNGRÍA LÓPEZ, Javier

(86) PCT/EP2010/068579 30/11/2010

(87) WO11064407 03-06-2011

(96) E10782326 30-11-2010

(97) EP2470902 19-07-2017

(11) **ES 2643641 T3**

(21) **E 10786725** (**1**)

(30) 10-11-2009 US 280955 P
03-02-2010 US 699761
25-08-2009 US 236836 P
08-06-2009 US 185112 P
03-02-2010 WO PCT/US2010/023106

(51) ***A61K 38/48*** (2006.01)
C07K 14/46 (2006.01)
C12N 9/64 (2006.01)
C07K 14/61 (2006.01)
C07H 21/04 (2006.01)
C12N 15/63 (2006.01)
C12N 1/21 (2006.01)
C12N 5/10 (2006.01)
A61P 3/10 (2006.01)
A61P 3/04 (2006.01)
A61P 3/08 (2006.01)
C12N 15/62 (2006.01)
A61K 38/27 (2006.01)

(54) **Polipéptidos de hormona del crecimiento y métodos de producción y uso de los mismos**

(73) Amunix Operating Inc. (100,0%)

(74) VALLEJO LÓPEZ, Juan Pedro

(86) PCT/US2010/037849 08/06/2010

CVE-BOPI-T2-20171123-00000040

(87) WO10144502 16-12-2010

(96) E10786725 08-06-2010

(97) EP2440241 09-08-2017

(11) **ES 2643464 T3**

(21) **E 10792511** (**7**)

(30) 25-06-2009 US 220246 P

(51) ***A61B 17/42*** (2006.01)
A61B 18/14 (2006.01)

(54) **Elemento electroquirúrgico y manipulador uterino para histerectomía laparoscópica total**

(73) University of Maryland, Baltimore (100,0%)

(74) PONS ARIÑO, Ángel

(86) PCT/US2010/037866 09/06/2010

(87) WO10151429 29-12-2010

(96) E10792511 09-06-2010

(97) EP2445435 23-08-2017

(11) **ES 2643465 T3**

(21) **E 10803437** (**2**)

(30) 27-11-2009 CU 20090203

(51) ***A61K 38/20*** (2006.01)
C07K 14/55 (2006.01)

(54) **Polipéptidos inmunomoduladores derivados de IL-2 y su uso terapéutico contra el cáncer e infecciones crónicas**

(73) Centro De Inmunologia Molecular (CIM) (100,0%)

(74) SÁEZ MAESO, Ana

(86) PCT/CU2010/000005 26/11/2010

(87) WO11063770 03-06-2011

(96) E10803437 26-11-2010

(97) EP2505206 27-09-2017

(11) **ES 2643466 T3**

(21) **E 10816634** (**9**)

(30) 17-09-2009 CN 200910173932

(51) ***H04L 12/721*** (2013.01)
H04L 12/723 (2013.01)
H04L 12/913 (2013.01)
H04L 12/927 (2013.01)
H04L 12/911 (2013.01)

(54) **Método de establecimiento de pseudocable y dispositivo de nodo**

(73) Huawei Technologies Co., Ltd. (100,0%)

(74) LEHMANN NOVO, María Isabel

(86) PCT/CN2010/075458 26/07/2010

(87) WO11032430 24-03-2011

(96) E10816634 26-07-2010

(97) EP2479940 06-09-2017

(11) **ES 2643628 T3**

(21) **E 10824055** (**7**)

(30) 13-10-2009 US 251230 P

(51) ***A61K 38/00*** (2006.01)

CVE-BOPI-T2-20171123-00000041

A61P 25/00 (2006.01)

(54) **Reducción del riesgo de efectos patológicos de lesión cerebral traumática**

(73) DSM IP Assets B.V. (50,0%)

West Virginia University (50,0%)

(74) ISERN JARA, Jorge

(86) PCT/US2010/052564 13/10/2010

(87) WO11047095 21-04-2011

(96) E10824055 13-10-2010

(97) EP2488190 20-09-2017

---

(11) **ES 2643642 T3**

(21) **E 10825274** (**3**)

(30) 21-10-2009 SE 0901360

(51) ***F41A 9/76*** (2006.01)

(54) **Cargador de carga automático**

(73) BAE Systems Bofors AB (100,0%)

(74) DEL VALLE VALIENTE, Sonia

(86) PCT/SE2010/000249 19/10/2010

(87) WO11049503 28-04-2011

(96) E10825274 19-10-2010

(97) EP2491330 16-08-2017

---

(11) **ES 2643643 T3**

(21) **E 10838415** (**7**)

(30) 23-12-2009 US 289507 P

(51) ***A61K 47/16*** (2006.01)
A61K 47/24 (2006.01)
A61K 31/4422 (2006.01)
A61K 9/00 (2006.01)
A61K 47/10 (2017.01)
A61K 47/22 (2006.01)
A61K 31/167 (2006.01)
A61K 31/196 (2006.01)
A61K 31/407 (2006.01)
A61K 31/485 (2006.01)
A61K 31/573 (2006.01)

(54) **Composición portadora para suministro de un compuesto biológicamente activo**

(73) Phosphagenics Limited (100,0%)

(74) SÁEZ MAESO, Ana

(86) PCT/AU2010/001719 22/12/2010

(87) WO11075775 30-06-2011

(96) E10838415 22-12-2010

(97) EP2516011 12-07-2017

---

(11) **ES 2643467 T3**

(21) **E 10840233** (**0**)

(30) 30-12-2009 US 649741

(51) ***H01F 27/14*** (2006.01)
H02H 7/04 (2006.01)
H02H 5/08 (2006.01)
H02H 5/04 (2006.01)
G01M 3/02 (2006.01)

G01F 23/00 (2006.01)

CVE-BOPI-T2-20171123-00000042

G01F 23/18 (2006.01)

(54) **Sistema para monitorizar el nivel de aceite y detectar fugas en transformadores de energía, reactores, transformadores de corriente y potencial, aisladores de alta tensión y similares**

(73) Santos, Eduardo Pedrosa (100,0%)

(74) ALBERTO, Paz Espuche

(86) PCT/BR2010/000422 20/12/2010

(87) WO11079357 07-07-2011

(96) E10840233 20-12-2010

(97) EP2519957 26-07-2017

---

(11) **ES 2643468 T3**

(21) **E 11001332** (**3**)

(51) ***F27B 3/10*** (2006.01)
F27B 3/19 (2006.01)
F27D 1/18 (2006.01)

(54) **Puerta de escoria de horno y horno correspondiente**

(73) SMS group S.p.A. (100,0%)

(74) LINAGE GONZÁLEZ, Rafael

(96) E11001332 16-02-2011

(97) EP2489971 12-07-2017

---

(11) **ES 2643469 T3**

(21) **E 11155518** (**1**)

(30) 07-04-2006 US 790506 P
09-05-2006 US 798896 P

(51) ***C07K 16/40*** (2006.01)
A61K 39/395 (2006.01)
A61P 9/00 (2006.01)
A61P 35/00 (2006.01)
C07K 16/28 (2006.01)

(54) **Anticuerpos que se unen a la proteína tirosina fosfatasa beta humana (HPTP-beta) y usos de los mismos**

(73) Aerpio Therapeutics, Inc. (100,0%)

(74) ELZABURU, S.L.P ,

(96) E11155518 05-04-2007

(97) EP2371865 12-07-2017

---

(11) **ES 2643470 T3**

(21) **E 11176158** (**1**)

(30) 10-06-2006 US 812378 P
05-06-2007 US 758048

(51) ***A61M 1/00*** (2006.01)

(54) **Casete quirúrgica oftálmica y sistema**

(73) Bausch & Lomb Incorporated (100,0%)

(74) UNGRÍA LÓPEZ, Javier

(96) E11176158 06-06-2007

(97) EP2389964 04-10-2017

---

(11) **ES 2643487 T3**

(21) **E 11177629** (**0**)

(30) 26-10-2007 EP 07021042

(51) ***A61K 51/04*** (2006.01)
C07D 291/08 (2006.01)

CVE-BOPI-T2-20171123-00000043

C07D 307/52 (2006.01)
C07C 309/66 (2006.01)
C07B 59/00 (2006.01)
C07C 211/42 (2006.01)

(54) **Compuestos para la utilización en la formación de imágenes, diagnóstico y/o tratamiento de enfermedades del sistema nervioso central o de tumores**

(73) Piramal Imaging SA (100,0%)

(74) CURELL AGUILÁ, Mireia

(96) E11177629 14-10-2008

(97) EP2388245 12-07-2017

---

(11) **ES 2643644 T3**

(21) **E 11181075** (**0**)

(30) 01-10-2010 DE 102010047324

(51) ***B63G 8/00*** (2006.01)

(54) **Submarino**

(73) ThyssenKrupp Marine Systems GmbH (100,0%)

(74) CARPINTERO LÓPEZ, Mario

(96) E11181075 13-09-2011

(97) EP2436594 19-07-2017

---

(11) **ES 2643488 T3**

(21) **E 11190555** (**0**)

(30) 24-10-2000 US 695812

(51) ***H04L 12/24*** (2006.01)
H04L 29/14 (2006.01)

H04L 29/06 (2006.01)

(54) **Sistema y procedimiento de gestión distribuida de ordenadores compartidos**

(73) Zhigu Holdings Limited (100,0%)

(74) CARPINTERO LÓPEZ, Mario

(96) E11190555 16-10-2001

(97) EP2424164 19-07-2017

---

(11) **ES 2643489 T3**

(21) **E 11190558** (**4**)

(30) 24-10-2000 US 695812

(51) ***H04L 12/24*** (2006.01)
H04L 29/14 (2006.01)

H04L 29/06 (2006.01)

(54) **Sistema y procedimiento para la gestión distribuida de ordenadores compartidos**

(73) Zhigu Holdings Limited (100,0%)

(74) CARPINTERO LÓPEZ, Mario

(96) E11190558 16-10-2001

(97) EP2424165 19-07-2017

---

(11) **ES 2643490 T3**

(21) **E 11703076** (**7**)

(30) 05-02-2010 US 700954

(51) ***C22B 9/20*** (2006.01)
C22F 1/16 (2006.01)
C22F 1/10 (2006.01)

CVE-BOPI-T2-20171123-00000044

(54) **Sistemas y métodos para formar y procesar lingotes de aleación**

(73) ATI Properties, Inc. (100,0%)

(74) VALLEJO LÓPEZ, Juan Pedro

(86) PCT/US2011/022209 24/01/2011

(87) WO11097084 11-08-2011

(96) E11703076 24-01-2011

(97) EP2531627 23-08-2017

---

(11) **ES 2643491 T3**

(21) **E 11710147** (**7**)

(30) 09-08-2010 EP 10382224

(51) ***C12Q 1/68*** (2006.01)

(54) **Método y kit para diagnóstico y/o pronóstico de tolerancia en trasplante de hígado**

(73) Hospital Clinic de Barcelona (50,0%)

Centro de Investigación Biomédica en Red de Enfermedades Hepáticas y Digestivas (CIBEREHD) (50,0%)

(74) ILLESCAS TABOADA, Manuel

(86) PCT/EP2011/053127 02/03/2011

(87) WO12019786 16-02-2012

(96) E11710147 02-03-2011

(97) EP2603604 19-07-2017

---

(11) **ES 2643492 T3**

(21) **E 11711281** (**3**)

(30) 16-04-2010 AT 6202010

(51) ***B60M 1/28*** (2006.01)

(54) **Procedimiento para instalar una catenaria eléctrica**

(73) Plasser & Theurer Export von Bahnbaumaschinen Gesellschaft m.b.H. (100,0%)

(74) LEHMANN NOVO, María Isabel

(86) PCT/EP2011/001463 24/03/2011

(87) WO11141089 17-11-2011

(96) E11711281 24-03-2011

(97) EP2558330 16-08-2017

---

(11) **ES 2643645 T3**

(21) **E 11724988** (**8**)

(30) 22-12-2010 GB 201021693
11-05-2010 IE 20100287

(51) ***H01L 21/67*** (2006.01)
H01L 31/18 (2006.01)
H01L 31/0236 (2006.01)

(54) **Método para controlar la modificación de la textura superficial de obleas de silicio para dispositivos de celdas fotovoltaicas**

(73) Ultra High Vaccum Solutions Ltd. T/a Nines Engineering (100,0%)

(74) LINAGE GONZÁLEZ, Rafael

(86) PCT/EP2011/057633 11/05/2011

(87) WO11141516 17-11-2011

(96) E11724988 11-05-2011

(97) EP2569802 12-07-2017

---

(11) **ES 2643493 T3**

CVE-BOPI-T2-20171123-00000045

(21) **E 11727518** (**0**)

(30) 21-06-2010 IT MI20101119

(51) ***A61K 45/06*** (2006.01)
A61K 9/00 (2006.01)
A61K 31/375 (2006.01)
A23P 10/20 (2016.01)
A23P 10/47 (2016.01)
A61K 31/122 (2006.01)
A61K 31/12 (2006.01)

(54) **Composiciones sólidas en forma de polvos o granulados para la administración oral de ingredientes activos y método para obtenerlas**

(73) Labomar S.r.l. (100,0%)

(74) ELZABURU, S.L.P ,

(86) PCT/IB2011/001017 12/05/2011

(87) WO11161501 29-12-2011

(96) E11727518 12-05-2011

(97) EP2582359 12-07-2017

---

(11) **ES 2643629 T3**

(21) **E 11727904** (**2**)

(30) 22-06-2010 US 820344

(51) ***A61F 2/00*** (2006.01)

(54) **Paquetes dispensadores para dispositivos médicos que tienen dos componentes que están mecánicamente interconectados y métodos para los mismos**

(73) Ethicon, Inc (100,0%)

(74) IZQUIERDO BLANCO, María Alicia

(86) PCT/US2011/041207 21/06/2011

(87) WO11163197 29-12-2011

(96) E11727904 21-06-2011

(97) EP2584996 16-08-2017

---

(11) **ES 2643494 T3**

(21) **E 11728031** (**3**)

(30) 12-07-2010 GB 201011657

(51) ***A47G 19/22*** (2006.01)

(54) **Recipiente de beber**

(73) OZ10 Limited (100,0%)

(74) UNGRÍA LÓPEZ, Javier

(86) PCT/GB2011/050921 13/05/2011

(87) WO12007731 19-01-2012

(96) E11728031 13-05-2011

(97) EP2592973 19-07-2017

---

(11) **ES 2643646 T3**

(21) **E 11735230** (**2**)

(30) 21-01-2010 US 297098 P

(51) ***A61K 39/145*** (2006.01)

(54) **Vectores de vacuna y métodos para potenciar las respuestas inmunitarias**

(73) The Board of Trustees of The University of Arkansas (50,0%)
The Texas A&M University System (50,0%)

(74) VALLEJO LÓPEZ, Juan Pedro

(86) PCT/US2011/022062 21/01/2011

CVE-BOPI-T2-20171123-00000046

87 WO11091255 28-07-2011

96 E11735230 21-01-2011

97 EP2525817 09-08-2017

---

11 **ES 2643495 T3**

21 **E 11737996** (**6**)

30 18-06-2010 FR 1002585

51 ***E04B 2/24*** (2006.01)
C04B 18/24 (2006.01)

54 **Procedimiento de fabricación de un edificio a partir de ladrillos encajables con juntas secas**

73 Vicat (100,0%)

74 CURELL AGUILÁ, Mireia

86 PCT/FR2011/051415 20/06/2011

87 WO11157972 22-12-2011

96 E11737996 20-06-2011

97 EP2582893 12-07-2017

---

11 **ES 2643496 T3**

21 **E 11750231** (**0**)

30 01-03-2010 ES 201030298

51 ***A61K 9/127*** (2006.01)

54 **Bicelas encapsuladas en liposomas y su aplicación en sistemas diluidos**

73 Consejo Superior De Investigaciones Científicas (CSIC) (100,0%)

74 CONTRERAS PÉREZ, Yahel

86 PCT/ES2011/070128 28/02/2011

87 WO11107643 09-09-2011

96 E11750231 28-02-2011

97 EP2543360 19-07-2017

---

11 **ES 2643497 T3**

21 **E 11763349** (**5**)

30 31-03-2010 US 282787 P

51 ***A61K 9/22*** (2006.01)
A61K 9/52 (2006.01)

54 **Formulaciones estabilizadas de compuestos del SNC**

73 Supernus Pharmaceuticals, Inc. (100,0%)

74 SALVA FERRER, Joan

86 PCT/US2011/030444 30/03/2011

87 WO11123497 06-10-2011

96 E11763349 30-03-2011

97 EP2552423 12-07-2017

---

11 **ES 2643498 T3**

21 **E 11766786** (**5**)

30 08-04-2010 US 322234 P

51 ***G01N 33/68*** (2006.01)

54 **Ensayo de células presentadoras de antígenos de linfocitos B**

73 University of Pittsburgh - Of the Commonwealth System of Higher Education (100,0%)

74 UNGRÍA LÓPEZ, Javier

CVE-BOPI-T2-20171123-00000047

(86) PCT/US2011/031705 08/04/2011

(87) WO11127360 13-10-2011

(96) E11766786 08-04-2011

(97) EP2556377 12-07-2017

---

(11) **ES 2643647 T3**

(21) **E 11794576** (**6**)

(30) 10-01-2011 NL 2005977

(51) ***F21S 8/00*** (2006.01)
H05B 39/04 (2006.01)
H05B 41/392 (2006.01)

(54) **Simulador solar**

(73) Eternal Sun Group B.V. (100,0%)

(74) CARPINTERO LÓPEZ, Mario

(86) PCT/NL2011/050834 05/12/2011

(87) WO12096565 19-07-2012

(96) E11794576 05-12-2011

(97) EP2663802 19-07-2017

---

(11) **ES 2643499 T3**

(21) **E 11798442** (**7**)

(30) 23-06-2010 SE 1050680

(51) ***F24F 12/00*** (2006.01)
F24F 11/00 (2006.01)

(54) **Método para regular continuamente el nivel de los compuestos para la disminución del punto de congelación en un sistema energético, tal como los sistemas de recuperación de calor en edificios**

(73) QTF Sweden AB (100,0%)

(74) PONS ARIÑO, Ángel

(86) PCT/SE2011/050644 24/05/2011

(87) WO11162669 29-12-2011

(96) E11798442 24-05-2011

(97) EP2585768 19-07-2017

---

(11) **ES 2643630 T3**

(21) **E 11799657** (**9**)

(30) 09-12-2010 IT VA20100092

(51) ***C09D 11/322*** (2014.01)
C09D 11/326 (2014.01)

(54) **Tintas para impresoras de inyección de tinta**

(73) Lamberti SpA (100,0%)

(74) MARTÍN SANTOS, Victoria Sofia

(86) PCT/EP2011/071693 05/12/2011

(87) WO12076438 14-06-2012

(96) E11799657 05-12-2011

(97) EP2649140 12-07-2017

---

(11) **ES 2643500 T3**

(21) **E 11801996** (**7**)

(30) 29-11-2010 US 417490 P

(51) ***C07C 227/40*** (2006.01)
C07C 309/65 (2006.01)
C07B 59/00 (2006.01)

CVE-BOPI-T2-20171123-00000048

C07C 229/48 (2006.01)
C07C 269/08 (2006.01)
C07C 271/24 (2006.01)

(54) **Preparación de precursor de PET**

(73) Blue Earth Diagnostics Limited (100,0%)

(74) ELZABURU, S.L.P ,

(86) PCT/EP2011/071145 28/11/2011

(87) WO12072567 07-06-2012

(96) E11801996 28-11-2011

(97) EP2646411 16-08-2017

---

(11) **ES 2643631 T3**

(21) **E 11802122** (**9**)

(30) 30-11-2010 GB 201020247

(51) ***C11D 11/00*** (2006.01)
C11D 17/00 (2006.01)
C11D 3/00 (2006.01)

(54) **Procedimiento de limpieza**

(73) Reckitt Benckiser N.V. (100,0%)

(74) CARPINTERO LÓPEZ, Mario

(86) PCT/GB2011/052341 28/11/2011

(87) WO12073006 07-06-2012

(96) E11802122 28-11-2011

(97) EP2646541 19-07-2017

---

(11) **ES 2643632 T3**

(21) **E 11804008** (**8**)

(30) 30-06-2010 US 826864

(51) ***A61K 8/46*** (2006.01)
A61Q 19/00 (2006.01)
A61Q 19/08 (2006.01)
A61K 8/49 (2006.01)
C07C 309/66 (2006.01)
C07D 307/52 (2006.01)

(54) **Uso cosmético de las sulfoniloxibencilaminas n-sustituidas y compuestos relacionados**

(73) Avon Products, Inc. (100,0%)

(74) LEHMANN NOVO, María Isabel

(86) PCT/US2011/040141 13/06/2011

(87) WO12005872 12-01-2012

(96) E11804008 13-06-2011

(97) EP2588460 09-08-2017

---

(11) **ES 2643549 T3**

(21) **E 11808583** (**6**)

(30) 23-12-2010 DE 102010055554

(51) ***F16B 37/04*** (2006.01)

(54) **Tuerca enjaulada con dispositivo de retención**

(73) Nedschroef Schrozberg GmbH (100,0%)

(74) CARPINTERO LÓPEZ, Mario

(86) PCT/EP2011/006378 16/12/2011

(87) WO12084163 28-06-2012

(96) E11808583 16-12-2011

CVE-BOPI-T2-20171123-00000049

(97) EP2655902 02-08-2017

(11) **ES 2643633 T3**

(21) **E 11824261** (**9**)

(30) 27-12-2010 ES 201031960

(51) ***H02S 30/10*** (2014.01)
H02S 40/30 (2014.01)
H02S 20/26 (2014.01)

(54) **Módulo fotovoltaico para muros cortina y muro cortina que comprende tales módulos fotovoltaicos**

(73) FUNDACIÓN TECNALIA RESEARCH & INNOVATION (100,0%)

(74) CARPINTERO LÓPEZ, Mario

(86) PCT/ES2011/070902 26/12/2011

(87) WO12089883 05-07-2012

(96) E11824261 26-12-2011

(97) EP2660875 12-07-2017

(11) **ES 2643662 T3**

(21) **E 11839057** (**4**)

(30) 10-11-2010 US 412120 P
04-08-2011 US 201113197972

(51) ***D04H 1/08*** (2012.01)
D04B 21/00 (2006.01)
D04H 1/46 (2012.01)
D06C 15/00 (2006.01)
D01G 15/00 (2006.01)

(54) **Un hemóstato desplegable laparoscópicamente reabsorbible**

(73) Ethicon LLC (100,0%)

(74) IZQUIERDO BLANCO, María Alicia

(86) PCT/US2011/059696 08/11/2011

(87) WO12064687 26-07-2012

(96) E11839057 08-11-2011

(97) EP2638194 30-08-2017

(11) **ES 2643663 T3**

(21) **E 11860409** (**9**)

(30) 04-03-2011 SE 1150197

(51) ***A61F 2/42*** (2006.01)
A61F 2/30 (2006.01)
A61B 17/72 (2006.01)
A61B 17/17 (2006.01)
A61B 17/80 (2006.01)
A61F 2/46 (2006.01)

(54) **Prótesis para artrodesis**

(73) Swemac Innovation AB (100,0%)

(74) ELZABURU, S.L.P ,

(86) PCT/SE2011/051594 27/12/2011

(87) WO12121640 13-09-2012

(96) E11860409 27-12-2011

(97) EP2680793 02-08-2017

(11) **ES 2643665 T3**

(21) **E 11867441** (**5**)

CVE-BOPI-T2-20171123-00000050

(30) 01-07-2011 CN 201110184369

(51) ***H04N 19/176*** (2014.01)
H04N 19/196 (2014.01)
H04N 19/593 (2014.01)
H04N 19/11 (2014.01)

(54) **Método y dispositivo para el procesamiento de un modo de predicción intratrama**

(73) Huawei Technologies Co., Ltd. (100,0%)

(74) LEHMANN NOVO, María Isabel

(86) PCT/CN2011/081899 08/11/2011

(87) WO12167539 13-12-2012

(96) E11867441 08-11-2011

(97) EP2782342 30-08-2017

---

(11) **ES 2643471 T3**

(21) **E 12004928** (**3**)

(30) 14-07-2011 DE 102011107734

(51) ***H01H 47/22*** (2006.01)
H01H 47/32 (2006.01)
G01R 27/26 (2006.01)
G01R 31/02 (2006.01)

(54) **Relé de seguridad biestable**

(73) Phoenix Contact GmbH & Co. KG (100,0%)

(74) LOZANO GANDIA, José

(96) E12004928 03-07-2012

(97) EP2546852 30-08-2017

---

(11) **ES 2643472 T3**

(21) **E 12008337** (**3**)

(51) ***F16F 13/26*** (2006.01)

(54) **Soporte de motor conmutable**

(73) Vibracoustic GmbH (100,0%)

(74) ROEB DÍAZ-ÁLVAREZ, María

(96) E12008337 14-12-2012

(97) EP2743540 09-08-2017

---

(11) **ES 2643636 T3**

(21) **E 12150993** (**9**)

(30) 24-01-2011 FR 1150544

(51) ***F21S 8/10*** (2006.01)
G02B 6/00 (2006.01)
G02B 6/25 (2006.01)
G02B 6/36 (2006.01)
B60Q 1/34 (2006.01)
F21S 8/12 (2006.01)
F21V 8/00 (2006.01)

(54) **Dispositivo de iluminación y/o de señalización de un vehículo automóvil y procedimiento de montaje de un dispositivo de este tipo**

(73) VALEO VISION (100,0%)

(74) ISERN JARA, Jorge

(96) E12150993 12-01-2012

(97) EP2479487 30-08-2017

---

(11) **ES 2643473 T3**

CVE-BOPI-T2-20171123-00000051

(21) **E 12158411** (**4**)

(30) 07-03-2011 US 201113042118
06-03-2012 US 201213413298

(51) ***B63B 23/00*** (2006.01)
B63C 3/02 (2006.01)

(54) **Acoplamiento de embarcación marina**

(73) MacTaggart Scott (Holdings) Ltd. (100,0%)

(74) RIZZO, Sergio

(96) E12158411 07-03-2012

(97) EP2497706 26-07-2017

---

(11) **ES 2643687 T3**

(21) **E 12162958** (**8**)

(30) 28-08-2006 US 840774 P
25-01-2007 US 897875 P

(51) ***C07K 16/28*** (2006.01)
C12N 15/13 (2006.01)
A61K 39/395 (2006.01)
G01N 33/53 (2006.01)
A61P 37/06 (2006.01)
A61P 31/04 (2006.01)
A61P 31/12 (2006.01)

(54) **Anticuerpos monoclonales humanos específicos de hLIGHT antagonistas**

(73) Kyowa Hakko Kirin Co., Ltd. (50,0%)

La Jolla Institute for Allergy and Immunology (50,0%)

(74) CURELL AGUILÁ, Mireia

(96) E12162958 24-08-2007

(97) EP2484696 16-08-2017

---

(11) **ES 2643688 T3**

(21) **E 12163181** (**6**)

(51) ***C22C 1/10*** (2006.01)

C22C 29/08 (2006.01)

(54) **Procedimiento de fabricación de cuerpos de carburo cementado**

(73) Sandvik Intellectual Property AB (100,0%)

(74) CARPINTERO LÓPEZ, Mario

(96) E12163181 04-04-2012

(97) EP2647731 19-07-2017

---

(11) **ES 2643474 T3**

(21) **E 12163621** (**1**)

(30) 20-02-2009 US 389978
13-10-2009 US 578377

(51) ***G01S 7/02*** (2006.01)
G08G 1/0967 (2006.01)

(54) **Conectividad inalámbrica en un detector de radar**

(73) Escort Inc. (100,0%)

(74) UNGRÍA LÓPEZ, Javier

(96) E12163621 22-02-2010

(97) EP2477041 12-07-2017

---

(11) **ES 2643475 T3**

(21) **E 12167277** (**8**)

CVE-BOPI-T2-20171123-00000052

(30) 26-06-2011 US 201113168990

(51) ***B29C 70/38*** (2006.01)

(54) **Deposición automatizada de resina y fibra para infusión de resina**

(73) The Boeing Company (100,0%)

(74) CARVAJAL Y URQUIJO, Isabel

(96) E12167277 09-05-2012

(97) EP2540480 12-07-2017

---

(11) **ES 2643690 T3**

(21) **E 12167376** (**8**)

(30) 01-06-2001 US 295392 P
08-06-2001 US 877724

(51) ***H04B 15/00*** (2006.01)
H04L 27/26 (2006.01)
H04B 3/32 (2006.01)
H04M 11/06 (2006.01)
H04L 5/00 (2006.01)

(54) **Control de sistema de comunicación digital dinámico**

(73) The Board of Trustees of the Leland Stanford Junior University (100,0%)

(74) CARPINTERO LÓPEZ, Mario

(96) E12167376 31-05-2002

(97) EP2533436 12-07-2017

---

(11) **ES 2643691 T3**

(21) **E 12177993** (**8**)

(30) 28-07-2011 US 201113193497

(51) ***B32B 5/02*** (2006.01)
B32B 5/26 (2006.01)
F41H 5/04 (2006.01)

(54) **Artículos resistentes a la penetración**

(73) ROCKY RESEARCH (100,0%)

(74) LEHMANN NOVO, María Isabel

(96) E12177993 26-07-2012

(97) EP2551103 06-09-2017

---

(11) **ES 2643565 T3**

(21) **E 12180598** (**0**)

(30) 16-08-2005 DE 102005038734

(51) ***B32B 21/00*** (2006.01)
B27N 3/04 (2006.01)

(54) **Placa de material de madera multicapa ligera**

(73) Kronoplus Technical AG (100,0%)

(74) LINAGE GONZÁLEZ, Rafael

(96) E12180598 16-08-2006

(97) EP2574455 09-08-2017

---

(11) **ES 2643692 T3**

(21) **E 12706331** (**1**)

(30) 21-02-2011 IL 21132611

(51) ***B23B 27/16*** (2006.01)
B23C 5/22 (2006.01)

(54) **Herramienta de corte e inserto de corte que tienen una cavidad de sujeción para los mismos**

CVE-BOPI-T2-20171123-00000053

(73) Iscar Ltd. (100,0%)

(74) ELZABURU, S.L.P ,

(86) PCT/IL2012/000025 17/01/2012

(87) WO12114326 30-08-2012

(96) E12706331 17-01-2012

(97) EP2678127 23-08-2017

---

(11) **ES 2643693 T3**

(21) **E 12722820** (**3**)

(30) 20-05-2011 US 201161488222 P
19-12-2011 US 201161577165 P

(51) ***A61K 9/28*** (2006.01)
A61K 31/155 (2006.01)
A61K 31/505 (2006.01)
A61K 31/455 (2006.01)
A61K 31/616 (2006.01)
A61K 9/20 (2006.01)
A61K 9/16 (2006.01)
A61K 9/50 (2006.01)

(54) **Composición farmacéutica de rosuvastatina cálcica**

(73) AstraZeneca UK Limited (100,0%)

(74) CARVAJAL Y URQUIJO, Isabel

(86) PCT/GB2012/051105 17/05/2012

(87) WO12160352 29-11-2012

(96) E12722820 17-05-2012

(97) EP2709592 16-08-2017

---

(11) **ES 2643694 T3**

(21) **E 12723857** (**4**)

(30) 19-05-2011 EP 11305607
22-06-2011 US 201161499948 P
30-06-2011 US 201161502932 P

(51) ***C07K 16/32*** (2006.01)
A61K 39/395 (2006.01)
A61P 35/00 (2006.01)

(54) **Anticuerpos anti-HER3 humanos y sus usos**

(73) INSERM (Institut National de la Santé et de la Recherche Medicale) (33,3%)

Centre Val D'Aurelle - Paul Lamarque (33,3%)

Université de Montpellier (33,3%)

(74) LEHMANN NOVO, María Isabel

(86) PCT/EP2012/059402 21/05/2012

(87) WO12156532 22-11-2012

(96) E12723857 21-05-2012

(97) EP2710040 12-07-2017

---

(11) **ES 2643695 T3**

(21) **E 12759378** (**8**)

(30) 07-09-2011 DE 102011082223

(51) ***B63G 8/40*** (2006.01)

(54) **Submarino**

(73) ThyssenKrupp Marine Systems GmbH (100,0%)

(74) CARPINTERO LÓPEZ, Mario

(86) PCT/EP2012/065824 13/08/2012

CVE-BOPI-T2-20171123-00000054

(87) WO13034401 14-03-2013

(96) E12759378 13-08-2012

(97) EP2753541 19-07-2017

---

(11) **ES 2643696 T3**

(21) **E 12775490** (**1**)

(30) 18-10-2011 EP 11306344

(51) ***A61K 39/12*** (2006.01)
C07K 16/10 (2006.01)
A61K 39/00 (2006.01)
A61K 39/125 (2006.01)

(54) **Vacuna de múltiples CBV para prevenir o tratar la diabetes tipo 1**

(73) Vactech OY (100,0%)

(74) ELZABURU, S.L.P ,

(86) PCT/EP2012/070653 18/10/2012

(87) WO13057191 25-04-2013

(96) E12775490 18-10-2012

(97) EP2768527 09-08-2017

---

(11) **ES 2643697 T3**

(21) **E 12802977** (**4**)

(30) 23-06-2011 US 201161500476 P

(51) ***B29C 55/02*** (2006.01)
B32B 5/02 (2006.01)
B32B 27/12 (2006.01)

B29C 47/56 (2006.01)

E04D 12/00 (2006.01)

(54) **Artículo multicapa permeable al vapor y prácticamente impermeable al agua**

(73) Fiberweb, LLC (100,0%)

(74) SÁEZ MAESO, Ana

(86) PCT/US2012/043731 22/06/2012

(87) WO12177996 27-12-2012

(96) E12802977 22-06-2012

(97) EP2723568 27-09-2017

---

(11) **ES 2643698 T3**

(21) **E 12810380** (**1**)

(30) 09-12-2011 FR 1161395

(51) ***A61L 24/06*** (2006.01)
A61L 27/16 (2006.01)

(54) **Polímeros cemento para la fijación de prótesis, la reparación ósea y la vertebroplastia, obtenidos a partir de formulaciones monofásicas líquidas**

(73) Polymerexpert SA (100,0%)

(74) ELZABURU, S.L.P ,

(86) PCT/FR2012/052847 07/12/2012

(87) WO13083935 13-06-2013

(96) E12810380 07-12-2012

(97) EP2788039 12-07-2017

---

(11) **ES 2643699 T3**

(21) **E 12860322** (**2**)

(30) 22-12-2011 US 201113334866

CVE-BOPI-T2-20171123-00000055

(51) ***D21H 17/33*** (2006.01)
D21H 17/56 (2006.01)
D21H 17/54 (2006.01)

(54) **Composiciones y métodos para elaborar productos de papel**

(73) Kemira Oyj (100,0%)

(74) ELZABURU, S.L.P ,

(86) PCT/US2012/068414 07/12/2012

(87) WO13095952 27-06-2013

(96) E12860322 07-12-2012

(97) EP2794990 26-07-2017

(11) **ES 2643508 T3**

(21) **E 12866646** (**8**)

(30) 26-01-2012 JP 2012013758

(51) ***F24F 11/00*** (2006.01)
F24F 11/02 (2006.01)
F25B 49/02 (2006.01)

(54) **Acondicionador de aire**

(73) Daikin Industries, Ltd. (100,0%)

(74) FÚSTER OLAGUIBEL, Gustavo Nicolás

(86) PCT/JP2012/080264 22/11/2012

(87) WO13111436 01-08-2013

(96) E12866646 22-11-2012

(97) EP2816296 04-10-2017

(11) **ES 2643510 T3**

(21) **E 12867630** (**1**)

(30) 30-01-2012 KR 20120009009

(51) ***C07C 21/18*** (2006.01)
C07C 17/093 (2006.01)
G01N 33/50 (2006.01)
C07B 59/00 (2006.01)

(54) **Método para la preparación de eluyente de flúor-18 con pH ajustado, y método para el marcaje de flúor-18 usando el mismo**

(73) The Asan Foundation (100,0%)

(74) PONS ARIÑO, Ángel

(86) PCT/KR2012/011273 21/12/2012

(87) WO13115483 08-08-2013

(96) E12867630 21-12-2012

(97) EP2810926 21-06-2017

(11) **ES 2643513 T3**

(21) **E 13001944** (**1**)

(30) 02-03-2012 CN 201210053143
02-03-2012 CN 201210053146
02-03-2012 CN 201220075738 U
02-03-2012 CN 201220075742 U

(51) ***A47C 27/08*** (2006.01)

(54) **Producto inflable con una estructura de tensado interno**

(73) Intex Marketing Ltd. (100,0%)

(74) ELZABURU, S.L.P ,

(96) E13001944 12-06-2012

(97) EP2674070 02-08-2017

CVE-BOPI-T2-20171123-00000056

(11) **ES 2643514 T3**

(21) **E 13168425** (**0**)

(30) 19-03-2008 US 37807 P

(51) ***H04W 52/58*** (2009.01)
H04W 52/32 (2009.01)

(54) **Mejora de la planificación del enlace ascendente en un sistema telefónico móvil**

(73) Telefonaktiebolaget LM Ericsson (publ) (100,0%)

(74) ELZABURU, S.L.P ,

(96) E13168425 25-06-2008

(97) EP2632211 09-08-2017

---

(11) **ES 2643515 T3**

(21) **E 13177293** (**1**)

(30) 24-07-2012 IT MI20121284

(51) ***E02D 3/115*** (2006.01)
E02D 19/14 (2006.01)

(54) **Método y sistema para congelar una porción de terreno**

(73) L'AIR LIQUIDE, SOCIETE ANONYME POUR L'ETUDE ET L'EXPLOITATION DES PROCEDES GEORGES CLAUDE (100,0%)

(74) ELZABURU, S.L.P ,

(96) E13177293 19-07-2013

(97) EP2690222 30-08-2017

---

(11) **ES 2643484 T3**

(21) **E 13196733** (**3**)

(51) ***B65D 43/02*** (2006.01)
B65D 45/34 (2006.01)

(54) **Cubo, anillo de cierre, y método para montar un cubo**

(73) Ardagh MP Group Netherlands B.V. (100,0%)

(74) ELZABURU, S.L.P ,

(96) E13196733 11-12-2013

(97) EP2883810 12-07-2017

---

(11) **ES 2643551 T3**

(21) **E 13196968** (**5**)

(51) ***C02F 1/44*** (2006.01)
B01D 61/14 (2006.01)
F24D 17/00 (2006.01)
C02F 1/02 (2006.01)
C02F 1/28 (2006.01)
C02F 1/32 (2006.01)
C02F 103/42 (2006.01)

(54) **Procedimiento para el ahorro de energía en un sistema para la puesta a disposición de agua**

(73) EXERGENE Technologie GmbH (100,0%)

(74) LEHMANN NOVO, María Isabel

(96) E13196968 12-12-2013

(97) EP2883844 12-07-2017

---

(11) **ES 2643555 T3**

(21)

CVE-BOPI-T2-20171123-00000057

E 13703492 (**2**)

(30) 29-02-2012 US 201213408485

(51) ***G01N 33/50*** (2006.01)

(54) **Método y sistema de cribado de neurogénesis utilizando células madre derivadas de tejido adiposo**

(73) MJN U.S. Holdings LLC (100,0%)

(74) SÁEZ MAESO, Ana

(86) PCT/US2013/023094 25/01/2013

(87) WO13130196 06-09-2013

(96) E13703492 25-01-2013

(97) EP2820415 26-07-2017

---

(11) **ES 2643557 T3**

(21) **E 13714783** (**1**)

(30) 14-09-2012 US 201261701007 P

(51) ***A61K 31/5377*** (2006.01)
C07D 209/08 (2006.01)

(54) **Procedimientos de producción de molindona y sus sales**

(73) Supernus Pharmaceuticals, Inc. (100,0%)

(74) SALVA FERRER, Joan

(86) PCT/US2013/032142 15/03/2013

(87) WO14042688 20-03-2014

(96) E13714783 15-03-2013

(97) EP2895175 12-07-2017

---

(11) **ES 2643568 T3**

(21) **E 13716490** (**1**)

(30) 23-03-2012 US 201213428469

(51) ***B65D 5/42*** (2006.01)
B65D 5/66 (2006.01)
B65D 5/00 (2006.01)

(54) **Recipiente con paredes inclinadas, lengüetas de apilamiento y esquinas reforzadas**

(73) International Paper Company (100,0%)

(74) LEHMANN NOVO, María Isabel

(86) PCT/US2013/029565 07/03/2013

(87) WO13142078 26-09-2013

(96) E13716490 07-03-2013

(97) EP2828173 30-08-2017

---

(11) **ES 2643501 T3**

(21) **E 13727035** (**1**)

(30) 04-05-2012 DE 102012103921

(51) ***B25B 5/12*** (2006.01)
B23Q 3/02 (2006.01)

(54) **Dispositivo de sujeción**

(73) DE-STA-CO Europe GmbH (100,0%)

(74) LEHMANN NOVO, María Isabel

(86) PCT/DE2013/100145 18/04/2013

(87) WO13163989 07-11-2013

(96) E13727035 18-04-2013

CVE-BOPI-T2-20171123-00000058

(97) EP2844431 06-09-2017

(11) **ES 2643502 T3**

(21) **E 13727849** (**5**)

(30) 15-10-2012 IT TV20120044

(51) ***B23Q 1/00*** (2006.01)
B23Q 3/10 (2006.01)

(54) **Estructura de interfaz**

(73) Canuto, Almerino (100,0%)

(74) CARPINTERO LÓPEZ, Mario

(86) PCT/EP2013/061355 03/06/2013

(87) WO14060122 24-04-2014

(96) E13727849 03-06-2013

(97) EP2911827 19-07-2017

(11) **ES 2643503 T3**

(21) **E 13731743** (**4**)

(30) 17-05-2013 WO PCT/EP2013/001475

(51) ***C22B 1/04*** (2006.01)
C22B 7/00 (2006.01)
C22B 11/08 (2006.01)

(54) **Procedimiento e instalación para obtener hierro de pirita tostada**

(73) Blücher GmbH (100,0%)

(74) ELZABURU, S.L.P ,

(86) PCT/EP2013/063129 24/06/2013

(87) WO14183808 20-11-2014

(96) E13731743 24-06-2013

(97) EP2981628 02-08-2017

(11) **ES 2643476 T3**

(21) **E 13735852** (**9**)

(30) 10-01-2012 IN 105CH2012

(51) ***C12N 15/53*** (2006.01)
C12N 9/02 (2006.01)
C12P 35/00 (2006.01)

(54) **Cefalosporina hidroxilasa mutada y su aplicación en la síntesis del ácido desacetilcefalosporánico**

(73) Orchid Chemicals and Pharmaceuticals Ltd (100,0%)

(74) CARPINTERO LÓPEZ, Mario

(86) PCT/IB2013/050176 09/01/2013

(87) WO13105030 18-07-2013

(96) E13735852 09-01-2013

(97) EP2802661 19-07-2017

(11) **ES 2643504 T3**

(21) **E 13737337** (**9**)

(30) 21-06-2012 FR 1255815
16-11-2012 US 201261727144 P

(51) ***A61Q 5/02*** (2006.01)
A61Q 5/12 (2006.01)
A61K 8/97 (2017.01)
A61Q 5/00 (2006.01)
A61K 8/25 (2006.01)

CVE-BOPI-T2-20171123-00000059

A61K 8/02 (2006.01)
A61K 8/73 (2006.01)
A61Q 19/00 (2006.01)
A61Q 1/00 (2006.01)

(54) **Composición cosmética de partículas de aerogel de sílice hidrófoba y un polímero con una unidad de azúcar**

(73) L'Oréal (100,0%)

(74) LEHMANN NOVO, María Isabel

(86) PCT/FR2013/051437 20/06/2013

(87) WO13190239 27-12-2013

(96) E13737337 20-06-2013

(97) EP2863999 02-08-2017

---

(11) **ES 2643478 T3**

(21) **E 13739245** (**2**)

(30) 06-07-2012 GB 201212069

(51) ***C12Q 1/68*** (2006.01)

(54) **Predicción de la resistencia a enfermedad**

(73) AquaGen AS (100,0%)

(74) SÁEZ MAESO, Ana

(86) PCT/GB2013/051800 08/07/2013

(87) WO14006428 09-01-2014

(96) E13739245 08-07-2013

(97) EP2870262 16-08-2017

---

(11) **ES 2643505 T3**

(21) **E 13754580** (**2**)

(30) 28-02-2012 JP 2012041019

(51) ***F16D 65/12*** (2006.01)
F16D 65/02 (2006.01)
F16D 69/00 (2006.01)

(54) **Disco de freno**

(73) Sunstar Engineering Inc. (100,0%)

(74) ELZABURU, S.L.P ,

(86) PCT/JP2013/051852 29/01/2013

(87) WO13129005 06-09-2013

(96) E13754580 29-01-2013

(97) EP2821664 16-08-2017

---

(11) **ES 2643506 T3**

(21) **E 13757186** (**5**)

(30) 07-03-2012 JP 2012050015
26-10-2012 JP 2012236736

(51) ***C08K 5/01*** (2006.01)
C08J 3/20 (2006.01)
B29B 7/90 (2006.01)
B29B 7/94 (2006.01)

B29K 105/00 (2006.01)

B29K 491/00 (2006.01)

B29B 7/38 (2006.01)

B29B 7/52 (2006.01)

(54) **Método para producir un artículo de resina moldeado, y artículo moldeado de resina producido de este modo**

CVE-BOPI-T2-20171123-00000060

(73) Sumitomo Bakelite Co., Limited (100,0%)

(74) SALVA FERRER, Joan

(86) PCT/JP2013/000799 14/02/2013

(87) WO13132754 12-09-2013

(96) E13757186 14-02-2013

(97) EP2824146 06-09-2017

(11) **ES 2643507 T3**

(21) **E 13760304** (**9**)

(30) 12-03-2012 US 201261609817 P
23-05-2012 US 201213478876
23-05-2012 US 201213478828
23-05-2012 US 201213478640
23-05-2012 US 201213478602
23-05-2012 US 201213478922

(51) ***A61K 39/08*** (2006.01)
A61P 29/00 (2006.01)

(54) **Tratamiento de las cefaleas por migraña con la neurotoxina presináptica**

(73) Binder, William J. (100,0%)

(74) SÁEZ MAESO, Ana

(86) PCT/US2013/000131 10/05/2013

(87) WO13137969 19-09-2013

(96) E13760304 10-05-2013

(97) EP2849781 13-09-2017

(11) **ES 2643509 T3**

(21) **E 13765349** (**9**)

(30) 21-09-2012 EP 12185424
23-07-2013 EP 13177597

(51) ***C02F 1/70*** (2006.01)
B09C 1/00 (2006.01)
C02F 103/06 (2006.01)
C02F 101/36 (2006.01)

(54) **Método para el uso de una nueva composición de polvo de hierro**

(73) Höganäs AB (publ) (100,0%)

(74) DEL VALLE VALIENTE, Sonia

(86) PCT/EP2013/069326 18/09/2013

(87) WO14044692 27-03-2014

(96) E13765349 18-09-2013

(97) EP2897911 09-08-2017

(11) **ES 2643511 T3**

(21) **E 13773535** (**3**)

(30) 28-09-2012 US 201261707013 P

(51) ***A61Q 9/02*** (2006.01)
A61K 8/81 (2006.01)
A61K 8/86 (2006.01)
B26B 21/44 (2006.01)
A61K 8/42 (2006.01)
A61K 8/90 (2006.01)

(54) **Un miembro auxiliar de afeitado de acoplamiento con la piel que comprende al menos un agente percibido por los sentidos térmicamente resistente**

(73) The Gillette Company LLC (100,0%)

(74) DEL VALLE VALIENTE, Sonia

(86) PCT/US2013/061583 25/09/2013

CVE-BOPI-T2-20171123-00000061

(87) WO14052389 03-04-2014

(96) E13773535 25-09-2013

(97) EP2900332 02-08-2017

---

(11) **ES 2643512 T3**

(21) **E 13774364** (**7**)

(30) 05-11-2012 JP 2012243477

(51) ***C09D 5/00*** (2006.01)

(54) **Composición de revestimiento de protección térmica que comprende pigmentos de ftalocianina azul y verde**

(73) Clariant International Ltd (100,0%)

(74) ELZABURU, S.L.P ,

(86) PCT/EP2013/003034 09/10/2013

(87) WO14067613 08-05-2014

(96) E13774364 09-10-2013

(97) EP2914667 16-08-2017

---

(11) **ES 2643479 T3**

(21) **E 13789459** (**8**)

(30) 14-02-2013 US 201313767377

(51) ***A41C 3/12*** (2006.01)
A41C 3/00 (2006.01)

(54) **Componente de soporte para un sujetador**

(73) Mast Industries (Far East) Limited (100,0%)

(74) DEL VALLE VALIENTE, Sonia

(86) PCT/US2013/067807 31/10/2013

(87) WO14126618 21-08-2014

(96) E13789459 31-10-2013

(97) EP2956024 16-08-2017

---

(11) **ES 2643569 T3**

(21) **E 13789698** (**1**)

(30) 10-09-2012 BR 1222803

(51) ***F16D 41/20*** (2006.01)

(54) **Desacoplador con sistema de rueda libre y amortiguación de vibraciones**

(73) ZEN S/A Indústria Metalúrgica (100,0%)

(74) CURELL AGUILÁ, Mireia

(86) PCT/BR2013/000349 09/09/2013

(87) WO14036625 13-03-2014

(96) E13789698 09-09-2013

(97) EP2894364 17-05-2017

---

(11) **ES 2643559 T3**

(21) **E 13790553** (**5**)

(30) 16-05-2012 US 201261647833 P

(51) ***A44B 18/00*** (2006.01)
A44B 99/00 (2010.01)
D04H 13/00 (2006.01)
A61F 13/62 (2006.01)
A61F 13/15 (2006.01)

(54) **Método de fabricación de un dispositivo de fijación mecánica usando discos divergentes**

CVE-BOPI-T2-20171123-00000062

(73) 3M Innovative Properties Company (100,0%)

(74) DEL VALLE VALIENTE, Sonia

(86) PCT/US2013/031416 14/03/2013

(87) WO13172957 21-11-2013

(96) E13790553 14-03-2013

(97) EP2849601 02-08-2017

---

(11) **ES 2643560 T3**

(21) **E 13797073** (**7**)

(30) 29-05-2012 US 201261652660 P

(51) ***C09D 11/10*** (2014.01)

(54) **Composiciones poliméricas a base de agua para tintas y revestimientos de impresión**

(73) BASF SE (100,0%)

(74) CARPINTERO LÓPEZ, Mario

(86) PCT/US2013/042472 23/05/2013

(87) WO13181068 05-12-2013

(96) E13797073 23-05-2013

(97) EP2855608 12-07-2017

---

(11) **ES 2643561 T3**

(21) **E 13812734** (**5**)

(30) 05-07-2012 FI 20125775

(51) ***D21H 19/36*** (2006.01)
B32B 7/12 (2006.01)
B65D 77/06 (2006.01)
B32B 29/00 (2006.01)

(54) **Envase para producto alimenticio**

(73) UPM Specialty Papers Oy (100,0%)

(74) ELZABURU, S.L.P ,

(86) PCT/FI2013/050709 26/06/2013

(87) WO14006269 09-01-2014

(96) E13812734 26-06-2013

(97) EP2872330 09-08-2017

---

(11) **ES 2643570 T3**

(21) **E 13834975** (**8**)

(30) 05-09-2012 AU 2012903864

(51) ***E06C 1/10*** (2006.01)
E06C 1/32 (2006.01)
E06C 7/50 (2006.01)
F16B 7/04 (2006.01)

(54) **Acoplamiento liberable mejorado para sección de escalera de mano y similar**

(73) Branach Technology Pty Ltd (100,0%)

(74) CARPINTERO LÓPEZ, Mario

(86) PCT/AU2013/001012 05/09/2013

(87) WO14036607 13-03-2014

(96) E13834975 05-09-2013

(97) EP2893116 19-07-2017

---

(11) **ES 2643571 T3**

(21) **E 13842962** (**6**)

CVE-BOPI-T2-20171123-00000063

(30) 27-09-2012 JP 2012214739
18-07-2013 JP 2013149217

(51) ***C12N 15/09*** (2006.01)
A61K 31/4184 (2006.01)
A61K 31/4439 (2006.01)
A61K 31/454 (2006.01)
A61K 31/496 (2006.01)
A61K 31/5377 (2006.01)
A61K 31/713 (2006.01)
A61K 47/42 (2017.01)
A61P 35/00 (2006.01)
C07K 14/46 (2006.01)
C07K 14/71 (2006.01)
C07K 16/18 (2006.01)
C07K 16/30 (2006.01)
C07K 19/00 (2006.01)
C12N 1/15 (2006.01)
C12N 1/19 (2006.01)
C12N 1/21 (2006.01)
C12N 5/10 (2006.01)
C12Q 1/68 (2006.01)
G01N 33/574 (2006.01)
A61K 39/395 (2006.01)

(54) **Gen de fusión FGFR3 y fármaco que se dirige al mismo**

(73) CHUGAI SEIYAKU KABUSHIKI KAISHA (100,0%)

(74) ELZABURU, S.L.P ,

(86) PCT/JP2013/076200 27/09/2013

(87) WO14051022 03-04-2014

(96) E13842962 27-09-2013

(97) EP2902489 13-09-2017

---

(11) **ES 2643587 T3**

(21) **E 13848257** (**5**)

(30) 25-10-2012 US 201261718282 P

(51) ***C10L 5/44*** (2006.01)

(54) **Método y aparato para transformar en pastillas combinaciones de materiales de biomasa para su uso como combustible**

(73) Astec, Inc. (100,0%)

(74) ZUAZO ARALUZE, Alexander

(86) PCT/US2013/066503 24/10/2013

(87) WO14066575 01-05-2014

(96) E13848257 24-10-2013

(97) EP2912150 06-09-2017

---

(11) **ES 2643572 T3**

(21) **E 13848476** (**1**)

(30) 24-10-2012 JP 2012235006
24-10-2012 JP 2012235009

(51) ***C08F 8/04*** (2006.01)
B01J 31/22 (2006.01)
B01J 37/04 (2006.01)
B01J 31/14 (2006.01)
B01J 31/12 (2006.01)
B01J 31/02 (2006.01)

(54) **Procedimiento para producir una composición catalítica para hidrogenación y composición catalítica para hidrogenación**

(73) ASAHI KASEI KABUSHIKI KAISHA (100,0%)

(74) DURAN-CORRETJER, S.L.P ,

CVE-BOPI-T2-20171123-00000064

(86) PCT/JP2013/078596 22/10/2013

(87) WO14065283 01-05-2014

(96) E13848476 22-10-2013

(97) EP2913348 20-09-2017

---

(11) **ES 2643589 T3**

(21) **E 13864006** (**5**)

(30) 21-12-2012 US 201261740583 P

(51) ***A61F 2/16*** (2006.01)

(54) **Lente intraocular acomodativa con cambio de curvatura**

(73) Novartis AG (100,0%)

(74) LEHMANN NOVO, María Isabel

(86) PCT/US2013/072854 03/12/2013

(87) WO14099353 26-06-2014

(96) E13864006 03-12-2013

(97) EP2908775 30-08-2017

---

(11) **ES 2643575 T3**

(21) **E 13870241** (**0**)

(30) 03-01-2013 US 201361748706 P

(51) ***H04L 5/00*** (2006.01)
H04W 24/00 (2009.01)
H04B 1/02 (2006.01)
H04B 1/06 (2006.01)

(54) **Aparato y método para la supervisión de canal de control en una red inalámbrica de nuevo tipo de portadora (NCT)**

(73) Intel Corporation (100,0%)

(74) LEHMANN NOVO, María Isabel

(86) PCT/US2013/077649 24/12/2013

(87) WO14107383 10-07-2014

(96) E13870241 24-12-2013

(97) EP2941913 23-08-2017

---

(11) **ES 2643591 T3**

(21) **E 13893187** (**8**)

(30) 05-09-2013 CN 201310398407

(51) ***B62B 7/08*** (2006.01)
B62B 7/06 (2006.01)

(54) **Silla de paseo**

(73) Goodbaby Child Products Co., Ltd. (100,0%)

(74) ARIAS SANZ, Juan

(86) PCT/CN2013/090503 26/12/2013

(87) WO15032163 12-03-2015

(96) E13893187 26-12-2013

(97) EP2949543 26-07-2017

---

(11) **ES 2643588 T3**

(21) **E 14001285** (**7**)

(30) 09-04-2013 DE 102013005974

(51) ***H02J 7/00*** (2006.01)
H02J 7/32 (2006.01)
H02J 3/32 (2006.01)

CVE-BOPI-T2-20171123-00000065

H01M 10/44 (2006.01)
H01M 10/42 (2006.01)

(54) **Instalación de acumulación por baterías y procedimiento para el funcionamiento de una instalación de acumulación por baterías**

(73) Ilmberger, Florian (50,0%)

Schäfer, Volkmar (50,0%)

(74) ROEB DÍAZ-ÁLVAREZ, María

(96) E14001285 08-04-2014

(97) EP2790290 19-07-2017

---

(11) **ES 2643573 T3**

(21) **E 14150715** (**2**)

(51) ***A23L 5/20*** (2016.01)
A23L 2/38 (2006.01)
B01D 61/02 (2006.01)
C12H 3/04 (2006.01)
B01D 15/10 (2006.01)

(54) **Dispositivo y procedimiento para la fabricación de una bebida desalcoholizada**

(73) Wia Wine AG (100,0%)

(74) ROEB DÍAZ-ÁLVAREZ, María

(96) E14150715 10-01-2014

(97) EP2893817 19-07-2017

---

(11) **ES 2643593 T3**

(21) **E 14156110** (**0**)

(51) ***C09C 1/02*** (2006.01)

(54) **Proceso para la preparación de un producto con carga de carbonato de calcio**

(73) Omya International AG (100,0%)

(74) UNGRÍA LÓPEZ, Javier

(96) E14156110 21-02-2014

(97) EP2910609 16-08-2017

---

(11) **ES 2643595 T3**

(21) **E 14156179** (**5**)

(30) 19-04-2013 FR 1353581

(51) ***G06F 1/32*** (2006.01)
G06F 3/0346 (2013.01)

(54) **Periférico autónomo de indicación**

(73) Freebox SAS (100,0%)

(74) FORTEA LAGUNA, Juan José

(96) E14156179 21-02-2014

(97) EP2793100 12-07-2017

---

(11) **ES 2643574 T3**

(21) **E 14157839** (**3**)

(51) ***G06F 3/0487*** (2013.01)
G06F 3/01 (2006.01)

(54) **Dispositivo que se lleva puesto en el dedo para proporcionar entradas de usuario**

(73) Markantus AG (100,0%)

(74) CURELL AGUILÁ, Mireia

CVE-BOPI-T2-20171123-00000066

(96) E14157839 05-03-2014

(97) EP2916210 12-07-2017

(11) **ES 2643590 T3**

(21) **E 14160519** (**6**)

(51) ***A61K 8/26*** (2006.01)
A61K 8/29 (2006.01)
A61K 8/37 (2006.01)
A61Q 17/04 (2006.01)
A61K 8/02 (2006.01)
C09C 1/36 (2006.01)

(54) **Dióxido de titanio revestido para reducir el efecto de blanqueamiento en la piel**

(73) Symrise AG (100,0%)

(74) ELZABURU, S.L.P ,

(96) E14160519 18-03-2014

(97) EP2921157 16-08-2017

(11) **ES 2643596 T3**

(21) **E 14161741** (**5**)

(30) 16-04-2013 DE 102013103789

(51) ***E05B 27/04*** (2006.01)
E05B 19/00 (2006.01)
E05B 27/02 (2006.01)

(54) **Dispositivo de cierre con un cilindro de cierre**

(73) C. Ed. Schulte Gesellschaft mit beschränkter Haftung Zylinderschlossfabrik
(100,0%)

(74) LEHMANN NOVO, María Isabel

(96) E14161741 26-03-2014

(97) EP2792823 06-09-2017

(11) **ES 2643599 T3**

(21) **E 14161923** (**9**)

(30) 13-05-2013 KR 20130053833

(51) ***H04L 29/08*** (2006.01)
G06F 3/06 (2006.01)
G06F 17/30 (2006.01)
G06F 1/32 (2006.01)

G05B 19/418 (2006.01)

(54) **Sistema de interfaz integrado para un sistema de supervisión y control de un sistema eléctrico**

(73) LSIS Co., Ltd. (100,0%)

(74) FORTEA LAGUNA, Juan José

(96) E14161923 27-03-2014

(97) EP2804361 19-07-2017

(11) **ES 2643601 T3**

(21) **E 14163492** (**3**)

(51) ***H01M 8/0282*** (2016.01)
H01M 8/0297 (2016.01)
H01M 8/2425 (2016.01)

H01M 8/04089 (2016.01)

H01M 8/124 (2016.01)

(54) **Junta de estanqueidad eléctricamente aislante de tres capas para una unidad de SOC**

CVE-BOPI-T2-20171123-00000067

(73) Haldor Topsøe A/S (100,0%)

(74) LEHMANN NOVO, María Isabel

(96) E14163492 04-04-2014

(97) EP2927999 26-07-2017

---

(11) **ES 2643592 T3**

(21) **E 14166883** (**0**)

(30) 03-05-2013 US 201313886506

(51) ***B29C 65/70*** (2006.01)
B29C 45/00 (2006.01)
B21D 53/00 (2006.01)
B29C 39/10 (2006.01)
A61B 17/00 (2006.01)
A61B 90/00 (2016.01)

B29L 31/26 (2006.01)

B29L 31/00 (2006.01)

B29C 65/08 (2006.01)

B29C 65/48 (2006.01)

B29C 65/54 (2006.01)

B29C 65/56 (2006.01)

B29C 65/00 (2006.01)

(54) **Método para ensamblar y sellar un instrumento quirúrgico eléctrico reutilizable**

(73) Covidien LP (100,0%)

(74) ELZABURU, S.L.P ,

(96) E14166883 02-05-2014

(97) EP2799212 13-09-2017

---

(11) **ES 2643594 T3**

(21) **E 14166960** (**6**)

(30) 24-07-2013 DE 102013214442

(51) ***A61M 5/32*** (2006.01)

(54) **Equipo médico de inyección**

(73) RAUMEDIC AG (100,0%)

(74) VALLEJO LÓPEZ, Juan Pedro

(96) E14166960 05-05-2014

(97) EP2829295 12-07-2017

---

(11) **ES 2643597 T3**

(21) **E 14167643** (**7**)

(30) 29-04-2008 CN 200810067047
02-06-2008 CN 200810108466

(51) ***H04L 29/06*** (2006.01)
H04L 5/00 (2006.01)
H04L 1/16 (2006.01)
H04L 1/18 (2006.01)
H04L 1/00 (2006.01)
H04L 5/02 (2006.01)
H04W 72/04 (2009.01)

(54) **Dispositivo y sistema para asignar canales ACK a usuarios**

(73) Huawei Technologies Co., Ltd. (100,0%)

(74) LEHMANN NOVO, María Isabel

(96) E14167643 01-04-2009

(97) EP2765755 30-08-2017

CVE-BOPI-T2-20171123-00000068

(11) **ES 2643603 T3**

(21) **E 14169680** (**7**)

(51) ***B66C 23/00*** (2006.01)

(54) **Grúa**

(73) EPSILON Kran GmbH. (100,0%)

(74) ELZABURU, S.L.P ,

(96) E14169680 23-05-2014

(97) EP2947038 12-07-2017

(11) **ES 2643598 T3**

(21) **E 14169945** (**4**)

(30) 31-05-2013 US 201361829639 P
25-06-2013 US 201313925970

(51) ***B29C 33/00*** (2006.01)
B29C 33/48 (2006.01)

(54) **Sellado y prueba de herramientas segmentadas**

(73) The Boeing Company (100,0%)

(74) CARVAJAL Y URQUIJO, Isabel

(96) E14169945 27-05-2014

(97) EP2808146 12-07-2017

(11) **ES 2643577 T3**

(21) **E 14170107** (**8**)

(51) ***A61F 13/532*** (2006.01)
A61F 13/535 (2006.01)
A61F 13/15 (2006.01)

(54) **Núcleo absorbente con diseño de material absorbente**

(73) The Procter & Gamble Company (100,0%)

(74) DEL VALLE VALIENTE, Sonia

(96) E14170107 27-05-2014

(97) EP2949299 02-08-2017

(11) **ES 2643607 T3**

(21) **E 14178413** (**2**)

(30) 25-07-2013 FR 1301792

(51) ***H04W 16/10*** (2009.01)
H04W 16/14 (2009.01)
H04L 5/00 (2006.01)

(54) **Procedimiento de gestión de las frecuencias de AF para utilización en banda ancha**

(73) Thales (100,0%)

(74) CARPINTERO LÓPEZ, Mario

(96) E14178413 24-07-2014

(97) EP2830342 19-07-2017

(11) **ES 2643602 T3**

(21) **E 14179931** (**2**)

(30) 31-03-2006 US 787837 P

(51) ***C07C 211/42*** (2006.01)
A61K 31/135 (2006.01)
A61P 25/00 (2006.01)

CVE-BOPI-T2-20171123-00000069

(54) **Aminas y quirales**

(73) Sunovion Pharmaceuticals Inc. (100,0%)

(74) SÁEZ MAESO, Ana

(96) E14179931 30-03-2007

(97) EP2816024 02-08-2017

---

(11) **ES 2643580 T3**

(21) **E 14181253** (**7**)

(30) 13-10-2013 US 201361890268 P

(51) ***E04H 4/08*** (2006.01)
E04H 4/10 (2006.01)
E04H 4/16 (2006.01)
E04H 4/06 (2006.01)

(54) **Cubierta de piscina con recogedor en borde delantero**

(73) Maytronics Ltd. (100,0%)

(74) ELZABURU, S.L.P ,

(96) E14181253 18-08-2014

(97) EP2860327 19-07-2017

---

(11) **ES 2643604 T3**

(21) **E 14182760** (**0**)

(30) 10-09-2010 KR 20100088707

(51) ***C07K 19/00*** (2006.01)
A61L 27/22 (2006.01)
A61L 27/12 (2006.01)
A61F 2/28 (2006.01)

(54) **Péptido que tiene la capacidad de regenerar tejido óseo y de unirse a apatita**

(73) Nano Intelligent Biomedical Engineering Corporation Co., Ltd. (100,0%)

(74) CARPINTERO LÓPEZ, Mario

(96) E14182760 09-03-2011

(97) EP2813516 19-07-2017

---

(11) **ES 2643582 T3**

(21) **E 14187466** (**9**)

(30) 20-02-2001 US 270252 P

(51) ***C12N 5/07*** (2010.01)
A61K 35/56 (2015.01)
C12N 5/0784 (2010.01)
A61K 35/14 (2015.01)
A61K 39/00 (2006.01)
A61K 39/39 (2006.01)

(54) **Antígeno de Drosophila artificial que presenta célula para preparar suspensión de células CD8 para su uso en el tratamiento del cáncer**

(73) Janssen Pharmaceuticals, Inc. (100,0%)

(74) IZQUIERDO BLANCO, María Alicia

(96) E14187466 19-02-2002

(97) EP2848255 23-08-2017

---

(11) **ES 2643578 T3**

(21) **E 14191183** (**4**)

(51) ***B60R 13/08*** (2006.01)
G10K 11/168 (2006.01)

(54) **Pieza embellecedora acústica ligera**

(73) Autoneum Management AG (100,0%)

CVE-BOPI-T2-20171123-00000070

(74) ELZABURU, S.L.P ,

(96) E14191183 30-10-2014

(97) EP3015314 23-08-2017

---

(11) **ES 2643579 T3**

(21) **E 14196949** (**3**)

(51) ***C22C 38/00*** (2006.01)
C22C 38/22 (2006.01)
C22C 38/24 (2006.01)
C22C 38/44 (2006.01)
C22C 38/46 (2006.01)
C21D 1/18 (2006.01)
C21D 1/25 (2006.01)
C21D 8/02 (2006.01)
C21D 9/02 (2006.01)
C21D 9/52 (2006.01)
C21D 1/56 (2006.01)
C21D 1/55 (2006.01)
C21D 6/00 (2006.01)
F01D 25/00 (2006.01)
F04B 39/10 (2006.01)

(54) **Tira de acero inoxidable para válvulas de aleta**

(73) voestalpine Precision Strip AB (100,0%)

(74) GARCÍA-CABRERIZO Y DEL SANTO, Pedro

(96) E14196949 09-12-2014

(97) EP3031942 12-07-2017

---

(11) **ES 2643581 T3**

(21) **E 14382226** (**0**)

(51) ***G02B 27/22*** (2006.01)

H04N 13/04 (2006.01)

(54) **Sistema de reproducción de imágenes estereoscópicas por proyección**

(73) Domínguez-Montes, Juan (100,0%)

(74) ARIAS SANZ, Juan

(96) E14382226 16-06-2014

(97) EP2957948 02-08-2017

---

(11) **ES 2643624 T3**

(21) **E 14712363** (**2**)

(30) 11-03-2013 BE 201300157

(51) ***B62J 1/08*** (2006.01)
B62J 7/02 (2006.01)
B62J 11/00 (2006.01)
B62K 3/00 (2006.01)
B62K 5/02 (2013.01)
B62K 7/04 (2006.01)
B62K 15/00 (2006.01)
B62K 5/025 (2013.01)

(54) **Sistema de soporte y bicicleta equipada con el sistema de soporte**

(73) N.g.M. Sprl (100,0%)

(86) PCT/IB2014/059586 10/03/2014

(87) WO14141039 18-09-2014

(96) E14712363 10-03-2014

(97) EP2969721 11-01-2017

---

(11) **ES 2643480 T3**

CVE-BOPI-T2-20171123-00000071

(21) **E 14712918** (**3**)

(30) 13-03-2013 US 201361779485 P

(51) ***C08G 75/00*** (2006.01)
B05D 3/02 (2006.01)
C08F 2/50 (2006.01)
C08J 7/04 (2006.01)
C08L 81/00 (2006.01)

(54) **Politioéteres curables por radiación con enlace a base de alquino**

(73) 3M Innovative Properties Company (100,0%)

(74) DEL VALLE VALIENTE, Sonia

(86) PCT/US2014/020587 05/03/2014

(87) WO14164103 09-10-2014

(96) E14712918 05-03-2014

(97) EP2970589 02-08-2017

---

(11) **ES 2643481 T3**

(21) **E 14725174** (**8**)

(30) 21-05-2013 CH 9882013
01-11-2013 CH 18432013

(51) ***A47J 37/07*** (2006.01)

(54) **Equipo para asar y cocer**

(73) Maurer, Martin (50,0%)

Wetzel AG (50,0%)

(74) CARPINTERO LÓPEZ, Mario

(86) PCT/EP2014/060332 20/05/2014

(87) WO14187820 27-11-2014

(96) E14725174 20-05-2014

(97) EP2999385 26-07-2017

---

(11) **ES 2643482 T3**

(21) **E 14730462** (**0**)

(30) 28-06-2013 EP 13174414

(51) ***C08G 18/48*** (2006.01)
C08G 18/66 (2006.01)
C08G 18/32 (2006.01)
C08G 18/40 (2006.01)

(54) **Cuerpos moldeados de poliuretano resistentes a la hidrólisis**

(73) BASF SE (100,0%)

(74) CARVAJAL Y URQUIJO, Isabel

(86) PCT/EP2014/061072 28/05/2014

(87) WO14206679 31-12-2014

(96) E14730462 28-05-2014

(97) EP3013879 12-07-2017

---

(11) **ES 2643483 T3**

(21) **E 14732322** (**4**)

(30) 20-06-2013 EP 13173074

(51) ***C11D 3/39*** (2006.01)
C11D 3/16 (2006.01)
C11D 17/00 (2006.01)
B01J 21/16 (2006.01)
B01J 31/18 (2006.01)
B01J 31/26 (2006.01)
B01J 31/22 (2006.01)

CVE-BOPI-T2-20171123-00000072

(54) **Catalizador de blanqueamiento y oxidación**

(73) Chemsenti Limited (100,0%)

(74) VALLEJO LÓPEZ, Juan Pedro

(86) PCT/GB2014/051819 13/06/2014

(87) WO14202954 24-12-2014

(96) E14732322 13-06-2014

(97) EP3011004 26-07-2017

---

(11) **ES 2643485 T3**

(21) **E 14747982** (**8**)

(30) 17-06-2013 IT MI20130992

(51) ***C07K 14/315*** (2006.01)
C12N 9/26 (2006.01)

(54) **Hialuronidasa bacteriana y proceso para su producción**

(73) Fidia Farmaceutici S.p.A. (100,0%)

(74) ELZABURU, S.L.P ,

(86) PCT/IB2014/062193 13/06/2014

(87) WO14203133 24-12-2014

(96) E14747982 13-06-2014

(97) EP3010932 19-07-2017

---

(11) **ES 2643516 T3**

(21) **E 14750306** (**4**)

(30) 17-07-2013 DE 102013107603

(51) ***B21C 37/20*** (2006.01)
B21D 15/04 (2006.01)
B21H 3/04 (2006.01)

(54) **Dispositivo para el mecanizado de una pieza de trabajo**

(73) ROLLWALZTECHNIK ABELE + HÖLTICH GMBH (100,0%)

(74) ARPE FERNÁNDEZ, Manuel

(86) PCT/EP2014/001938 16/07/2014

(87) WO15007386 22-01-2015

(96) E14750306 16-07-2014

(97) EP3021992 12-07-2017

---

(11) **ES 2643517 T3**

(21) **E 14786870** (**7**)

(30) 23-10-2013 EP 13189805

(51) ***C08G 64/34*** (2006.01)

(54) **Procedimiento para la preparación de polioletercarbonatos**

(73) Covestro Deutschland AG (100,0%)

(74) CARPINTERO LÓPEZ, Mario

(86) PCT/EP2014/072389 20/10/2014

(87) WO15059068 30-04-2015

(96) E14786870 20-10-2014

(97) EP3060596 20-09-2017

---

(11) **ES 2643486 T3**

(21) **E 14787225** (**3**)

(30) 04-10-2013 FR 1359654

(51) ***F21S 8/10*** (2006.01)

CVE-BOPI-T2-20171123-00000073

(54) **Dispositivo de iluminación de tabique abierto para desplazar la zona de impacto de rayos solares que atraviesan una lente**

(73) PSA Automobiles SA (100,0%)

(74) ELZABURU, S.L.P ,

(86) PCT/FR2014/052442 29/09/2014

(87) WO15049444 09-04-2015

(96) E14787225 29-09-2014

(97) EP3052854 13-09-2017

---

(11) **ES 2643548 T3**

(21) **E 14793477** (**2**)

(30) 06-11-2013 FR 1360851

(51) ***G21C 1/32*** (2006.01)
G21C 15/18 (2006.01)

(54) **Sistema de evacuación de la potencia de un núcleo de reactor de agua presurizada**

(73) Société Technique pour l'Energie Atomique Technicatome (100,0%)

(74) ELZABURU, S.L.P ,

(86) PCT/EP2014/072714 23/10/2014

(87) WO15067475 14-05-2015

(96) E14793477 23-10-2014

(97) EP3066668 30-08-2017

---

(11) **ES 2643537 T3**

(21) **E 14795630** (**4**)

(30) 07-11-2013 EP 13191922

(51) ***C12C 7/22*** (2006.01)
C12C 13/02 (2006.01)

(54) **Método para tratar un mosto en una caldera hirviendo**

(73) Anheuser-Busch InBev S.A. (100,0%)

(74) SÁEZ MAESO, Ana

(86) PCT/EP2014/074010 07/11/2014

(87) WO15067737 14-05-2015

(96) E14795630 07-11-2014

(97) EP3066185 30-08-2017

---

(11) **ES 2643538 T3**

(21) **E 14796778** (**0**)

(30) 14-11-2013 DE 102013112538

(51) ***H02S 50/00*** (2014.01)
G01R 31/42 (2006.01)
G01R 31/02 (2006.01)
H02M 7/48 (2007.01)
H02J 3/48 (2006.01)
H02J 3/38 (2006.01)

(54) **Procedimiento e inversor para determinar valores de capacidad de capacidades de una instalación de suministro de energía**

(73) SMA Solar Technology AG (100,0%)

(74) CARPINTERO LÓPEZ, Mario

(86) PCT/EP2014/074528 13/11/2014

(87) WO15071378 21-05-2015

(96) E14796778 13-11-2014

CVE-BOPI-T2-20171123-00000074

(97) EP3069158 19-07-2017

(11) **ES 2643539 T3**

(21) **E 14805716** (**9**)

(30) 06-11-2013 US 201361900702 P

(51) ***B01D 39/16*** (2006.01)

(54) **Filtro de profundidad soplado en estado fundido, procedimiento y máquina para su preparación**

(73) General Electric Company (100,0%)

(74) LEHMANN NOVO, María Isabel

(86) PCT/US2014/064125 05/11/2014

(87) WO15069765 14-05-2015

(96) E14805716 05-11-2014

(97) EP3065844 23-08-2017

(11) **ES 2643540 T3**

(21) **E 14824560** (**8**)

(30) 02-12-2013 PT 10733413

(51) ***A47J 31/36*** (2006.01)

(54) **Dispositivo de extracción de accionamiento simplificado y proceso de operación del mismo**

(73) Novadelta-Comércio e Industria de Cafés, S.A. (100,0%)

(74) ARIZTI ACHA, Monica

(86) PCT/PT2014/000068 02/12/2014

(87) WO15084199 11-06-2015

(96) E14824560 02-12-2014

(97) EP3081121 06-09-2017

(11) **ES 2643541 T3**

(21) **E 15000331** (**7**)

(30) 18-09-2008 AT 50108 U

(51) ***C12N 9/18*** (2006.01)
C12N 9/10 (2006.01)
C12P 7/06 (2006.01)
C12N 15/52 (2006.01)

(54) **Aditivo para la degradación enzimática de micotoxinas, así como uso del mismo**

(73) Erber Aktiengesellschaft (100,0%)

(74) ELZABURU, S.L.P ,

(96) E15000331 18-09-2009

(97) EP2896691 12-07-2017

(11) **ES 2643518 T3**

(21) **E 15166760** (**7**)

(30) 15-09-2014 KR 20140122242

(51) ***H01H 50/54*** (2006.01)
H01H 50/60 (2006.01)

(54) **Relé de un vehículo eléctrico**

(73) LSIS Co., Ltd. (100,0%)

(74) ARIAS SANZ, Juan

(96) E15166760 07-05-2015

(97) EP2996136 26-07-2017

CVE-BOPI-T2-20171123-00000075

(11) **ES 2643519 T3**

(21) **E 15189248** (**6**)

(30) 10-10-2014 IT TO20140816

(51) ***C03B 33/04*** (2006.01)
C03B 33/07 (2006.01)
C03B 33/033 (2006.01)

(54) **Método de corte de hoja de vidrio laminado**

(73) Bottero S.p.A. (100,0%)

(74) UNGRÍA LÓPEZ, Javier

(96) E15189248 09-10-2015

(97) EP3006413 02-08-2017

---

(11) **ES 2643542 T3**

(21) **E 15195463** (**3**)

(30) 03-12-2014 ES 201431791

(51) ***H05B 6/06*** (2006.01)

(54) **Dispositivo de campos de cocción y procedimiento para el funcionamiento de un campo de cocción**

(73) BSH Hausgeräte GmbH (100,0%)

(74) UNGRÍA LÓPEZ, Javier

(96) E15195463 19-11-2015

(97) EP3030041 13-09-2017

---

(11) **ES 2643543 T3**

(21) **E 15702589** (**1**)

(30) 17-01-2014 NL 2012106

(51) ***A23L 19/12*** (2016.01)
A23L 19/18 (2016.01)

(54) **Procedimiento de preparación de tiras de patata salteadas instantáneas**

(73) HZPC Holland B.V. (100,0%)

(74) CARPINTERO LÓPEZ, Mario

(86) PCT/NL2015/050023 15/01/2015

(87) WO15108417 23-07-2015

(96) E15702589 15-01-2015

(97) EP3104715 26-07-2017

---

(11) **ES 2643544 T3**

(21) **E 15706777** (**8**)

(30) 27-02-2014 DE 102014102606

(51) ***A61B 17/28*** (2006.01)
A61B 17/30 (2006.01)
A61B 90/00 (2016.01)

(54) **Instrumento microquirúrgico de sujeción y/o corte**

(73) Aesculap AG (100,0%)

(74) ARIZTI ACHA, Monica

(86) PCT/EP2015/053731 23/02/2015

(87) WO15128291 03-09-2015

(96) E15706777 23-02-2015

(97) EP3113699 16-08-2017

---

(11) **ES 2643545 T3**

CVE-BOPI-T2-20171123-00000076

(21) **E 15744340** (**9**)

(30) 09-04-2014 CH 549142014

(51) ***E01B 9/68*** (2006.01)

(54) **Almohadilla de caucho para rieles**

(73) Plastex SA (100,0%)

(74) ARIZTI ACHA, Monica

(86) PCT/IB2015/052250 26/03/2015

(87) WO15155623 15-10-2015

(96) E15744340 26-03-2015

(97) EP3129554 02-08-2017

(11) **ES 2643546 T3**

(21) **E 16151280** (**1**)

(30) 15-01-2015 IL 23673915

(51) ***H01Q 21/00*** (2006.01)
H01Q 21/06 (2006.01)
H01P 5/19 (2006.01)

(54) **Antena formada a partir de placas y procedimiento de fabricación**

(73) MTI Wireless Edge Ltd. (100,0%)

(74) CARPINTERO LÓPEZ, Mario

(96) E16151280 14-01-2016

(97) EP3048669 19-07-2017

(11) **ES 2643547 T3**

(21) **E 16155073** (**6**)

(30) 11-02-2015 DE 202015100668 U

(51) ***E06C 1/393*** (2006.01)

(54) **Dispositivo para asegurar una escalera de tijera en una posición desplegada**

(73) Hailo-Werk Rudolf Loh GmbH & Co. KG (100,0%)

(74) ELZABURU, S.L.P ,

(96) E16155073 10-02-2016

(97) EP3056654 16-08-2017

(11) **ES 2643562 T3**

(21) **E 16158107** (**9**)

(51) ***A61M 5/315*** (2006.01)

(54) **Inyector médico con émbolo giratorio de trinquete**

(73) Becton, Dickinson and Company (100,0%)

(74) ELZABURU, S.L.P ,

(96) E16158107 17-03-2011

(97) EP3050587 12-07-2017

(11) **ES 2643563 T3**

(21) **E 16161504** (**2**)

(30) 02-10-2015 JP 2015196514

(51) ***B23B 5/38*** (2006.01)
B23B 5/36 (2006.01)
B23B 3/26 (2006.01)

(54) **Método de corte para cara circunferencial interior o cara circunferencial exterior de trabajo**

(73) Matsuura Machinery Corporation (100,0%)

CVE-BOPI-T2-20171123-00000077

(74) UNGRÍA LÓPEZ, Javier

(96) E16161504 22-03-2016

(97) EP3150308 20-09-2017

PATENTES MODIFICADAS TRAS OPOSICIÓN (ART. 7 RD 2424/1986)

Las resoluciones que se insertan en este epígrafe no son definitivas en la vía administrativa, pudiendo interponerse contra las mismas, recurso de alzada en el plazo de un mes, ante el Sr. Director de la Oficina Española de Patentes y Marcas, O.A.

(11) **ES 2362974 T5**

(21) **E 08788195** (**9**)

(30) 23-07-2007 FR 0756669

(51) ***F17C 5/06*** (2006.01)

(54) **Procedimiento de llenado de un gas a presión en un depósito**

(73) L'AIR LIQUIDE SOCIÉTÉ ANONYME POUR L'ETUDE ET L'EXPLOITATION DES PROCÉDÉS GEORGES CLAUDE (100,0%)

(74) ELZABURU, S.L.P ,

(86) PCT/FR2008/050682 17/04/2008

(87) WO09013415 29-01-2009

(96) E08788195 17-04-2008

(97) EP2174057 16-03-2011

(11) **ES 2477232 T5**

(21) **E 11172109** (**8**)

(30) 21-06-2007 US 945488 P

(51) ***G01N 33/50*** (2006.01)
C07K 14/00 (2006.01)

(54) **Análisis de copolímeros**

(73) Momenta Pharmaceuticals, Inc. (100,0%)

(74) LEHMANN NOVO, María Isabel

(96) E11172109 19-06-2008

(97) EP2381254 19-07-2017

CVE-BOPI-T2-20171123-00000078

6. TRANSMISIONES DE INVENCIONES (CESIONES Y CAMBIOS DE NOMBRE)

CVE-BOPI-T2-20171123-00000079

LEY 24/2015

CESIONES

DEFECTOS EN LA SOLICITUD DE INSCRIPCIÓN DE CESIÓN (ART. 82.2 RP)

Conforme al artículo 82.2 del Reglamento de Ejecución de la Ley de Patentes, el solicitante dispone de un plazo de dos meses para subsanar los defectos o efectuar las alegaciones oportunas, indicándole que si así no lo hiciera se procederá a la denegación de la solicitud.

(21) **F 201730694**

(74) CARVAJAL Y URQUIJO, Isabel

201730694

RESOLUCIÓN SOBRE LA SOLICITUD DE INSCRIPCIÓN DE CESIÓN (ART. 82.5 RP)

Las resoluciones que se insertan en este epígrafe no son definitivas en la vía administrativa, pudiendo interponerse contra las mismas recurso de alzada, en el plazo de un mes, ante el/la Director/a de la Oficina Española de Patentes y Marcas, O.A.

(21) **F 201730701**

(74) ÁLVAREZ LÓPEZ, Sonia

Cesionario/s: ACLARA METERS LLC (100,0%);

Cedente/s: General Electric Company (100,0%);

Concedidos:
E 12153976 E12161900

Denegados:
E 96308666

(21) **F 201730703**

(74) SUGRAÑES MOLINÉ, Pedro

Cesionario/s: NHK Spring Co., Ltd. (50,0%);

Cedente/s: NHK International Corp. (50,0%);

Concedidos:
E 09711942

(21) **F 201730705**

(74) MIR PLAJA, Mireia

Cesionario/s: GRUPO INDUSTRIAL VICENTE CANALES S.L. (100,0%); ; GRUPO INDUSTRIAL VICENTE CANALES S.L. (100,0%);

Cedente/s: V.C. PATRIMONIAL, S.L. (100,0%); ; V.C. PATRIMONIAL,S.L. (100,0%);

Concedidos:
P 200101969 U201131253

(21) **F 201730708**

(74) SALVA FERRER, Joan

Cesionario/s: IMI SYSTEMS, LTD (100,0%);

Cedente/s: Israel Military Industries Ltd. (100,0%);

Concedidos:
E 10807673

(21) **F 201730790**

(74) GARCÍA-CABRERIZO Y DEL SANTO, Pedro

Cesionario/s: CARRIER CORPORATION (100,0%);

Cedente/s: CIPRIANI SCAMBIATORI SRL (100,0%);

CVE-BOPI-T2-20171123-00000080

Concedidos:
E 99107882

CAMBIOS DE NOMBRE

RESOLUCIÓN SOLICITUD DE CAMBIO DE NOMBRE DE TITULAR (ART. 82.5 RP)

Las resoluciones que se insertan en este epígrafe no son definitivas en la vía administrativa, pudiendo interponerse contra las mismas recurso de alzada, en el plazo de un mes, ante el/la Director/a de la Oficina Española de Patentes y Marcas, O.A.

(21) **F 201730702**

(74) LAZCANO GAINZA, Jesús

Concedidos:
E 08864168

(21) **F 201730794**

(74) PADIAL MARTÍNEZ, Ana Belén

Concedidos:
E 02015902 E05714165

CVE-BOPI-T2-20171123-00000081

8.
RESTABLECIMIENTO DE DERECHOS Y REHABILITACIÓN

CVE-BOPI-T2-20171123-00000082

LEY 11/86

RESTABLECIMIENTO DE DERECHOS

DESISTIMIENTO (ART. 48.2 RM Y D.A. 7ª RM)

Las resoluciones que se insertan en este epígrafe no son definitivas en la vía administrativa, pudiendo interponerse contra las mismas, recurso de alzada en el plazo de un mes, ante el/la Director/a de la Oficina Española de Patentes y Marcas, O.A.

(21) **U 201200130 (0)**

(22) **09-03-2010**

Fecha del desistimiento: 15-11-2017

CVE-BOPI-T2-20171123-00000083

9. AVISOS Y NOTIFICACIONES

CVE-BOPI-T2-20171123-00000084

PRÓRROGAS DE PLAZO

CONCESIÓN DE PRÓRROGA DE PLAZO

El plazo de contestación inicialmente otorgado al solicitante queda prorrogado en dos meses, contados a partir de la expiración del citado plazo de contestación.

(21) **E 09156987** (**1**)

(22) 31-03-2005

(74) ELZABURU, S.L.P ,

---

(21) **E 11722527** (**6**)

(22) 04-04-2011

(74) ISERN JARA, Jorge

---

(21) **E 11740546** (**4**)

(22) 08-02-2011

(74) IZQUIERDO BLANCO, María Alicia

---

(21) **E 14178981** (**8**)

(22) 14-07-2011

(74) PONS ARIÑO, Ángel

---

(21) **U 201700611** (**4**)

(22) 21-08-2017

---

(21) **U 201700619** (**X**)

(22) 23-08-2017

---

(21) **U 201700627** (**0**)

(22) 01-09-2017

CVE-BOPI-T2-20171123-00000085

10. RECTIFICACIONES

CVE-BOPI-T2-20171123-00000086

PATENTES

RECTIFICACIONES

(11) **ES 2642462 A2**

(21) **P 201500861**

(15) Con error en: 11
Lo correcto es:

(11) ES 2642462 A2

Con error en: 51
Lo correcto es:

(51) ***C02F 3/32*** (2006.01)
C02F 101/20 (2006.01)

---

(11) **ES 2613252 A2**

(21) **P 201531677**

(15) Con error en: 11
Lo correcto es:

(11) ES 2613252 A2

Con error en: 51
Lo correcto es:

(51) ***A61K 31/19*** (2006.01)

A61P 13/12 (2006.01)

---

(11) **ES 2642376 A1**

(21) **P 201600316**

(15) Con error en: 11
Lo correcto es:

(11) ES 2642376 A1

Con error en: 51
Lo correcto es:

(51) ***A21C 1/02*** (2006.01)

---

(11) **ES 2642463 A1**

(21) **P 201630626**

(15) Con error en: 11
Lo correcto es:

(11) ES 2642463 A1

Con error en: 51
Lo correcto es:

(51) ***A23L 17/60*** (2016.01)

A21D 2/00 (2006.01)
A21D 13/00 (2006.01)

---

(11) **ES 2613888 B1**

(21) **P 201631111**

(15) Con error en: 11
Lo correcto es:

(11) ES 2613888 B1

CVE-BOPI-T2-20171123-00000087

Con error en: 51
Lo correcto es:

(51) ***A61K 8/97*** (2017.01)
A61K 31/506 (2006.01)

A61K 31/58 (2006.01)
A61P 17/14 (2006.01)

---

(11) **ES 2606978 B1**

(21) **P 201631195**

(15) Con error en: 11
Lo correcto es:

(11) ES 2606978 B1

Con error en: 51
Lo correcto es:

(51) ***F04D 29/42*** (2006.01)

F04D 29/08 (2006.01)

---

(11) **ES 2613603 B1**

(21) **P 201631448**

(15) Con error en: 11
Lo correcto es:

(11) ES 2613603 B1

Con error en: 51
Lo correcto es:

(51) ***A61K 8/97*** (2017.01)
A61K 8/27 (2006.01)
A61K 8/29 (2006.01)
A61K 8/34 (2006.01)
A61K 8/92 (2006.01)
A61Q 17/04 (2006.01)

A61Q 19/00 (2006.01)

---

(11) **ES 2642617 A1**

(21) **P 201730698**

(15) Con error en: 11
Lo correcto es:

(11) ES 2642617 A1

Con error en: 51
Lo correcto es:

(51) ***G01D 11/24*** (2006.01)
G01K 1/08 8/27 (2006.01)

G01K 1/20 (2006.01)
E04H 1/12 (2006.01)

---

(11) **ES 2642464 A2**

(21) **P 201790009**

(15) Con error en: 11
Lo correcto es:

(11) ES 2642464 A2

Con error en: 51
Lo correcto es:

(51) ***B01D 61/00*** (2006.01)

CVE-BOPI-T2-20171123-00000088

C02F 1/28 (2006.01)
C02F 5/06 (2006.01)

(21) **P 201431967**

BOPI: 15-11-2017

Con error en: Omisión de datos en la publicación

Lo correcto es:
21 P201431967 (7)
22 30/12/2014
74 CARVAJAL Y URQUIJO, Isabel

(21) **P 201630636** (**X**)

(74) CARPINTERO LÓPEZ, Mario

BOPI: 17-11-2017

Acto: en el Título

Con error en: 54 - no aparece el Título

Lo correcto es: 54 - Tablero para mobiliario

(21) **P 201630945**

BOPI: 15-11-2017

Con error en: Omisión de datos en la publicación

Lo correcto es:
21 P201630945 (8)
22 11/07/2016
74 MARTÍN SANTOS, Victoria Sofia

(21) **P 201700497**

BOPI: 14-11-2017

Con error en: Omisión de datos en la publicación

Lo correcto es:
21 P201700497 (9)
22 31/03/2017

(21) **P 201730148**

BOPI: 13-11-2017

Con error en: Omisión de datos en la publicación

Lo correcto es:
21 P201730148 (5)
22 08/02/2017

(21) **P 201730407**

BOPI: 15-11-2017

Con error en: Omisión de datos en la publicación

Lo correcto es:
21 P201730407 (7)
22 23/03/2017
74 DE ELZABURU MÁRQUEZ, Alberto

MODELOS DE UTILIDAD

RECTIFICACIONES

(21) **U 201700549**

BOPI: 15-11-2017

Con error en: Omisión de datos en la publicación

CVE-BOPI-T2-20171123-00000089

Lo correcto es:
11 ES1189984 U
21 U 201700549 (5)
22 18/07/2017
43 21/08/2017
51 E01F 9/50 (2006.1)
54 Marca vial concebida a modo de línea guía
72 DIAZ DE RERIO GOMEZ DE SEGURA, JORGE ALBERTO
73 HERRERA MARTINEZ, RAFAEL
Nacionalidad: ES
Hondarribia, 2- 1. Izda.
Araba (ALAVA) ES
Código Postal: 01010
74 DIAZ DE RERIO GOMEZ DE SEGURA, JORGE ALBERTO
Fecha de concesión: 08/11/2017

21 **U 201700570**

BOPI: 15-11-2017

Con error en: Omisión de datos en la publicación

Lo correcto es:
11 ES 1190083 U
21 U 201700570 (3)
22 13/07/2017
43 21/08/2017
51 F21V 21/00 (2006.1), F21V 33/00 (2006.1)
54 Elemento decorativo con iluminación
72 REYES MORENO, CRISTIAN
73 REYES MORENO, CRISTIAN
Nacionalidad: ES
La Paz, N. 20
Antas (Almería) ES
Código Postal: 04628
74 REYES MORENO, CRISTIAN
Fecha de concesión: 08/11/2017

21 **U 201730386**

BOPI: 15-11-2017

Con error en: Omisión de datos en la publicación

Lo correcto es:
21 U201730386 (0)
22 31/03/2017
74 ARIZTI ACHA, Monica

21 **U 201730859**

BOPI: 15-11-2017

Con error en: Omisión de datos en la publicación

Lo correcto es:
11 ES 1190408 U
21 U 201730859 (5)
22 20/07/2017
43 24/08/2017
51 E05D 15/00 (2006.1)
54 Dispositivo evolucionado para el giro de paneles deslizantes
72 PLATA CARRETERO, VICTOR DAVID
73 C3 SYSTEMS, S.L.
Nacionalidad: ES
C/ Juan de Herrera, 34 Elche Parque Industrial
Elche (ALICANTE) ES
Código Postal: 03203
74 CAPITAN GARCIA, NURIA
Fecha de concesión: 08/11/2017

21 **U 201730907**

BOPI: 15-11-2017

Con error en: Omisión de datos en la publicación

CVE-BOPI-T2-20171123-00000090

Lo correcto es:
11 ES 1190333 U
21 U 201730907 (9)
22 28/07/2017
43 24/08/2017
54 Un equipo de medición del nivel de productos en un contenedor
72 ALMAZAN PELEATO, ROSA MARIA
73 RECUPERACIONS INDUSTRIALS URGELL, S.L.
Nacionalidad: ES
74 ALMAZAN PELEATO, ROSA MARIA
Fecha de concesión: 08/11/2017

SOLICITUDES DE PATENTES EUROPEAS CON EFECTOS EN ESPAÑA

RECTIFICACIONES

(11) **ES 2621220 T9**

(21) **E 13717555** (**0**)

(74) CARPINTERO LÓPEZ, Mario

(15) Folleto corregido: T3

Con error en: Reivindicaciones
Lo correcto es:

Reivindicaciones: Véase folleto en INVENES

(11) **ES 2627541 T8**

(21) **E 13718320** (**8**)

(74) ELZABURU SLP, .

(15) Folleto corregido: T3

Con error en: 73
Lo correcto es:

(73) UCB Biopharma SPRL (100,0%)
Nacionalidad: BE
Allée de la Recherche 60
1070 Brussels

(21) **E 03762224**

BOPI: 15-11-2017

Con error en: Omisión de datos en la publicación

Lo correcto es:
21 E03762224 (8)
22 30/06/2003
74 SALVA FERRER, Joan

(21) **E 10184598**

BOPI: 13-11-2017

Con error en: Omisión de datos en la publicación

Lo correcto es:
21 E10184598 (0)
22 28/10/2005
74 PONS ARIÑO, Ángel

(21) **E 11738294**

BOPI: 15-11-2017

Con error en: Omisión de datos en la publicación

Lo correcto es:
21 E11738294 (5)
22 15/06/2011
74 ELZABURU, S.L.P

CVE-BOPI-T2-20171123-00000091

(21) **E 12797228**

BOPI: 13-11-2017

Con error en: Omisión de datos en la publicación

Lo correcto es:
21 E12797228 (9)
22 08/06/2012
74 PONS ARIÑO, Ángel

---

(21) **E 13768513**

BOPI: 13-11-2017

Con error en: Omisión de datos en la publicación

Lo correcto es:
21 E13768513 (7)
22 28/03/2013
74 PONS ARIÑO, Ángel

---

(21) **E 13847453**

BOPI: 15-11-2017

Con error en: Omisión de datos en la publicación

Lo correcto es:
21 E13847453 (1)
22 21/10/2013
74 CANELA GIMÉNEZ, María Teresa

---

(21) **E 13866291**

BOPI: 13-11-2017

Con error en: Omisión de datos en la publicación

Lo correcto es:
21 E13866291 (1)
22 20/12/2013
74 PONS ARIÑO, Ángel

---

(21) **E 14002622**

BOPI: 13-11-2017

Con error en: Omisión de datos en la publicación

Lo correcto es:
21 E14002622 (0)
22 28/07/2014
74 LOZANO GANDIA, José

---

(21) **E 14152637**

BOPI: 15-11-2017

Con error en: Omisión de datos en la publicación

Lo correcto es:
21 E14152637 (6)
22 27/01/2014
74 CARVAJAL Y URQUIJO, Isabel

---

(21) **E 14738905**

BOPI: 13-11-2017

Con error en: Omisión de datos en la publicación

Lo correcto es:
21 E14738905 (0)
22 20/06/2014
74 ARIAS SANZ, Juan

---

(21) **E 14768223**

CVE-BOPI-T2-20171123-00000092

BOPI: 15-11-2017

Con error en: Omisión de datos en la publicación

Lo correcto es:
21 E14768223 (1)
22 14/03/2014
74 ELZABURU, S.L.P

CESIONES

RECTIFICACIONES

F 201730848

(74) BOTELLA REYNA, Antonio

BOPI: 21-11-2017

Acto: CESION

Con error en: CESIONARIO

Lo correcto es: SENVION GMBH

CVE-BOPI-T2-20171123-00000093