MINISTERIO DE INDUSTRIA,
ENERGÍA Y TURISMO

OFICINA ESPAÑOLA DE PATENTES
Y MARCAS

BOLETÍN OFICIAL
DE LA PROPIEDAD INDUSTRIAL

TOMO II: INVENCIONES

AÑO CXXXI Núm. 4972
27 DE JULIO DE 2017

ISSN: 1889-1292
NIPO: 073-16-004-8

Sumario

- Códigos de identificación de los números de solicitud II
- Códigos de identificación de los tipos de documentos (Norma ST.16 OMPI) II
- Códigos INID para la identificación de los datos bibliográficos (Norma ST.9 OMPI) III
- Abreviaturas de normativa IV
- Códigos normalizados de dos letras para la representación de estados, otras entidades y organizaciones intergubernamentales (Norma ST.3 OMPI) V

1. PATENTES 1
LEY 11/86 2
TRAMITACIÓN 2
HASTA LA PUBLICACIÓN DEL IET (ART 34.5 LP) 2
CONTINUACIÓN DE PROCEDIMIENTO (ART. 31.5 LP) 2
DEFECTOS EN ADMISIÓN A TRÁMITE(ART. 15.2 RP, ARTS. 5 Y 6.4 PLT Y REGLAS 2.1 Y 6.3 PLT) 2
DEFECTOS EN EL EXAMEN FORMAL Y TÉCNICO (ART 18.1 RP) 2
PUBLICACIÓN DE LA SOLICITUD (ART. 32.1 LP) 3
PUBLICACIÓN DEL INFORME SOBRE EL ESTADO DE LA TÉCNICA (ART. 34.5 LP) 9
PROCEDIMIENTO GENERAL DE CONCESIÓN 10
REANUDACIÓN PROCEDIMIENTO GENERAL DE CONCESIÓN (ART. 36.3 LP) 10
PROCEDIMIENTO CON EXAMEN PREVIO 11
OBJECIONES Y/U OPOSICIONES EXAMEN PREVIO (ART.39.6 LP) 11
REANUDACIÓN PROCEDIMIENTO CON EXAMEN PREVIO (ART. 36.3 LP) 11

RESOLUCIÓN 11
CONCESIÓN 11
CONCESIÓN CON EXAMEN PREVIO (ART. 40.1 LP) 11
DENEGACIÓN 12
DENEGACIÓN (ART.31.4 LP) 12
DESISTIMIENTO 12
DESISTIMIENTO (ART. 15.2 RP) 12
RETIRADA 13
INSCRIPCIÓN DE RETIRADA VOLUNTARIA (ART.43 LP) 13
RETIRADA DE LA SOLICITUD (ART. 33.3 LP) 13

LEY 24/2015 13
TRAMITACIÓN 13
HASTA LA PUBLICACIÓN DEL IET (LEY 24/2015) 13
DEFECTOS EN SOLICITUD DE REDUCCIÓN DE TASAS (ART. 105.2 RP) 13
CONCESIÓN REDUCCIÓN DE TASAS (ART. 105.4 RP) 13

2. MODELOS DE UTILIDAD 14
LEY 11/86 15
RESOLUCIÓN 15
CONCESIÓN 15
CONCESIÓN (ART. 47.3 RP) 15
CADUCIDAD 17
CADUCIDAD (ART. 116 LP) 17

LEY 24/2015 17
TRAMITACIÓN 17
HASTA LA PUBLICACIÓN DE LA SOLICITUD 17
DENEGACIÓN REDUCCIÓN DE TASAS (ART. 105.4 RP) 18
CONCESIÓN REDUCCIÓN DE TASAS (ART. 105.4 RP) 18
CONTINUACIÓN DE PROCEDIMIENTO Y PUBLICACIÓN DE LA SOLICITUD (ART. 60 RP) 18

RESOLUCIÓN 21
CONCESIÓN 21
CONCESIÓN (ART. 150 LP) 21

5. SOLICITUDES Y PATENTES EUROPEAS CON EFECTOS EN ESPAÑA (REAL DECRETO 2424/1986) 23
LEY 11/86 24
PROTECCIÓN DEFINITIVA 24
PROTECCIÓN DEFINITIVA (CAPÍTULO V RD 2424/1986) 24
PATENTES MODIFICADAS TRAS OPOSICIÓN (ART 7 RD 2424/1986) 62

7. EXPLOTACIÓN Y LICENCIAS 64
LEY 11/86 65
LICENCIAS DE PLENO DERECHO 65
INSCRIPCIÓN DEL OFRECIMIENTO (ART. 81 LP) 65

8. RESTABLECIMIENTO DE DERECHOS Y REHABILITACIÓN 66
LEY 11/86 67
REHABILITACIÓN 67
PUBLICACIÓN DE LA SOLICITUD (ART. 117.2 LP) 67

9. AVISOS Y NOTIFICACIONES 68
PRÓRROGAS DE PLAZO 69
CONCESIÓN DE PRÓRROGA DE PLAZO 69

CÓDIGOS DE IDENTIFICACIÓN DE LOS NÚMERO DE SOLICITUD

P Solicitud de patente

U Solicitud de modelo de utilidad

C Solicitud de certificado complementario de protección (CCP)

T Solicitud de topografía de un producto semiconductor

E Solicitud de patente europea

W Solicitud de patente internacional PCT

F Solicitud de transmisión de invenciones (cesión o cambio de nombre)

L Solicitud de licencia contractual de invenciones

CÓDIGOS DE IDENTIFICACIÓN DE LOS TIPOS DE DOCUMENTOS (NORMA ST.16 OMPI)

A1 Solicitud de patente con informe sobre el estado de la técnica
A2 Solicitud de patente sin informe sobre el estado de la técnica
A6 Patente de invención sin informe sobre el estado de la técnica
A8 Corrección de la primera página de la solicitud de patente
A9 Solicitud de patente corregida
R Informe sobre el estado de la técnica (publicado hasta el 04/01/2013, inclusive)
R1 Informe sobre el estado de la técnica (publicado a partir del 08/01/2013, inclusive)
R2 Mención a informe de búsqueda internacional
R8 Corrección de la primera página del informe sobre el estado de la técnica / Corrección de la mención a informe de búsqueda internacional
R9 Informe sobre el estado de la técnica corregido
B1 Patente de invención
B2 Patente de invención con examen
B4 Patente de invención modificada tras oposición
B5 Patente de invención limitada
B8 Corrección de la primera página de patente de invención
B9 Patente de invención corregida
U Solicitud de modelo de utilidad
U8 Corrección de la primera página de la solicitud de modelo de utilidad
U9 Solicitud de modelo de utilidad corregido
Y Modelo de utilidad
Y1 Modelo de utilidad modificado tras oposición
Y2 Modelo de utilidad limitado
Y8 Corrección de la primera página de modelo de utilidad / Corrección de la primera página de modelo de utilidad limitado
Y9 Modelo de utilidad corregido / Modelo de utilidad limitado corregido
T1 Traducción de reivindicaciones de solicitud de patente europea
T2 Traducción revisada de reivindicaciones de solicitud de patente europea
T3 Traducción de patente europea
T4 Traducción revisada de patente europea
T5 Traducción de patente europea modificada tras oposición
T6 Traducción de solicitud internacional PCT
T7 Traducción de patente europea modificada tras limitación
T8 Corrección de la primera página de la traducción de patente europea
T9 Traducción de patente europea corregida

CÓDIGOS INID PARA LA IDENTIFICACIÓN DE LOS DATOS BIBLIOGRÁFICOS (NORMA ST. 9 OMPI)

[10] Datos relativos a la identificación de la patente o CCP

11	Número de patente o CCP
12	Tipo de documento
15	Información sobre correcciones en la patente

[20] Datos relativos a la solicitud de patente o CCP

21	Número de solicitud
22	Fecha de presentación de la solicitud

[30] Datos relativos a la prioridad en virtud del Convenio de París o del Acuerdo sobre los Aspectos de los Derechos de Propiedad Intelectual relacionados con el Comercio (Acuerdo sobre los ADPIC)

31	Número asignado a las solicitudes de prioridad
32	Fecha de presentación de las solicitudes de prioridad

[40] Fechas de puesta a disposición del público

43	Fecha de publicación de un documento de patente no examinado y no concedido
45	Fecha de publicación de un documento de patente concedido en la fecha de publicación o con anterioridad
46	Fecha de publicación de la traducción de las reivindicaciones

[50] Información técnica

51	Clasificación Internacional de Patentes
54	Título de la invención
56	Lista de los documentos del estado anterior de la técnica
57	Resumen o reivindicación

[60] Referencias a otras patentes relacionados jurídicamente o por el procedimiento

61	Para una adición, número y fecha de presentación de la solicitud principal
62	Para una solicitud divisional, número y fecha de presentación de la solicitud principal
68	Para un CCP, número de solicitud y número de publicación de la patente base

[70] Información de las partes relacionadas con la patente o el CCP

71	Nombre del solicitante
72	Nombre del inventor
73	Nombre del titular
74	Nombre del agente/representante

[80][90] Datos relativos a convenios internacionales, excepto el Convenio de París, y a la legislación sobre CCP

86	Datos relativos a la presentación de la solicitud PCT, es decir, fecha de presentación internacional, número de solicitud internacional
87	Datos relativos a la publicación de la solicitud PCT, es decir, fecha de publicación internacional, número de publicación internacional
88	Fecha de publicación diferida del informe del estado de la técnica
92	Número y fecha de la primera autorización de comercialización en España
93	Número y fecha de la primera autorización de comercialización en la UE
94	Fecha límite de validez del CCP
95	El producto protegido por la patente de base para el que se ha solicitado o concedido un CCP o la prórroga del CCP
96	Datos correspondientes a la presentación de la solicitud europea, es decir, fecha de presentación y número de solicitud
97	Datos correspondientes a la publicación de la solicitud europea (o la patente europea, si ya ha sido concedida) es decir, fecha y número de publicación

ABREVIATURAS DE NORMATIVA

LP Ley 11/ 1986 de 20 de marzo, de patentes de invención y modelos de utilidad.

RP Real Decreto 10-10-1986, por el que se aprueba el Reglamento para la ejecución de la Ley 11/1986, de 20 de marzo, de Patentes.

LT Ley 11/1988, de 3 de mayo, de protección jurídica de las topografías de los productos semiconductores.

RT Real Decreto 1465/1988 por el que se aprueba el Reglamento para la ejecución de la Ley 11/1988, de protección jurídica de las topografías de los productos semiconductores.

RM Real Decreto 687/2002, de 12 de julio, por el que se aprueba el Reglamento para la ejecución de la Ley 17/2001, de 7 de diciembre, de marcas.

RD 1123/1995 Real Decreto 1123/1995, de 3 de julio, para la aplicación del Tratado de Cooperación en materia de Patentes, elaborado en Washington el 19 junio 1970.

RD 441/1994 Real Decreto 441/1994, de 11 de marzo, por el que se aprueba el reglamento de adecuación a la ley 30/1992, de Régimen Jurídico de las Administraciones Públicas y del Procedimiento Administrativo Común de los procedimientos relativos a la concesión, mantenimiento y modificación de los derechos de propiedad industrial

RD 2424/1986 Real Decreto 2424/1986, de 10 de octubre, relativo a la aplicación del Convenio sobre la concesión de Patentes Europeas hecho en Munich el 5 de octubre de 1973.

CPE-2000 Convenio 5 de octubre de 1973, sobre concesión de patentes europeas (versión consolidada tras la entrada en vigor del acta de revisión de 29 de noviembre de 2000).

R (CE) 469/2009 Reglamento (CE) nº 469/2009 del Parlamento Europeo y del Consejo, de 6 de mayo de 2009, relativo al certificado complementario de protección para los medicamentos.

R. CE 1610/96 Reglamento (CE) nº 1610/96 del Parlamento Europeo y del Consejo, 23 de julio de 1996 por el que se crea un certificado complementario de protección para los productos fitosanitarios.

PCT Tratado de Cooperación en materia de Patentes (PCT), de 19 de junio de 1970.

PLT Tratado sobre el Derecho de Patentes adoptado por la Conferencia Diplomática el 1 de junio de 2000.

CÓDIGOS NORMALIZADOS DE DOS LETRAS PARA LA REPRESENTACIÓN DE ESTADOS, OTRAS ENTIDADES Y ORGANIZACIONES INTERGUBERNAMENTALES (NORMA ST.3 OMPI)

http://www.wipo.int/export/sites/www/standards/es/pdf/03-03-01.pdf

1. PATENTES

CVE-BOPI-T2-20170727-00000001

LEY 11/86

TRAMITACIÓN

HASTA LA PUBLICACIÓN DEL IET (ART. 34.5 LP)

CONTINUACIÓN DE PROCEDIMIENTO (ART. 31.5 LP)

De acuerdo con lo previsto en el art. 25 del Reglamento de Ejecución de la Ley de Patentes (RD 2245/1986), para que el procedimiento de concesión continúe, el solicitante debe pedir, si no lo ha hecho todavía, la realización del informe sobre el estado de la técnica dentro de los plazos que señala el art. 27 de dicho Reglamento, indicándole que si así no lo hiciera, la solicitud se considerará retirada.

21 **P 201631660** (**8**)

22 22-12-2016

---

21 **P 201700180** (**5**)

22 02-03-2017

---

21 **P 201730523** (**5**)

22 31-03-2017

74 PONS ARIÑO, Ángel

DEFECTOS EN ADMISIÓN A TRÁMITE (ART. 24.1)III) PCT, ART. 15 RD 1123/1995, ARTS. 5 Y 6.4 PLT Y REGLAS 2.1 Y 6.3 PLT)

El solicitante dispone de un plazo de un mes para pagar la tasa de solicitud y de dos meses para subsanar otros defectos o efectuar las alegaciones oportunas, indicándole que si así no lo hiciera, la solicitud se considerará desistida.

21 **P 201700446** (**4**)

22 30-03-2017

74 CASAS FEU, Cristina

DEFECTOS EN EL EXAMEN FORMAL Y TÉCNICO (ART. 18.1 RP)

El solicitante dispone de un plazo de dos meses para subsanar los defectos o efectuar las alegaciones oportunas, indicándole que si así no lo hiciera, se procederá a la denegación de la solicitud.

21 **P 201600527** (**0**)

22 23-06-2016

---

21 **P 201631270** (**X**)

22 30-09-2016

74 MORGADES MANONELLES, Juan Antonio

---

21 **P 201700235** (**6**)

22 07-03-2017

---

21 **P 201700345** (**X**)

22 30-03-2017

74 FÚSTER OLAGUIBEL, Gustavo Nicolás

---

21 **P 201700435** (**9**)

CVE-BOPI-T2-20170727-00000002

22 29-03-2017

74 SALVA FERRER, Joan

---

21 **P 201700535** (**5**)

22 31-03-2017

PUBLICACIÓN DE LA SOLICITUD (ART. 32.1 LP)

Conforme a los arts. 26 y 29 del Reglamento para la ejecución de la Ley de Patentes, se ponen a disposición del público las solicitudes de patentes que a continuación se mencionan.

11 **ES 2627294 A2**

21 **P 201500331** (**2**)

22 07-04-2015

51 ***H04R 1/00*** (2006.01)

54 **Cartulina con convexidades para altavoz**

71 PORRAS VILA, F° Javier (100,0%)

57 La cartulina con convexidades para altavoz, es una superficie con forma troncocónica que se adhiere a un núcleo de hierro dulce que tiene una bobina a su alrededor. De esa superficie, que siempre es lisa, formamos semiesferas convexas (2), que van a multiplicar radialmente la vibración de las ondas que, a esta cartulina (4) le transmite el núcleo con bobina, de manera que aumenta el número de ondas vibrantes que se convierten en ondas sonoras, y, aumenta también su volumen.

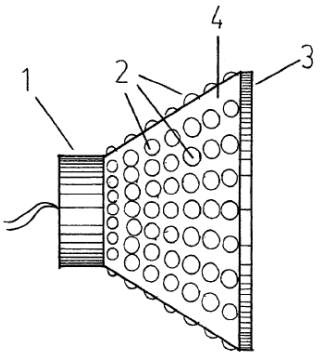

Figura n°1

---

11 **ES 2627307 A2**

21 **P 201600036** (**8**)

22 29-12-2015

51 ***B44D 2/00*** (2006.01)

54 **Procedimiento de paisajes reales pintados sobre piedra**

71 MUÑOZ RUBIO, María Josefa (100,0%)

57 Procedimiento de paisajes reales pintados sobre piedra.
Selección, recolección, estudio geológico y catalogación de rocas en entornos geográficos diversos.
Análisis visual de paisajes seleccionados y posterior adaptación al formato y características estáticas de las piedras elegidas, aprovechando las texturas, relieves y gamas cromáticas de las mismas como elementos compositivos de las obras. A continuación, nos disponemos al lavado con agua de la piedra seleccionada. Siguiendo el proceso explicado con anterioridad, trabajamos la obra con las pinturas y técnicas ya expuestas. Finalizamos el proceso con el espray protector. Colocamos la obra sobre elementos estructurales que garanticen la estabilidad, durabilidad y conservación de las obras, así como su adecuada exposición.
Las ventajas que tiene este tipo de obra de arte son, no sólo la visual, que directamente se observa al contemplar la obra en sí misma, sino la singularidad de trasladamos instantáneamente al lugar reflejado en ella. En distintas épocas del año y en periodos diferentes.
La característica más clara en la realización de estas obras de arte, es que cumple perfectamente una función estética.

---

11 **ES 2627295 A1**

21 **P 201600070** (**8**)

22 27-01-2016

51 ***B65F 7/00*** (2006.01)

CVE-BOPI-T2-20170727-00000003

A61B 50/36 (2016.01)
B65F 1/00 (2006.01)
B09B 3/00 (2006.01)
A61L 2/07 (2006.01)
B32B 27/32 (2006.01)

54 **Sistema de alojamiento de residuos sanitarios con abertura por esterilización**

71 STERIALE S.A. (100,0%)

74 DURÁN MOYA, Carlos

57 Sistema de alojamiento de residuos sanitarios con abertura por esterilización, que comprende un contenedor y una tapa, una bolsa de doble capa alojada en el interior del contenedor y un mecanismo de abertura y cierre de la tapa del contenedor; disponiendo el contenedor de un borde superior habilitado con rosca; y siendo la bolsa de doble capa compuesta de dos sub-bolsas alojada una dentro de la otra, estando ambas sub-bolsas (31, 32) soldadas por sus contornos laterales en su abertura, siendo una sub-bolsa interior y de material LPDE termoretráctil y siendo la otra sub-bolsa exterior y de material polipropileno de alta densidad HDPE; y presentando el mecanismo de abertura y cierre de la tapa del contenedor capacidad de su abertura y cierre según el calor experimentado en el interior del horno.

FIG.9

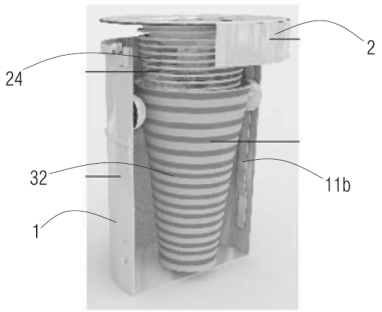

11 **ES 2627297 A1**

21 **P 201600104** (**6**)

22 27-01-2016

51 ***H02J 50/10*** (2016.01)

54 **Generador formado con una antena, un transformador, y, una batería**

71 PORRAS VILA, F° Javier (100,0%)

57 El generador formado con una antena, un transformador y una batería, es un sistema de inducción de energía eléctrica, susceptible de ser utilizado por cualquier vehículo que circule por la carretera, formado por una antena (1), un transformador (2-5), y, un mínimo de dos bobinas sitiadas en serie, una bobina (6) de cable de muchas espiras de cable estrecho, y, otra bobina (7) de pocas espiras de cable grueso, que se conectan, después, a una batería (8).

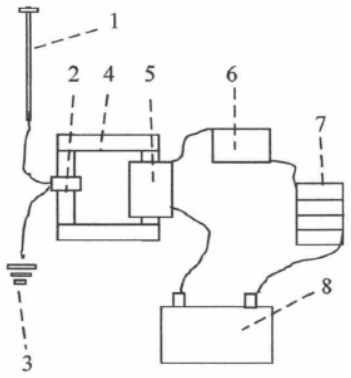

Figura nº 1

11 **ES 2627309 A2**

21 **P 201630028** (**0**)

CVE-BOPI-T2-20170727-00000004

22 15-01-2016

51 ***B27N 7/00*** (2006.01)

54 **PROCEDIMIENTO DE RECUBRIMIENTO DE PANELES Y MÁQUINA EMPLEADA PARA RECUBRIR LOS PANELES**

71 BARBERAN LATORRE, Jesus Francisco (100,0%)

74 VEIGA SERRANO, Mikel

57 Procedimiento de recubrimiento de paneles y máquina empleada para recubrir los paneles, comprendiendo el procedimiento las etapas de:
- limpiar la superficie superior, inferior, y los bordes laterales del panel,
- aplicar un material de relleno sobre cada borde lateral del panel, donde el material de relleno comprende etileno y vinilacetato,
- aplicar calor sobre el material de relleno para reactivarlo,
- alisar el material de relleno de los bordes laterales del panel mediante la aplicación de presión,
- aplicar un material de acabado sobre el material de relleno de los bordes laterales del panel,
- disponer un recubrimiento sobre al menos la superficie superior y los bordes laterales del panel, y
- alisar el recubrimiento.

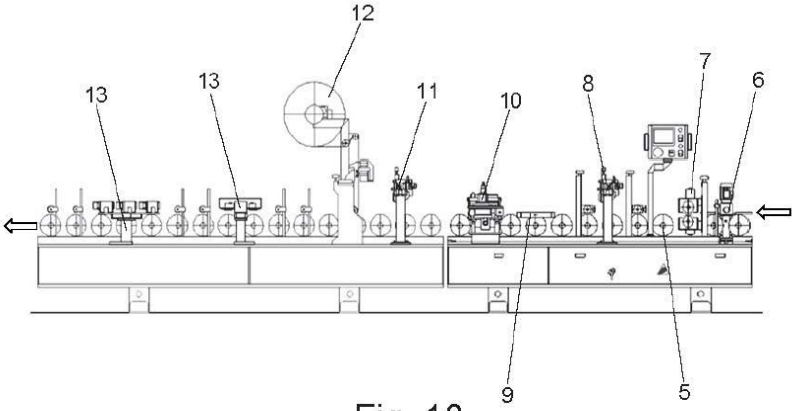

Fig. 10

11 **ES 2627311 A2**

21 **P 201630029** (**9**)

22 15-01-2016

51 ***H04W 52/00*** (2009.01)

54 **SISTEMA DE GESTIÓN ENERGÉTICA DE INFRAESTRUCTURAS DE TELECOMUNICACIÓN INALÁMBRICAS**

71 SABATER FRAU, Pedro (100,0%)

74 PONS ARIÑO, Ángel

57 Sistema de gestión energética de infraestructuras de telecomunicación inalámbricas.
La presente invención describe un sistema de gestión energética para gestionar y controlar de forma global y/o local infraestructuras de telecomunicaciones. Más concretamente, el sistema de gestión energética comprende unas estaciones de radio base con al menos una unidad de generación de energía renovable y que están vinculadas a una unidad de soporte eléctrico. Adicionalmente el sistema de gestión comprende: nodos centrales vinculados con las estaciones de radio-base, nodos de enlace vinculado con unos nodos centrales y un centro de procesado de datos vinculado con los nodos de enlace para realizar la gestión energética de las infraestructuras de telecomunicaciones.

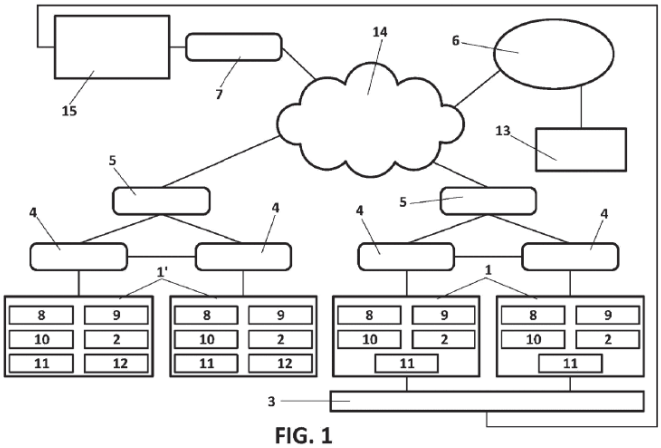

FIG. 1

CVE-BOPI-T2-20170727-00000005

11 **ES 2627296 A2**

21 **P 201630060** (**4**)

22 19-01-2016

51 ***F41B 11/00*** (2013.01)

54 **Sistema de carga de balines**

71 GAMO OUTDOOR, S.L. (100,0%)

74 MANRESA VAL, Manuel

57 Sistema de carga de balines.
Comprende una culata sobre la que se sujeta la cámara (2), un cañón (3) donde se sitúa la cámara del balín (5), un cargador (12) de balines (13) y unos medios de articulación (4), caracterizado porque comprende:
- una varilla elástica (6) con un tramo central (9) y dos extremos que se alojan a la cámara (2),
- un cuerpo (10) en donde se posiciona el tramo central (9) de la varilla elástica (6) con movimiento de avance y retroceso dentro de dicho cuerpo (10) y que está fijado al cañón (3), y
- un medio empujador (11), vinculado a la varilla elástica (6) y situado entre el balín (13) a cargar y la varilla elástica (6).

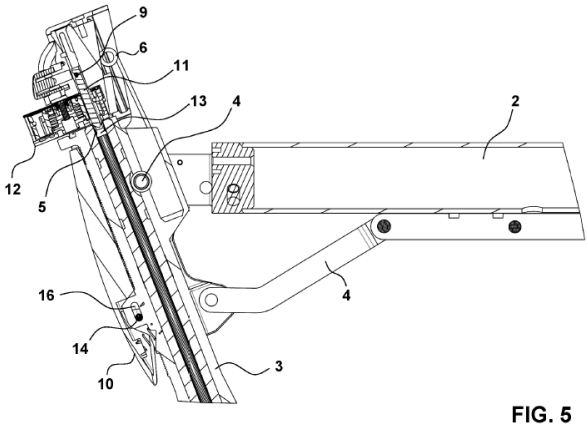

FIG. 5

11 **ES 2627331 A2**

21 **P 201630091** (**4**)

22 26-01-2016

51 ***B23Q 3/00*** (2006.01)

54 **Sistema y procedimiento de sujeción/desafijación de piezas a una máquina-herramienta por medio de un adhesivo reversible, y uso de dicho adhesivo reversible.**

71 Fresmak, S.A. (100,0%)

74 URÍZAR BARANDIARAN, Miguel Ángel

57 Sistema y procedimiento de sujeción/desafijación de piezas a una máquina-herramienta por medio de un adhesivo reversible, y uso de dicho adhesivo reversible.
El sistema consta de un dispositivo de sujeción (1) provisto de una superficie exterior (3) de contacto con la pieza (2) a mecanizar; disponiéndose en dicha superficie exterior (3) unas cavidades (5) en las que se aloja el adhesivo reversible (21), que es una mezcla de un material termoplástico semi-cristalino basado en poliésteres alifáticos con una resina epoxi.
Se efectúa la sujeción, procediendo a colocar la pieza a mecanizar (2) sobre la superficie exterior (3) del dispositivo de sujeción (1) y conectar los elementos de calentamiento (11) hasta que el adhesivo reversible (21) alcance aproximadamente la temperatura de 120°C.
Se efectúa la desafijación, conectando los elementos de calentamiento (11) hasta que el adhesivo reversible (21) alcance aproximadamente una temperatura de 50ºC quedando liberada la pieza mecanizada (2).

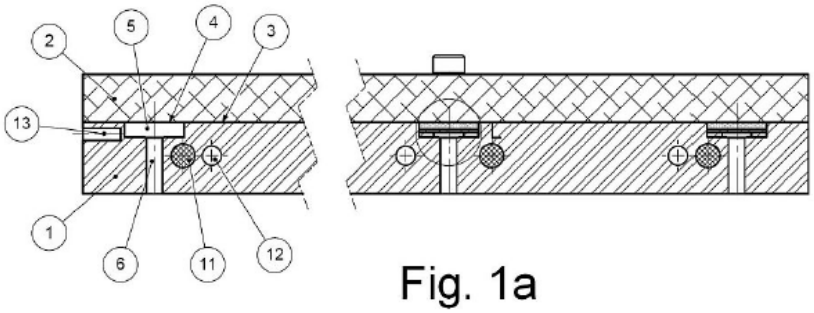

Fig. 1a

CVE-BOPI-T2-20170727-00000006

11 **ES 2627282 A1**

21 **P 201630092** (**2**)

22 26-01-2016

51 ***E02B 3/06*** (2006.01)
B63B 35/34 (2006.01)

54 **Método para montar/desmontar pantalanes fijos empleando una estructura flotante auto-portante; y estructura flotante auto-portante empleada en dicho método.**

71 Blue Management Harbours, S.L. (100,0%)

74 URÍZAR BARANDIARAN, Miguel Ángel

57 Método para montar/desmontar pantalanes fijos empleando una estructura flotante auto-portante.
Según el método, se dispone al menos un cable (C) en al menos uno de los laterales del pantalán para amarre provisional de embarcaciones (B); yendo este cable (C) unido mediante estructuras auxiliares (E) a los pilotes (P1) sobre los que se asienta la plataforma (P) del pantalán, y separado una cierta distancia (d) de dichos pilotes (P1).
Una estructura flotante (1) se desplaza a lo largo de la línea del pantalán. Esta estructura flotante (1) consta de un pórtico (1a) con flotadores (11) y medios para ir montando/desmontando sucesivas porciones modulares o trozos de la plataforma (P) del pantalán. El pórtico (1a), a su vez, escolta a una barcaza auxiliar (1b) en la que se depositan las porciones modulares o trozos de la plataforma (P) desmontada, o se almacenan las de la plataforma (P) que se va a montar.

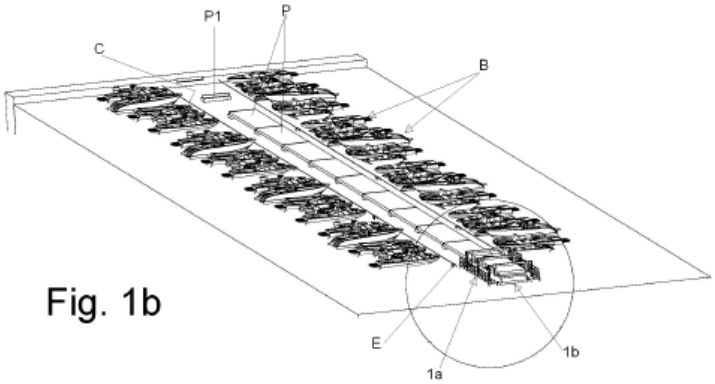

Fig. 1b

11 **ES 2627293 A1**

21 **P 201630093** (**0**)

22 26-01-2016

51 ***E06B 9/34*** (2006.01)
E06B 9/56 (2006.01)
E06B 9/165 (2006.01)

54 **PERSIANA MEJORADA**

71 LUXE PERFIL, S.L. (100,0%)

74 SOLER LERMA, Santiago

57 La invención se refiere a una persiana mejorada que comprende lamas orientables por rotación caracterizada porque la rotación de las lamas se produce gracias a que las lamas incorporan un eje finalizado en un piñón engranado con una cremallera de tal forma que el desplazamiento relativo de la lama respecto de la cremallera provoca la rotación de la misma, y en donde la lama presenta un retranqueo y un tope y se encuentra asociada a un buje de mayor grosor que la lama, estando el eje de la lama engranado a una pieza de cremallera unida a un trinquete cuya carrera puede ser bloqueada por acción de unas uñetas pivotantes.

CVE-BOPI-T2-20170727-00000007

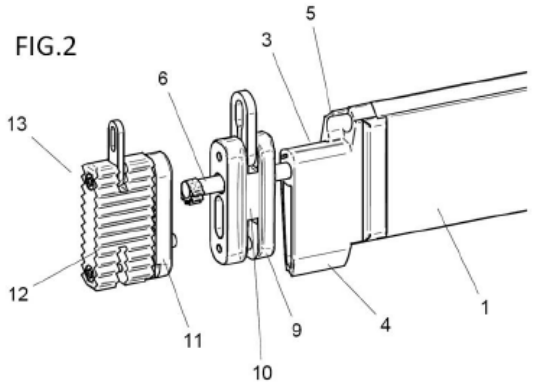

11 **ES 2627308 A1**

21 **P 201630094** (**9**)

22 26-01-2016

51 ***B64C 39/02*** (2006.01)
B64D 1/12 (2006.01)

54 **DISPOSITIVO DE CARGA ACOPLABLE A DRON**

71 CAÑADILLAS SANCHEZ, Juan Francisco (100,0%)

74 GARCÍA LÓPEZ, Eduardo

57 Dispositivo de carga acoplable a un dron diseñado para transportar pequeñas cargas, de una manera rápida y sencilla, que comprende una estructura (1) de fibra de carbono o similar, que se acopla al tren de aterrizaje de un dron (20); y donde dicha estructura (1) incorpora un chasis (2) donde se aloja un polipasto o similar (3) conectado con un motor eléctrico (8) que lo acciona, y donde dicho polipasto (3) lleva enrollado un hilo de kevlar (4), unido con unos imanes(5) que se unen a un mosquetón (6) encargado de unir y sujetar la carga (10) a transportar.

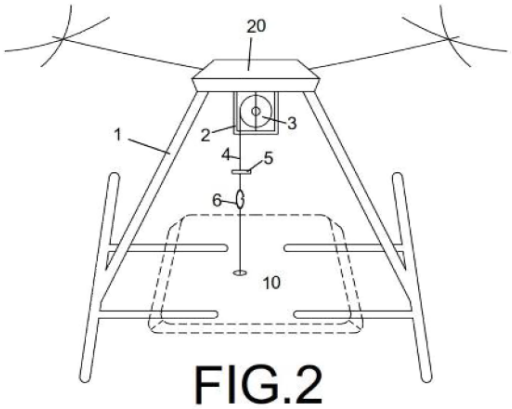

11 **ES 2627232 A1**

21 **P 201630095** (**7**)

22 26-01-2016

51 ***G06F 19/00*** (2011.01)
G05B 15/02 (2006.01)
G05B 19/02 (2006.01)
G01P 3/68 (2006.01)
B41J 2/00 (2006.01)

54 **MÉTODO Y SISTEMA PARA CONTROL DE DESPLAZAMIENTOS**

71 BARBERAN LATORRE, Jesus Francisco (100,0%)

74 VEIGA SERRANO, Mikel

57 Método para control de desplazamientos, y sistema para llevarlo a cabo, que comprende un desplazamiento de un elemento codificado (1), el cual a su vez comprende un patrón (1.A); visualización del elemento codificado (1) dentro de un campo de

CVE-BOPI-T2-20170727-00000008

visualización (2'); lectura y reconocimiento del patrón (1.A); establecer un primer punto de localización del patrón (1.A) en el campo de visualización (2'); establecer un segundo punto de localización del patrón (1.A) en el campo de visualización (2') transcurrido un tiempo predeterminado; determinar una velocidad de desplazamiento del patrón (1.A), siendo esta velocidad determinada según el primer punto de localización, el segundo punto de localización, un recorrido de desplazamiento seguido por el patrón (1.A) entre el primer punto y el segundo punto de localización, y el tiempo predeterminado transcurrido; y ajustar unos medios de tratamiento (6) de acuerdo a la velocidad de desplazamiento del patrón (1.A) determinada.

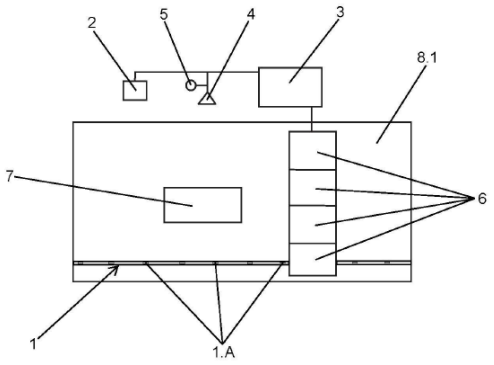

Fig. 2A

11 **ES 2627209 A1**

21 **P 201700462** (**6**)

22 31-03-2017

51 ***F24D 17/00*** (2006.01)

54 **Acumulador, sistema y procedimiento para proporcionar agua caliente sanitaria**

71 UNIVERSIDAD DE MÁLAGA (100,0%)

57 Acumulador, sistema y procedimiento para proporcionar agua caliente sanitaria. La invención describe un acumulador (2) para proporcionar agua caliente sanitaria que, además de los orificios de entrada/salida de agua habituales en un acumulador convencional, comprende un tercer orificio (26) de entrada/salida de aire dispuesto en un extremo superior del acumulador (2); un tercer orificio (27) de salida de agua caliente dispuesto en una porción inferior del acumulador (2); y unas sondas (28a, 28b, 28c) de nivel superior, intermedio e inferior. Gracias a esta configuración, un sistema (1) dotado de este acumulador (2) a efectos prácticos puede alternar entre un primer volumen completo cuando hay aporte térmico solar y un segundo volumen inferior al primero cuando no hay aporte térmico solar. Ello permite un importante ahorro energético.

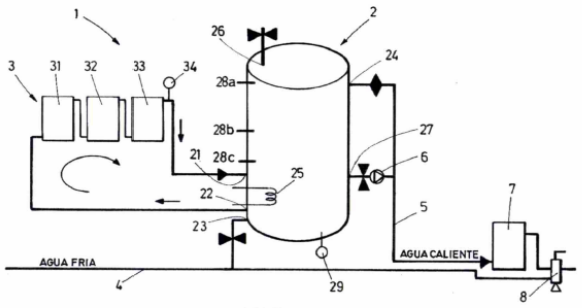

FIG.1

CVE-BOPI-T2-20170727-00000009

PUBLICACIÓN DEL INFORME SOBRE EL ESTADO DE LA TÉCNICA (ART. 34.5 LP)

Conforme a lo previsto en los artículos 36.3 y 39.2 de la Ley 11/1986, de 20 de marzo, de Patentes, se ponen a disposición del público los informes sobre el estado de la técnica que a continuación se mencionan. En consecuencia, queda interrumpido el procedimiento de concesión de patentes hasta la publicación de la reanudación del mismo (art. 39.2 Ley 11/1986, de 20 de marzo, de Patentes y artículos 1 y 2 de los Reales Decretos 812/2000, de 19 de mayo y 996/2001, de 10 de septiembre).

11 **ES 2627295 A1**

21 **P 201600070** (**8**)

71 STERIALE S.A. (100,0%)

74 DURÁN MOYA, Carlos

11 **ES 2627297 A1**

21 **P 201600104** (**6**)

71 PORRAS VILA, Fº Javier (100,0%)

11 **ES 2627282 A1**

21 **P 201630092** (**2**)

71 Blue Management Harbours, S.L. (100,0%)

74 URÍZAR BARANDIARAN, Miguel Ángel

11 **ES 2627293 A1**

21 **P 201630093** (**0**)

71 LUXE PERFIL, S.L. (100,0%)

74 SOLER LERMA, Santiago

11 **ES 2627308 A1**

21 **P 201630094** (**9**)

71 CAÑADILLAS SANCHEZ, Juan Francisco (100,0%)

74 GARCÍA LÓPEZ, Eduardo

11 **ES 2627232 A1**

21 **P 201630095** (**7**)

71 BARBERAN LATORRE, Jesus Francisco (100,0%)

74 VEIGA SERRANO, Mikel

11 **ES 2627209 A1**

21 **P 201700462** (**6**)

71 UNIVERSIDAD DE MÁLAGA (100,0%)

PROCEDIMIENTO GENERAL DE CONCESIÓN

REANUDACIÓN PROCEDIMIENTO GENERAL DE CONCESIÓN (ART. 36.3 LP)

Conforme a lo previsto en los artículos 2.2 y 2.3 del Real Decreto 812/2000, de 19 de mayo, y en el artículo 36.3 de la Ley 11/1986, de 20 de marzo, de Patentes, se pone en conocimiento general que, para las solicitudes de patente a continuación mencionadas, se reanuda el procedimiento general de concesión, abriéndose el plazo de dos meses para la presentación de observaciones al informe sobre el estado de la técnica.

11 **ES 2608254 A1**

21 **P 201500726** (**1**)

71 PEDRAJAS GÓMEZ, José Andrés (100,0%)

11 **ES 2608227 A1**

21 **P 201531429** (**6**)

71 FERNÁNDEZ RIVAS, Carolina (100,0%)

74 UNGRÍA LÓPEZ, Javier

11 **ES 2608203 A1**

21 **P 201531432** (**6**)

71 Servicio Andaluz de Salud (100,0%)

74 FÚSTER OLAGUIBEL, Gustavo Nicolás

CVE-BOPI-T2-20170727-00000010

11 **ES 2608253 A1**

21 **P 201531435** (**0**)

71 UNIVERSITAT DE GIRONA (100,0%)

74 CURELL AGUILÁ, Mireia

11 **ES 2623761 A1**

21 **P 201630015** (**9**)

71 CENTRO DE INVESTIGACION BIOMEDICA EN RED (10,0%)

Universitat de Les Illes Balears (90,0%)

74 CARPINTERO LÓPEZ, Mario

11 **ES 2613327 R1**

21 **P 201631497** (**4**)

71 Chr. Mayr GmbH + Co. KG (100,0%)

74 ARIAS SANZ, Juan

PROCEDIMIENTO CON EXAMEN PREVIO

OBJECIONES Y/U OPOSICIONES EXAMEN PREVIO (ART. 39.6 LP)

El solicitante dispone de un plazo de dos meses para contestar a las objeciones y/o las oposiciones, o modificar, si lo estima conveniente, la descripción y las reivindicaciones, indicándole que si así no lo hiciera, se procederá a la denegación de la solicitud.

11 **ES 2590537 A1**

21 **P 201530543** (**2**)

71 POSTIGO POZO, Sergio (100,0%)

74 DIÉGUEZ GARBAYO, Pedro

REANUDACIÓN PROCEDIMIENTO CON EXAMEN PREVIO (ART. 36.3 LP)

Conforme a lo previsto en los artículos 39.1 a 39.5 de la Ley 11/1986, de 20 de marzo, de Patentes, y en el artículo 4 del Real Decreto 812/2000, de 19 de mayo, se pone en conocimiento general que, para las solicitudes de patentes de invención a continuación mencionadas, se reanuda el procedimiento de concesión de patentes con examen previo, poniéndose a disposición del público, en su caso, las reivindicaciones modificadas, y abriéndose el plazo de dos meses para la presentación de oposiciones.

11 **ES 2611553 A1**

21 **P 201630964** (**4**)

71 UNIVERSIDAD POLITÉCNICA DE CARTAGENA (100,0%)

74 TEMIÑO CENICEROS, Ignacio

RESOLUCIÓN

CONCESIÓN

CONCESIÓN CON EXAMEN PREVIO (ART. 40.1 LP)

Conforme al artículo 31 del Reglamento de Ejecución de la Ley de Patentes (RD 2245/1986), se ponen a disposición del público los documentos de las patentes que a continuación se mencionan, pudiéndose efectuar la consulta prevista en el art. 31.4-octava del citado Reglamento. Las resoluciones que se insertan en este epígrafe no son definitivas en la vía administrativa, pudiendo interponerse contra las mismas, recurso de alzada en el plazo de un mes, ante el/la Director/a de la Oficina Española de Patentes y Marcas.

CVE-BOPI-T2-20170727-00000011

11 **ES 2589836 B2**

21 **P 201500341** (**X**)

22 11-05-2015

43 16-11-2016

51 ***B65G 1/10*** (2006.01)
B65G 1/12 (2006.01)

54 **Procedimiento para el almacenamiento automático y venta de productos contenidos en cajas en centro comercial y tienda**

73 DÍAZ MATESANZ, Nieves (100,0%)
Nacionalidad: ES
Plaza Madre de Dios, N°12, portal 2, 3°-D
JEREZ DE LA FRONTERA (Cádiz) ES
Código Postal: 11401

Fecha de concesión: 20-07-2017

57 La invención es un procedimiento para el almacenamiento automático y venta de productos contenidos en cajas. Queda englobado en el sector de la técnica vinculado a la robótica y la automatización.
A diferencia de otros procedimientos se adapta a las características arquitectónicas del inmueble, concretamente a las limitaciones representadas por la altura de los techos.
Se distinguen dos tipos de procedimiento:
Procedimiento 1. Procedimiento para el almacenamiento automático y venta de productos contenidos en cajas en inmuebles de uso comercial donde existe una limitación en altura.
Procedimiento 2. Procedimiento para el almacenamiento automático y venta de productos contenidos en cajas en inmuebles de uso comercial donde no existe una limitación en altura, el cual, además de las operaciones de almacenamiento, venta en el interior del inmueble y devolución en el interior del inmueble; contempla la opción de venta y devolución desde el exterior.

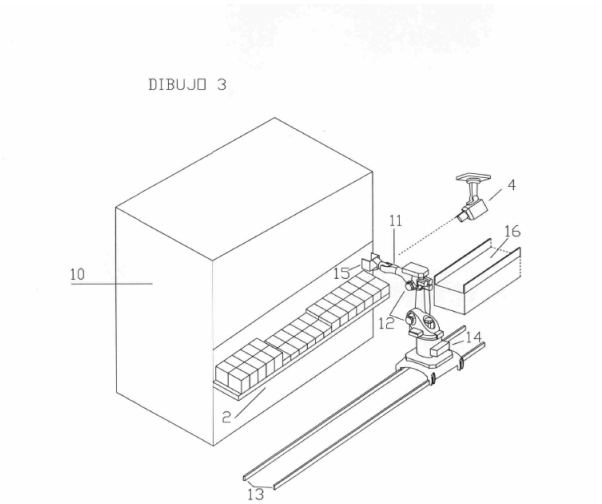

DENEGACIÓN

DENEGACIÓN (ART31.4 LP)

Las resoluciones que se insertan en este epígrafe no son definitivas en la vía administrativa, pudiendo interponerse contra las mismas, recurso de alzada en el plazo de un mes, ante el/la Director/a de la Oficina Española de Patentes y Marcas.

21 **P 201631649** (**7**)

22 21-12-2016

74 MOYA ALISES, Hipólito

DESISTIMIENTO

DESISTIMIENTO (ART. 15.2 RP)

Las resoluciones que se insertan en este epígrafe no son definitivas en la vía administrativa, pudiendo interponerse contra las mismas, recurso de alzada en el plazo de un mes, ante el/la Director/a de la Oficina Española de Patentes y Marcas.

21 **P 201700529** (**0**)

22 31-03-2017

74 ÁLVAREZ FLORES, Alberto

CVE-BOPI-T2-20170727-00000012

RETIRADA

INSCRIPCIÓN DE RETIRADA VOLUNTARIA (ART43 LP)

Las resoluciones que se insertan en este epígrafe no son definitivas en la vía administrativa, pudiendo interponerse contra las mismas, recurso de alzada en el plazo de un mes, ante el/la Director/a de la Oficina Española de Patentes y Marcas.

21 **P 201530740** (**0**)

22 27-05-2015

74 GONZÁLEZ MARTÍNEZ, Daniel

---

21 **P 201700039** (**6**)

22 29-12-2016

RETIRADA DE LA SOLICITUD (ART. 33.3 LP)

Las resoluciones que se insertan en este epígrafe no son definitivas en la vía administrativa, pudiendo interponerse contra las mismas, recurso de alzada en el plazo de un mes, ante el/la Director/a de la Oficina Española de Patentes y Marcas.

21 **P 201500905** (**1**)

22 17-12-2015

74 HERRERA DÁVILA, Álvaro

LEY 24/2015

TRAMITACIÓN

HASTA LA PUBLICACIÓN DEL IET

DEFECTOS EN SOLICITUD DE REDUCCIÓN DE TASAS (ART. 105.2 RP)

Conforme al artículo 105.2 del Reglamento de Ejecución de la Ley de Patentes el solicitante dispone de un plazo de dos meses para subsanar defectos o efectuar las alegaciones oportunas, indicándole que si así no lo hiciera se procederá a la denegación del reconocimiento del derecho a la reducción de tasas.

21 **P 201700641** (**6**)

22 21-06-2017

CONCESIÓN REDUCCIÓN DE TASAS (ART. 105.4 RP)

Las resoluciones que se insertan en este epígrafe no son definitivas en la vía administrativa, pudiendo interponerse contra las mismas recurso de alzada, en el plazo de un mes, ante el/la Director/a de la Oficina Española de Patentes y Marcas.

21 **P 201730647** (**9**)

22 29-04-2017

CVE-BOPI-T2-20170727-00000013

2. MODELOS DE UTILIDAD

CVE-BOPI-T2-20170727-00000014

LEY 11/86

RESOLUCIÓN

CONCESIÓN

CONCESIÓN (ART. 47.3 RP)

Conforme al art. 150 de la Ley de Patentes, se ponen a disposición del público los modelos de utilidad concedidos que a continuación se mencionan, pudiéndose efectuar la consulta prevista en el art. 47-3-g del Reglamento de ejecución de la citada Ley de Patentes. Las resoluciones que se insertan en este epígrafe no son definitivas en la vía administrativa, pudiendo interponerse contra las mismas, recurso de alzada en el plazo de un mes, ante el/la Director/a de la Oficina Española de Patentes y Marcas.

11 **ES 1182133 Y**

21 **U 201700179** (**1**)

22 20-03-2017

43 05-05-2017

51 ***A47G 25/58*** (2006.01)
E05B 69/02 (2006.01)

54 **Percha de seguridad polivalente**

73 RESINO BODAS, Santiago (100,0%)
Nacionalidad: ES
C/ Pedro de Alvarado 2 A 2 a
Leganes (Madrid) ES
Código Postal: 28911

Fecha de concesión: 21-07-2017

---

11 **ES 1182033 Y**

21 **U 201700229** (**1**)

22 30-03-2017

43 05-05-2017

51 ***E06B 5/12*** (2006.01)

54 **Dispositivo de seguridad para cerramientos**

73 PUERTAS ROPER S.L. (100,0%)
Nacionalidad: ES
Avda. de la Cerrada, 36
Maliaño (Cantabria) ES
Código Postal: 39600

74 VEIGA SERRANO, Mikel

Fecha de concesión: 21-07-2017

---

11 **ES 1182059 Y**

21 **U 201730266** (**X**)

22 15-03-2017

43 05-05-2017

51 ***E04B 1/86*** (2006.01)
E04F 13/075 (2006.01)

54 **PANEL ACÚSTICO**

73 GILABERT MIRABET, Llorenç (100,0%)
Nacionalidad: ES
Passatge Basset, 4
La Garriga (Barcelona) ES
Código Postal: 08530

CVE-BOPI-T2-20170727-00000015

74 MARQUÉS MORALES, Juan Fernando

Fecha de concesión: 21-07-2017

---

11 **ES 1182083 Y**

21 **U 201730276** (**7**)

22 15-03-2017

43 05-05-2017

51 ***B25B 13/00*** (2006.01)

54 **RETENEDOR DE TORNILLOS Y/O TUERCAS PARA LLAVES TUBULARES**

73 MARTINEZ CAMPO, Jesus Maria (50,0%)
SOCIEDAD LIMITADA DE HERRAMIENTAS ESPECIALES FORZA (50,0%)
Nacionalidad: ES Nacionalidad: ES
CALLE SAN MIGUEL DE ATXA, 24 CALLE SAN MIGUEL DE ATXA, 24
VITORIA-GASTEIZ VITORIA-GASTEIZ (Araba/Álava) (Araba/Álava) ES ES
Código Postal: 01010
Código Postal: 01010

74 DONOSO ROMERO, Jose Luis

Fecha de concesión: 21-07-2017

---

11 **ES 1182034 Y**

21 **U 201730284** (**8**)

22 16-03-2017

43 05-05-2017

51 ***B65D 6/24*** (2006.01)
B65F 1/16 (2006.01)

54 **CONTENEDOR PARA RECOGIDA DE TUBOS FLUORESCENTES RECTOS USADOS**

73 ASOCIACION AMBILAMP, S.C. (100,0%)
Nacionalidad: ES
Príncipe de Vergara, 108, Planta 11
Madrid (Madrid) ES
Código Postal: 28002

74 SALIS, Eli

Fecha de concesión: 21-07-2017

---

11 **ES 1182035 Y**

21 **U 201730286** (**4**)

22 16-03-2017

43 05-05-2017

51 ***A47K 11/06*** (2006.01)

54 **DISPOSITIVO HIGIÉNICO PARA MASCOTAS.**

73 GIRALDO ALZATE, Marielly (100,0%)
Nacionalidad:
c/ Nápoles 255 2° 2ª
Barcelona (Barcelona) ES
Código Postal: 08037

74 ESPIELL VOLART, Eduardo María

Fecha de concesión: 21-07-2017

---

11 **ES 1182108 Y**

21 **U 201730483** (**2**)

22 21-03-2017

43 05-05-2017

51 ***E03B 3/28*** (2006.01)

54 **Equipo optimizado para la captura de agua atmosférica**

CVE-BOPI-T2-20170727-00000016

73 Natural Aqua Canarias SL (33,3%)
DE LA MORENA VEGA , Maria Ignacia (33,3%)
SANCHEZ RECIO , Carlos Angel (33,3%)
Nacionalidad: ES Nacionalidad: ES Nacionalidad: ES
EL CHORRO 56, VISTABELLA El Chorro,56 EL CHORRO 56
SAN CRISTOBAL DE LALAGUNA SAN CRISTOBAL DE LA LAGUNA SAN CRISTOBAL DE LA LAGUNA (Tenerife) (Tenerife) (Tenerife) ES ES ES
Código Postal: 38320
Código Postal: 38320
Código Postal: 38320

74 ALESCI NARANJO, Paola

Fecha de concesión: 21-07-2017

CADUCIDAD

CADUCIDAD (ART. 116.2 LP)

Las resoluciones que se insertan en este epígrafe no son definitivas en la vía administrativa, pudiendo interponerse contra las mismas, recurso de alzada en el plazo de un mes, ante el/la Director/a de la Oficina Española de Patentes y Marcas.

11 **ES 1065290 Y**

21 **U 200700817** (**3**)

22 20-04-2007

54 **PAÑAL ABSORBENTE PARA INCONTINENCIA**

73 ARBORA & AUSONIA, S.L.U.

74 GÓMEZ-ACEBO Y DUQUE DE ESTRADA, Ignacio

Fecha de incorporación al dominio público: 21-04-2017

Motivo de caducidad: Por expiración de vida legal

11 **ES 1065295 Y**

21 **U 200700822** (**X**)

22 20-04-2007

54 **DISPOSITIVO SEPARADOR DE HIDROCARBUROS Y AGUA RECICLABLE EN ESTACIONES DE LAVADO.**

73 QMESUN, S.L.

74 URÍZAR ANASAGASTI, Jesús María

Fecha de incorporación al dominio público: 21-04-2017

Motivo de caducidad: Por expiración de vida legal

11 **ES 1074520 Y**

21 **U 201000959** (**2**)

22 21-09-2010

54 **BLOQUE MACIZO DE PASTA DE YESO O ESCAYOLA CON MACHIHEMBRADO TRAPEZOIDAL Y BISELADO EN SUS ARISTAS PERIMETRALES, PARA LA CONSTRUCCION DE TABIQUERIA INTERIOR Y MOLDES PARA SU FABRICACION**

73 MORENO FERNANDEZ, Jose Luis

Fecha de incorporación al dominio público: 22-09-2012

Motivo de caducidad: Falta de pago de tercera anualidad

LEY 24/2015

TRAMITACIÓN

HASTA LA PUBLICACIÓN DE LA SOLICITUD

CVE-BOPI-T2-20170727-00000017

CONCESIÓN REDUCCIÓN DE TASAS (ART. 105.4 RP)

Las resoluciones que se insertan en este epígrafe no son definitivas en la vía administrativa, pudiendo interponerse contra las mismas recurso de alzada, en el plazo de un mes, ante el/la Director/a de la Oficina Española de Patentes y Marcas.

21 **U 201700470** (**7**)

22 07-06-2017

---

21 **U 201730592** (**8**)

22 22-05-2017

74 DÍAZ NUÑEZ, Joaquín

---

21 **U 201730855** (**2**)

22 19-07-2017

74 CURELL AGUILÁ, Mireia

DENEGACIÓN REDUCCIÓN DE TASAS (ART. 105.4 RP)

El solicitante dispone de un plazo de diez días para pagar el importe total de las tasas devengadas, indicándole que si así no lo hiciera la solicitud se considerará desistida. Las resoluciones que se insertan en este epígrafe no son definitivas en la vía administrativa, pudiendo interponerse contra las mismas recurso de alzada, en el plazo de un mes, ante el/la Director/a de la Oficina Española de Patentes y Marcas.

21 **U 201700463** (**4**)

22 31-05-2017

---

21 **U 201700505** (**3**)

22 02-06-2017

---

21 **U 201700507** (**X**)

22 02-06-2017

CONTINUACIÓN DE PROCEDIMIENTO Y PUBLICACIÓN DE LA SOLICITUD (ART. 60 RP)

Conforme al art. 60 del Reglamento de Ejecución de la Ley de Patentes, se notifica a los interesados la resolución favorable a la continuación del procedimiento y se pone a disposición del público las solicitudes de modelos de utilidad que a continuación se mencionan. Cualquier persona podrá oponerse a la protección solicitada en el plazo de dos meses a partir de la presente publicación (art. 61 del mencionado Reglamento).

11 **ES 1188783 U**

21 **U 201730823** (**4**)

22 10-07-2017

51 ***A47K 11/10*** (2006.01)

54 **ESCOBILLA CON DEPÓSITO INCORPORADO**

71 SANCHEZ JURADO, Alfonso Aleixandre (100,0%)

74 GONZÁLEZ LÓPEZ-MENCHERO , Álvaro Luis

57 1. Escobilla con depósito incorporado caracterizada porque comprende un mango largo (1) perforado interiormente a lo largo de su longitud y que dispone en uno de sus extremos de una agrupación de cerdas perforadas (2) duras situadas alrededor del mismo y que adoptan una forma redondeada en la punta, donde además sobre el extremo superior del mango se dispone un depósito (3) asociado con un pulverizador (4).
2. Escobilla con depósito incorporado según la reivindicación 1 caracterizada porque entre el mango (1) y el depósito (3) se dispone una pieza adaptadora (5).
3. Escobilla con depósito incorporado según la reivindicación 1 caracterizada porque el depósito (3) en su extremo de conexión con el extremo superior del mango (1) adopta una forma ergonómica adaptable a la mano.

CVE-BOPI-T2-20170727-00000018

4. Escobilla con depósito incorporado según la reivindicación 1 o 2 o 3 caracterizada porque el conjunto de mango perforado (1) y cerdas perforadas (3) es desmontable respecto del depósito (3) a través de un orificio (6) provisto en el depósito (3) y que sirve para relleno del depósito (3) con un fluido desinfectante.

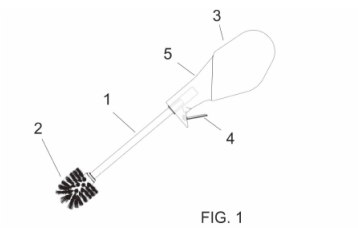

FIG. 1

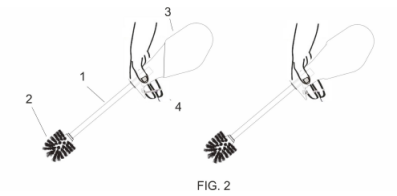

FIG. 2

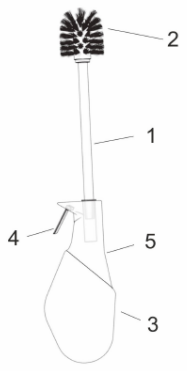

FIG. 3

11 **ES 1188809 U**

21 **U 201730827** (**7**)

22 11-07-2017

51 ***B25J 9/00*** (2006.01)
B65D 19/38 (2006.01)

54 **PINZA PARA MANIPULAR ELEMENTOS TUBULARES**

71 MANDRILADORA ALPESA, S.L. (100,0%)

74 UNGRÍA LÓPEZ, Javier

57 1. Pinza para manipular elementos tubulares, caracterizada porque:
- comprende un primer módulo de sujeción (5) configurado para sujetar un primer cuerpo tubular (7) por su cara interna y un segundo módulo de sujeción (6) configurado para sujetar un segundo cuerpo tubular (8) por su cara interna;
- los dos módulos de sujeción (5, 6) comprenden unos primeros mandriles (9) y unos segundos mandriles (10), respectivamente, que son equidistantes de una dirección axial central (11) de una estructura soporte (2) de la pinza (1);
- unos primeros actuadores lineales (12) y unos segundos actuadores lineales (13) que están configurados para desplazar en direcciones radiales los primeros mandriles (9) y los segundos mandriles (10);
donde la pinza está configurada para sujetar simultáneamente el primer cuerpo tubular (7) y el segundo cuerpo tubular (8) en posiciones coaxiales distanciadas entre sí.
2. Pinza para manipular elementos tubulares, según la reivindicación 1, caracterizada porque los mandriles (9, 10) comprenden unas placas curvadas (9a, 10a) y unas placas de guiado (9b, 10b) a través de las cuales se acoplan dichos mandriles (9, 10) a la estructura soporte (2) de la pinza (1).
3. Pinza para manipular elementos tubulares, según una cualquiera de las reivindicaciones anteriores, caracterizada porque los actuadores lineales (12, 13) comprenden unos émbolos que están acoplados en unos orificios radiales ubicados en unos primeros cuerpos (14) y unos segundos cuerpos (15) que son solidarios a la estructura soporte (2) de la pinza (1).
4. Pinza para manipular elementos tubulares, según una cualquiera de las reivindicaciones anteriores, caracterizada porque el segundo módulo de sujeción (6) está ubicado en una parte extrema de la pinza (1), mientras que el primer módulo de sujeción (5) está ubicado en una parte intermedia de dicha pinza (1).
5. Pinza para manipular elementos tubulares, según una cualquiera de las reivindicaciones anteriores, caracterizada porque los primeros mandriles (9) y los segundos mandriles (10) incluyen unos bordes de ataque achaflanados (17, 18) configurados para facilitar el inicio de un acoplamiento axial relativo entre dichos mandriles (9, 10) y los cuerpos tubulares (7, 8).
6. Pinza para manipular elementos tubulares, según una cualquiera de las reivindicaciones anteriores, caracterizada porque los primeros mandriles (9) comprenden unos escalonamientos exteriores (16) que separan unas primeras partes con dimensiones acordes con un contorno cerrado delimitado por la cara interna del primer cuerpo tubular (7), y unas segundas partes con dimensiones acordes con un contorno cerrado delimitado por la cara interna del segundo cuerpo tubular (8); donde las segundas partes de los primeros mandriles (9) están destinadas para complementar la sujeción del segundo cuerpo tubular (8).
7. Pinza para manipular elementos tubulares, según la reivindicación 2, caracterizada porque las placas curvadas (9a, 10a) de los mandriles (9, 10) tienen unas caras exteriores que incluyen unas superficies rugosas (20, 21) que están configuradas para mejorar el agarre y sujeción de los cuerpos tubulares (7, 8).
8. Pinza para manipular elementos tubulares, según la reivindicación 2, caracterizada porque las placas curvadas (9a, 10a) de los mandriles (9, 10) tienen unas caras exteriores que incluyen unas hendiduras (22, 23) que están configuradas para insertar en ellas unas tiras de material elastómero para mejorar el agarre y sujeción de los cuerpos tubulares (7, 8).

CVE-BOPI-T2-20170727-00000019

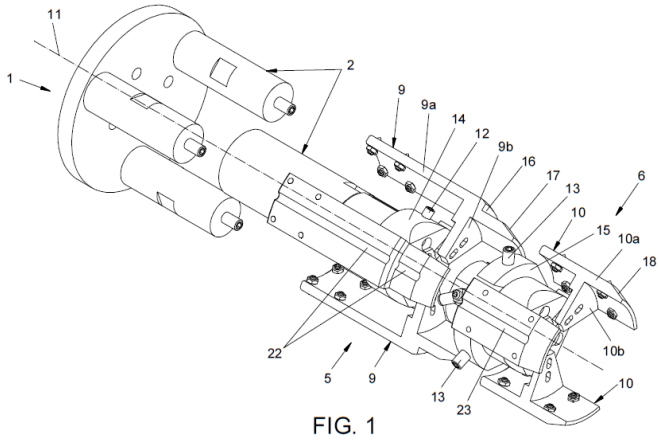

FIG. 1

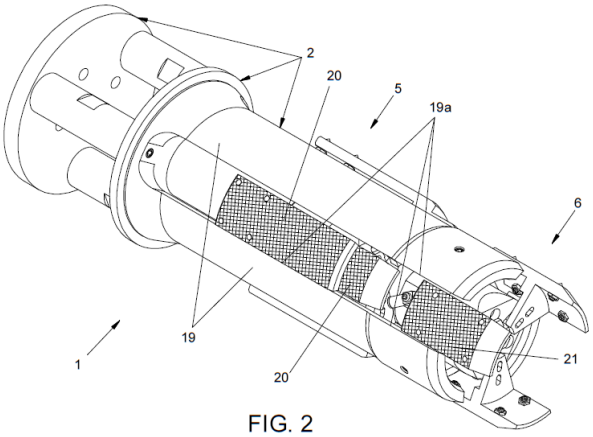

FIG. 2

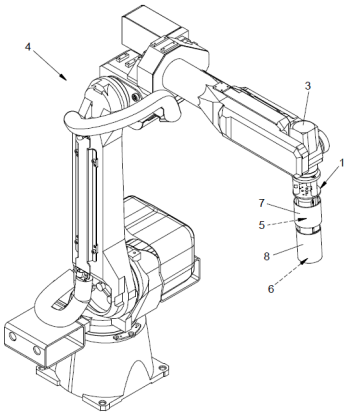

FIG. 3

11 **ES 1188808 U**

21 **U 201730833** (**1**)

22 12-07-2017

51 ***B65D 17/28*** (2006.01)

54 **CONTENEDOR PARA ALOJAR PRODUCTOS**

71 ASESORAMIENTO Y GESTION START UP, S.L. (100,0%)

74 VEIGA SERRANO, Mikel

57 1. Contenedor para alojar productos, que comprende:
- una pared inferior (1), una pared trasera (2), una pared superior (3) y una pared frontal (4) para definir un contorno perimetral con unos lados abiertos;
- unas paredes laterales (5) para cerrar los lados abiertos del contorno perimetral siendo definido un espacio volumétrico en el que son alojables los productos, extendiéndose las paredes laterales (5) desde bordes opuestos de la pared frontal (4);
caracterizado porque adicionalmente comprende:
- una línea de rotura (10) extendida en cada una de las paredes laterales (5) de forma que son definibles una parte interna (5.1) y una parte externa (5.2),
tal que las líneas de rotura (10) están configuradas para establecer una separación de la parte interna (5.1) y la parte externa (5.2) entre sí.
2. Contenedor según la reivindicación 1, caracterizado porque las líneas de rotura (10) comprenden unos troqueles (10.1) para debilitar estructuralmente las paredes laterales (5).
3. Contenedor según la reivindicación 2, caracterizado porque los troqueles (10) están distribuidos de acuerdo a dos alineaciones paralelas entre sí en cada una de las paredes laterales (5) de forma que una porción (10.2) es desprendible de la pared lateral (5).
4. Contenedor según una cualquiera de las reivindicaciones anteriores, caracterizado porque adicionalmente comprende unas pestañas (7) que se extienden desde bordes opuestos de la pared trasera (2) para adhesión de las partes externas (5.2) de las paredes laterales (5).
5. Contenedor según la reivindicación 4, caracterizado porque adicionalmente comprende una marca de rotura (11) extendida en cada una de las pestañas (7) de forma que son definibles una porción interna (7.1) y una porción externa (7.2).
6. Contenedor según la reivindicación 5, caracterizado porque las marcas de rotura (11) comprenden unas perforaciones (11.1) para debilitar estructuralmente las pestañas (7).
7. Contenedor según la reivindicación 6, caracterizado porque las perforaciones (11.1) están dispuestas según una distribución lineal en cada una de las pestañas (7).
8. Contenedor según la reivindicación 6 o 7, caracterizado porque estando definido el espacio volumétrico las perforaciones (11.1) quedan solapadas superpuestas por una de las alineaciones de los troqueles (10.1).

CVE-BOPI-T2-20170727-00000020

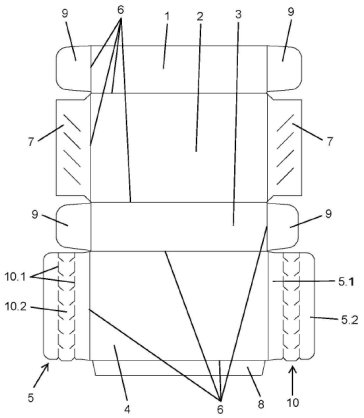

Fig. 1

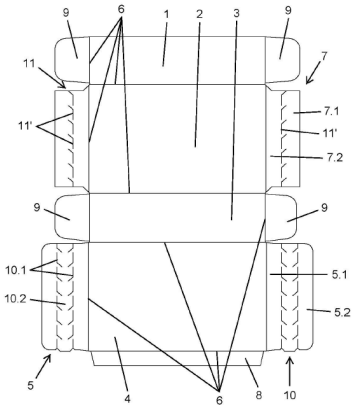

Fig. 2

RESOLUCIÓN

CONCESIÓN

CONCESIÓN (ART. 150 LP)

Conforme al art. 150 de la Ley de Patentes, se ponen a disposición del público los modelos de utilidad concedidos que a continuación se mencionan, pudiéndose efectuar la consulta prevista en el art. 47-3-g del Reglamento de ejecución de la citada Ley de Patentes. Las resoluciones que se insertan en este epígrafe no son definitivas en la vía administrativa, pudiendo interponerse contra las mismas, recurso de alzada en el plazo de un mes, ante el/la Director/a de la Oficina Española de Patentes y Marcas.

11 **ES 1182134 Y**

21 **U 201700292** (**5**)

22 05-04-2017

43 05-05-2017

51 ***A63B 57/20*** (2015.01)

54 **Soporte portador de bola de golf de repuesto anclado en la cintura**

73 CORDERO ALONSO, Javier (100,0%)
Nacionalidad: ES
Piedras Vivas, 88
Villanueva de la Cañada (Madrid) ES
Código Postal: 28692

Fecha de concesión: 21-07-2017

---

11 **ES 1182109 Y**

21 **U 201730460** (**3**)

22 19-04-2017

43 05-05-2017

51 ***B41F 1/28*** (2006.01)
B65B 43/08 (2006.01)

54 **MÓDULO DE ESCUADRADO EN MÁQUINAS INTRODUCTORAS DE LÁMINAS PARA LÍNEAS DE IMPRESIÓN O FORMADORAS DE CAJAS**

73 EUROPEAN MACHINERY ENGINEERING PROJECTS, S.L. (100,0%)
Nacionalidad: ES
Polg. Cotes Baixes Calle C, n° 5
ALCOI (Alicante) ES
Código Postal: 03804

74 UNGRÍA LÓPEZ, Javier

Fecha de concesión: 21-07-2017

CVE-BOPI-T2-20170727-00000021

11 **ES 1182058 Y**

21 **U 201730461** (**1**)

22 19-04-2017

43 05-05-2017

51 ***A41D 10/00*** (2006.01)

54 **MASCARA FACIAL PARA DORMIR**

73 BLANCO DÍAZ, Rocío (40,0%)
DÍAZ BLANCO, Inés (40,0%)
LA FABRICA DE INVENTOS, S.L. (20,0%)
Nacionalidad: ES Nacionalidad: ES Nacionalidad: ES
C/ Asturias 4-5 izq Camino de los Pinos 130 C/ Las Murallas, 21 drcha.
GIJON GIJON BURGOS (Asturias) (Asturias) (Burgos) ES ES ES
Código Postal: 33206
Código Postal: 33203
Código Postal: 09004

74 GONZÁLEZ LÓPEZ-MENCHERO , Álvaro Luis

Fecha de concesión: 21-07-2017

---

11 **ES 1182158 Y**

21 **U 201730479** (**4**)

22 25-04-2017

43 05-05-2017

51 ***A45C 5/03*** (2006.01)

54 **MALETA DE VIAJE**

73 PESQUEIRA SÁNCHEZ, Rogelio (100,0%)
Nacionalidad: ES
Avenida de Arteixo 14 piso 6 izda.
La Coruña (A Coruña) ES
Código Postal: 15004

74 PONS ARIÑO, Ángel

Fecha de concesión: 21-07-2017

CVE-BOPI-T2-20170727-00000022

5. SOLICITUDES Y PATENTES EUROPEAS CON EFECTOS EN ESPAÑA (Real Decreto 2424/1986)

CVE-BOPI-T2-20170727-00000023

LEY 11/86

PROTECCIÓN DEFINITIVA

PROTECCIÓN DEFINITIVA (CAPÍTULO V RD 2424/1986)

En el plazo de nueve meses a contar desde la fecha de publicación en el Boletín europeo de patentes de la mención de la concesión de la patente europea, cualquier persona podrá oponerse, ante la Oficina Europea de Patentes, a la patente concedida. La oposición deberá formularse por escrito y estar motivada; solo se considerará como formulada una vez que se haya realizado el pago de la tasa de oposición(art. 99.1 del Convenio sobre concesión de Patentes Europeas). Las resoluciones que se insertan en este epígrafe no son definitivas en la vía administrativa, pudiendo interponerse contra las mismas, recurso de alzada en el plazo de un mes, ante el/la Director/a de la Oficina Española de Patentes y Marcas.

11 **ES 2627198 T3**

21 **E 03724450** (**6**)

30 03-05-2002 02-05-2003 US US 377783 P 428481

51 ***C03C 17/36*** (2006.01)
E06B 3/66 (2006.01)

54 **Sustrato que tiene revestimiento de gestión térmica para una unidad de vidrio aislante**

73 Vitro, S.A.B. de C.V. (100,0%)

74 VALLEJO LÓPEZ, Juan Pedro

86 PCT/US2003/14027 02/05/2003

87 WO03093188 13-11-2003

96 E03724450 02-05-2003

97 EP1501768 19-04-2017

---

11 **ES 2627199 T3**

21 **E 03815268** (**2**)

30 10-01-2003 22-07-2003 US US 339405 623733

51 ***C23C 22/34*** (2006.01)
C09D 5/08 (2006.01)

54 **Composición de revestimiento**

73 HENKEL AG & CO. KGAA (100,0%)

74 ISERN JARA, Jorge

86 PCT/US2003/041841 31/12/2003

87 WO04063414 29-07-2004

96 E03815268 31-12-2003

97 EP1592824 08-03-2017

---

11 **ES 2627200 T3**

21 **E 04713434** (**1**)

30 24-02-2003 25-08-2003 25-08-2003 US US US 449729 P 648766 648767

51 ***H04B 7/04*** (2017.01)
H04W 52/24 (2009.01)
H04W 52/32 (2009.01)

H04B 17/24 (2015.01)

H04W 16/24 (2009.01)

H04B 17/30 (2015.01)

54 **Señales piloto para usarse en celdas de múltiples sectores**

CVE-BOPI-T2-20170727-00000024

73 QUALCOMM INCORPORATED (100,0%)

74 FORTEA LAGUNA, Juan José

86 PCT/US2004/005242 20/02/2004

87 WO04077728 10-09-2004

96 E04713434 20-02-2004

97 EP1609280 05-04-2017

---

11 **ES 2627191 T3**

21 **E 04728514** (**3**)

30 25-04-2003 DE 10319888

51 ***B23K 35/26*** (2006.01)

54 **Material de soldadura a base de SnAgCu**

73 HENKEL AG & CO. KGAA (33,3%)
Alpha Metals Inc. (33,3%)
Heraeus Deutschland GmbH & Co. KG (33,3%)

74 ISERN JARA, Jorge

86 PCT/DE2004/000852 21/04/2004

87 WO04096484 11-11-2004

96 E04728514 21-04-2004

97 EP1617968 01-03-2017

---

11 **ES 2627258 T3**

21 **E 04735643** (**1**)

30 04-06-2003 US 453597

51 ***C08L 97/02*** (2006.01)
C09G 1/08 (2006.01)
C09G 1/10 (2006.01)

54 **Productos de madera y método para su fabricación**

73 TIP - The Industry Pivot Ltd. (100,0%)

74 VALLEJO LÓPEZ, Juan Pedro

86 PCT/IL2004/000465 01/06/2004

87 WO04108831 16-12-2004

96 E04735643 01-06-2004

97 EP1633816 29-03-2017

---

11 **ES 2627206 T3**

21 **E 04786856** (**7**)

30 07-10-2003 DE 20315356 U

51 ***A41B 11/02*** (2006.01)
A43B 17/10 (2006.01)
A43B 17/08 (2006.01)

54 **Calcetín**

73 X-TECHNOLOGY SWISS, GMBH (100,0%)

74 CARPINTERO LÓPEZ, Mario

86 PCT/DE2004/002140 24/09/2004

87 WO05039335 06-05-2005

96 E04786856 24-09-2004

97 EP1701626 01-03-2017

---

11 **ES 2627210 T3**

21 **E 06724806** (**2**)

30 12-05-2005 03-04-2006 DE EP 102005022021 06007065

CVE-BOPI-T2-20170727-00000025

51 ***C07C 9/16*** (2006.01)
A61Q 17/04 (2006.01)
C07C 9/22 (2006.01)
A61K 47/06 (2006.01)
C07C 5/03 (2006.01)
A61Q 19/10 (2006.01)
A61K 8/31 (2006.01)
A61Q 15/00 (2006.01)
A61Q 5/00 (2006.01)
C10L 1/04 (2006.01)
A61Q 1/02 (2006.01)
A61Q 1/04 (2006.01)
A61Q 1/12 (2006.01)
A61Q 5/02 (2006.01)
A61Q 5/06 (2006.01)
A61Q 5/10 (2006.01)
A61Q 5/12 (2006.01)
A61Q 9/02 (2006.01)
A61Q 11/00 (2006.01)
A61Q 19/00 (2006.01)

54 **Mezcla de isoalcanos, su preparación y uso**

73 BASF SE (100,0%)

74 CARVAJAL Y URQUIJO, Isabel

86 PCT/EP2006/004461 11/05/2006

87 WO06120003 16-11-2006

96 E06724806 11-05-2006

97 EP1888491 01-03-2017

---

11 **ES 2627212 T3**

21 **E 06787180** (**6**)

30 15-07-2005 US 183084

51 ***G10L 19/24*** (2013.01)
G10L 19/02 (2013.01)
G10L 19/038 (2013.01)

54 **Modificación de palabras de código en diccionario usado para codificación eficaz de datos espectrales de medio digital**

73 MICROSOFT CORPORATION

74 CARVAJAL Y URQUIJO, Isabel

86 PCT/US2006/027238 14/07/2006

87 WO07011657 25-01-2007

96 E06787180 14-07-2006

97 EP1905011 01-03-2017

---

11 **ES 2627255 T3**

21 **E 06794349** (**8**)

30 25-08-2005 FR 0508742

51 ***A23K 20/20*** (2016.01)
A23K 40/10 (2016.01)
A23K 50/20 (2016.01)
A23K 10/16 (2016.01)
A23K 20/174 (2016.01)
A23K 20/147 (2016.01)
A23K 20/142 (2016.01)
A23K 20/163 (2016.01)
A23K 20/10 (2016.01)
A23K 20/189 (2016.01)
A23K 20/195 (2016.01)

54 **Producto para la preparación de alimentos enriquecidos para animales**

73 VIRBAC S.A. (100,0%)

CVE-BOPI-T2-20170727-00000026

74 RIZZO, Sergio

86 PCT/FR2006/001975 24/08/2006

87 WO07023223 01-03-2007

96 E06794349 24-08-2006

97 EP1919299 01-03-2017

---

11 **ES 2627256 T3**

21 **E 06813077** (**2**)

30 17-01-2006 SE 0600085

51 ***H04W 52/28*** (2009.01)
H04W 52/02 (2009.01)
H04W 68/02 (2009.01)
H04L 5/00 (2006.01)

54 **Método y disposición para reducir el consumo de energía en una red de comunicación móvil**

73 Telefonaktiebolaget LM Ericsson (publ) (100,0%)

74 LINAGE GONZÁLEZ, Rafael

86 PCT/SE2006/050457 07/11/2006

87 WO07084045 26-07-2007

96 E06813077 07-11-2006

97 EP1974476 01-03-2017

---

11 **ES 2627268 T3**

21 **E 07718439** (**8**)

30 12-05-2006 AT 8262006

51 ***A61K 31/4174*** (2006.01)
A61K 45/06 (2006.01)
A61P 31/10 (2006.01)
A61P 29/00 (2006.01)

54 **Aplicación de preparados de combinación que contienen antimicóticos**

73 Noe, Christian (50,0%)
Noe-Letschnig, Marion (50,0%)

74 DURÁN MOYA, Carlos

86 PCT/AT2007/000227 10/05/2007

87 WO07131253 22-11-2007

96 E07718439 10-05-2007

97 EP2018164 01-03-2017

---

11 **ES 2627218 T3**

21 **E 07729520** (**2**)

30 07-06-2006 US 447949

51 ***A45D 40/26*** (2006.01)
A45D 34/04 (2006.01)
B65D 47/42 (2006.01)

54 **Kit para la aplicación de una preparación de fluido**

73 BEIERSDORF AG (100,0%)

74 VALLEJO LÓPEZ, Juan Pedro

86 PCT/EP2007/055091 25/05/2007

87 WO07141146 13-12-2007

96 E07729520 25-05-2007

97 EP2028966 12-04-2017

---

11 **ES 2627259 T3**

CVE-BOPI-T2-20170727-00000027

21 **E 07821566** (**2**)

30 20-10-2006 IT VE20060067

51 ***A47B 13/02*** (2006.01)
A47B 17/00 (2006.01)

54 **Complejo de elementos estructurales para escritorios de oficina y similares**

73 NEGRELLO, LORENZO (100,0%)

74 RUO , Alessandro

86 PCT/EP2007/061202 19/10/2007

87 WO08046906 24-04-2008

96 E07821566 19-10-2007

97 EP2073666 15-03-2017

---

11 **ES 2627274 T3**

21 **E 07824279** (**9**)

30 23-10-2006 30-11-2006 GB GB 0621094 0623977

51 ***C12N 9/12*** (2006.01)
C12Q 1/68 (2006.01)

54 **Polimerasa**

73 Medical Research Council (100,0%)

74 ISERN JARA, Jorge

86 PCT/GB2007/004031 23/10/2007

87 WO08050104 02-05-2008

96 E07824279 23-10-2007

97 EP2076592 12-04-2017

---

11 **ES 2627221 T3**

21 **E 07855342** (**7**)

30 28-12-2006 16-11-2007 US US 882312 P 988719 P

51 ***C07D 211/58*** (2006.01)
C07D 211/96 (2006.01)
C07D 401/14 (2006.01)
C07D 405/14 (2006.01)
A61K 31/4545 (2006.01)
A61P 3/10 (2006.01)
A61P 9/00 (2006.01)
C07D 409/14 (2006.01)

54 **Compuestos de heterocicloalquiloxibenzamida N-sustituidos y métodos de uso**

73 Rigel Pharmaceuticals, Inc. (100,0%)

74 ISERN JARA, Jorge

86 PCT/US2007/088742 21/12/2007

87 WO08083124 10-07-2008

96 E07855342 21-12-2007

97 EP2079694 01-03-2017

---

11 **ES 2627280 T3**

21 **E 07861771** (**9**)

30 07-11-2006 US 594014

51 ***A61H 9/00*** (2006.01)

54 **Pulsador de aire combinado y pedestal móvil**

73 ELECTROMED, INC. (100,0%)

74 ELZABURU SLP, .

86 PCT/US2007/023413 07/11/2007

CVE-BOPI-T2-20170727-00000028

87 WO08057549 15-05-2008

96 E07861771 07-11-2007

97 EP2081625 08-03-2017

---

11 **ES 2627215 T3**

21 **E 07871974** (**7**)

30 22-12-2006 FR 0655878

51 ***C08G 14/08*** (2006.01)
C09J 161/24 (2006.01)
C09J 161/34 (2006.01)
C08J 5/04 (2006.01)
E04B 1/76 (2006.01)
C03C 25/26 (2006.01)
C03C 25/34 (2006.01)

54 **Composición de encolado para fibras minerales que comprende una resina fenólica, y productos resultantes**

73 SAINT-GOBAIN ISOVER (100,0%)

74 ELZABURU, S.L.P ,

86 PCT/FR2007/052561 19/12/2007

87 WO08084173 17-07-2008

96 E07871974 19-12-2007

97 EP2091986 22-03-2017

---

11 **ES 2627178 T3**

21 **E 08017747** (**0**)

30 06-11-2007 JP 2007288002

51 ***H05H 7/10*** (2006.01)

A61N 5/10 (2006.01)

54 **Sistema de terapia por haz de partículas**

73 Hitachi, Ltd. (100,0%)

74 ELZABURU, S.L.P ,

96 E08017747 09-10-2008

97 EP2059099 05-04-2017

---

11 **ES 2627265 T3**

21 **E 08018706** (**5**)

30 16-11-2007 DE 102007054848

51 ***B01J 21/06*** (2006.01)
B01J 35/00 (2006.01)
B01J 35/02 (2006.01)
B01J 37/02 (2006.01)
C01G 23/053 (2006.01)

54 **Pieza moldeada de cerámica con un recubrimiento superficial con actividad fotocatalítica, purificador del aire y transparente, y procedimiento para la fabricación de la misma**

73 ERLUS AKTIENGESELLSCHAFT (100,0%)

74 SALVA FERRER, Joan

96 E08018706 24-10-2008

97 EP2072118 19-04-2017

---

11 **ES 2627267 T3**

21 **E 08253148** (**4**)

30 28-09-2007 16-09-2008 US US 976083 P 211484

51 ***G01N 27/49*** (2006.01)
C12Q 1/00 (2006.01)

CVE-BOPI-T2-20170727-00000029

G01N 33/487 (2006.01)

54 **Sistemas y métodos para discriminar solución de control de una muestra fisiológica**

73 LifeScan, Inc. (100,0%)

74 IZQUIERDO BLANCO, María Alicia

96 E08253148 26-09-2008

97 EP2042865 26-04-2017

---

11 **ES 2627180 T3**

21 **E 08704971 (4)**

30 29-03-2007 KR 20070031065

51 ***F25D 21/06*** (2006.01)
F25D 21/08 (2006.01)
F25B 5/02 (2006.01)
F25D 17/06 (2006.01)
F25D 29/00 (2006.01)
F25D 21/00 (2006.01)

54 **Procedimiento de control de refrigerador**

73 LG Electronics Inc. (100,0%)

74 CARPINTERO LÓPEZ, Mario

86 PCT/KR2008/000489 26/01/2008

87 WO08120861 09-10-2008

96 E08704971 26-01-2008

97 EP2142865 22-03-2017

---

11 **ES 2627181 T3**

21 **E 08705750 (1)**

30 08-01-2007 US 883965 P

51 ***A01C 11/00*** (2006.01)

54 **Sistema y método de monitorización de plantadora**

73 The Climate Corporation (100,0%)

74 ARIAS SANZ, Juan

86 PCT/US2008/050445 07/01/2008

87 WO08086318 17-07-2008

96 E08705750 07-01-2008

97 EP2104413 05-04-2017

---

11 **ES 2627183 T3**

21 **E 08723774 (9)**

30 03-04-2007 KR 20070032849

51 ***F25D 17/06*** (2006.01)
F25D 29/00 (2006.01)
F25D 17/04 (2006.01)

54 **Frigorífico y procedimiento de control para el mismo**

73 LG Electronics Inc. (100,0%)

74 CARPINTERO LÓPEZ, Mario

86 PCT/KR2008/001739 28/03/2008

87 WO08120905 09-10-2008

96 E08723774 28-03-2008

97 EP2142864 22-03-2017

---

11 **ES 2627284 T3**

CVE-BOPI-T2-20170727-00000030

21 **E 08724750** (**8**)

30 26-01-2007 US 698368

51 ***G01N 30/20*** (2006.01)
B01L 3/02 (2006.01)
F16K 11/074 (2006.01)
G01N 35/10 (2006.01)

54 **Válvula de inyección rotatoria para un sistema cromatográfico**

73 Teledyne Instruments, Inc. (100,0%)

74 ELZABURU SLP, .

86 PCT/US2008/000897 24/01/2008

87 WO08094431 07-08-2008

96 E08724750 24-01-2008

97 EP2121188 24-05-2017

---

11 **ES 2627203 T3**

21 **E 08728057** (**4**)

30 24-01-2007 US 886454 P

51 ***E01C 5/00*** (2006.01)
E01C 9/08 (2006.01)
E04B 1/61 (2006.01)

54 **Sistema de pavimento poroso portátil y método para montar tal sistema de pavimento**

73 Reynolds Presto Products Inc. (100,0%)

74 ISERN JARA, Jorge

86 PCT/US2008/051682 22/01/2008

87 WO08091879 31-07-2008

96 E08728057 22-01-2008

97 EP2115219 05-04-2017

---

11 **ES 2627204 T3**

21 **E 08743496** (**5**)

30 27-02-2007 19-02-2008 US US 903789 P 33207

51 ***D21F 11/00*** (2006.01)
D21F 11/14 (2006.01)

54 **Proceso de crespado sobre un fieltro con ciclo de producción prolongado y secado mejorado**

73 Georgia-Pacific Consumer Products LP (100,0%)

74 ELZABURU, S.L.P ,

86 PCT/US2008/054350 20/02/2008

87 WO08106344 04-09-2008

96 E08743496 20-02-2008

97 EP2132380 26-04-2017

---

11 **ES 2627217 T3**

21 **E 08752990** (**5**)

30 21-05-2007 JP 2007133691

51 ***A61K 31/485*** (2006.01)
A61K 9/16 (2006.01)
A61K 9/20 (2006.01)
A61P 13/10 (2006.01)
A61P 17/04 (2006.01)
A61P 25/04 (2006.01)
C07D 489/08 (2006.01)

54 **Partículas micropulverizadas cristalinas**

CVE-BOPI-T2-20170727-00000031

73 Toray Industries, Inc. (100,0%)

74 VALLEJO LÓPEZ, Juan Pedro

86 PCT/JP2008/059194 20/05/2008

87 WO08143239 27-11-2008

96 E08752990 20-05-2008

97 EP2156837 26-04-2017

---

11 **ES 2627188 T3**

21 **E 08755661** (**9**)

30 18-05-2007 US 938925 P

51 ***G01N 33/50*** (2006.01)

54 **Medición y usos del estado oxidativo**

73 Aytu BioScience, Inc. (100,0%)

74 ISERN JARA, Jorge

86 PCT/US2008/063855 16/05/2008

87 WO08144481 27-11-2008

96 E08755661 16-05-2008

97 EP2147303 29-03-2017

---

11 **ES 2627303 T3**

21 **E 08756221** (**1**)

30 25-05-2007 26-09-2007 US US 931710 P 904189

51 ***G06F 3/01*** (2006.01)
G06F 9/44 (2006.01)

54 **Activación selectiva de controles de entrada múltiple**

73 Microsoft Technology Licensing, LLC (100,0%)

74 CARVAJAL Y URQUIJO, Isabel

86 PCT/US2008/064740 23/05/2008

87 WO08148021 04-12-2008

96 E08756221 23-05-2008

97 EP2150877 01-03-2017

---

11 **ES 2627223 T3**

21 **E 08756842** (**4**)

30 26-06-2007 02-05-2008 US US 946287 P 49826 P

51 ***C07K 16/00*** (2006.01)
C40B 40/10 (2006.01)
C40B 40/02 (2006.01)

54 **Presentación de agentes de unión**

73 F-Star Biotechnologische Forschungs- und Entwicklungsges.m.b.H (100,0%)

74 VALLEJO LÓPEZ, Juan Pedro

86 PCT/AT2008/000232 26/06/2008

87 WO09000006 31-12-2008

96 E08756842 26-06-2008

97 EP2158220 19-04-2017

---

11 **ES 2627205 T3**

21 **E 08785605** (**0**)

30 16-08-2007 DE 102007038718

51 ***G01D 5/48*** (2006.01)
F15B 15/28 (2006.01)

CVE-BOPI-T2-20170727-00000032

G01B 7/14 (2006.01)
G01B 15/00 (2006.01)

54 **Vástago de émbolo doble**

73 Astyx GmbH (100,0%)

74 LEHMANN NOVO, María Isabel

86 PCT/EP2008/006778 18/08/2008

87 WO09021755 19-02-2009

96 E08785605 18-08-2008

97 EP2181310 15-03-2017

---

11 **ES 2627185 T3**

21 **E 08790012** (**2**)

51 ***F23D 14/10*** (2006.01)
F23D 14/70 (2006.01)

54 **Quemador de gas para hornos**

73 SABAF S.p.A. (100,0%)

74 TORNER LASALLE, Elisabet

86 PCT/IT2008/000423 23/06/2008

87 WO09157022 30-12-2009

96 E08790012 23-06-2008

97 EP2307800 08-03-2017

---

11 **ES 2627287 T3**

21 **E 08793915** (**3**)

30 03-09-2007 NO 20074477

51 ***B23K 9/16*** (2006.01)
B23K 9/32 (2006.01)
G05D 7/06 (2006.01)
B23K 9/095 (2006.01)
G01M 3/28 (2006.01)
H05H 1/34 (2006.01)

54 **Controlador de flujo de gas de protección para un aparato de soldadura**

73 Alexander Binzel Schweisstechnik GmbH & Co. KG (100,0%)

74 ELZABURU SLP, .

86 PCT/NO2008/000308 01/09/2008

87 WO09031902 12-03-2009

96 E08793915 01-09-2008

97 EP2200777 08-03-2017

---

11 **ES 2627289 T3**

21 **E 08799007** (**3**)

30 29-08-2007 US 968810 P

51 ***C08F 4/02*** (2006.01)
C08F 4/642 (2006.01)
C08F 10/00 (2006.01)

C08F 4/6592 (2006.01)

54 **Activadores de catalizador de aluminoxano derivados de agentes precursores de catión dialquilaluminio y uso de los mismos en catalizadores y polimerización de olefinas**

73 ALBEMARLE CORPORATION (100,0%)

74 CARVAJAL Y URQUIJO, Isabel

86 PCT/US2008/074880 29/08/2008

87 WO09029857 05-03-2009

96 E08799007 29-08-2008

CVE-BOPI-T2-20170727-00000033

97 EP2195112 01-03-2017

11 **ES 2627225 T3**

21 **E 08838034** (**0**)

30 24-07-2007 FR 0705373

51 ***G01D 5/245*** (2006.01)
B62D 15/02 (2006.01)
G01D 5/14 (2006.01)
B62D 1/00 (2006.01)
B62D 21/00 (2006.01)
B62D 47/00 (2006.01)

54 **Sensor magnético sin contacto de posición absoluta multigiro con árbol pasante**

73 MOVING MAGNET TECHNOLOGIES (MMT) (100,0%)

74 PONS ARIÑO, Ángel

86 PCT/FR2008/001093 23/07/2008

87 WO09047401 16-04-2009

96 E08838034 23-07-2008

97 EP2171403 22-03-2017

11 **ES 2627292 T3**

21 **E 08839738** (**5**)

30 12-10-2007 US 979596 P

51 ***A61K 39/00*** (2006.01)

54 **Nanotecnología de vacunas**

73 MASSACHUSETTS INSTITUTE OF TECHNOLOGY (25,0%)
President and Fellows of Harvard College (25,0%)
The Brigham and Women's Hospital, Inc. (25,0%)
The Children's Medical Center Corporation (25,0%)

74 VALLEJO LÓPEZ, Juan Pedro

86 PCT/US2008/011932 12/10/2008

87 WO09051837 23-04-2009

96 E08839738 12-10-2008

97 EP2217269 12-04-2017

11 **ES 2627306 T3**

21 **E 08851987** (**1**)

30 20-11-2007 20-12-2007 09-06-2008 12-09-2008 GR GB GB AU 20070100697 0724878 0810553 2008904757

51 ***C07K 14/47*** (2006.01)
C07K 7/64 (2006.01)
A61K 39/00 (2006.01)

54 **Análogos de péptido y conjugados de los mismos**

73 Vianex S.A. (100,0%)

74 ISERN JARA, Jorge

86 PCT/IB2008/003493 20/11/2008

87 WO09066175 28-05-2009

96 E08851987 20-11-2008

97 EP2227486 08-03-2017

11 **ES 2627302 T3**

21 **E 08869529** (**1**)

30 04-01-2008 30-01-2008 23-12-2008 US US US 19110 P 24750 P 342225

CVE-BOPI-T2-20170727-00000034

51 ***B01D 61/08*** (2006.01)
B01D 61/10 (2006.01)
B01D 61/12 (2006.01)
C02F 1/44 (2006.01)
B01D 61/02 (2006.01)
B01D 65/08 (2006.01)
B01D 65/02 (2006.01)

54 **Sistema de ósmosis inversa de funcionamiento discontinuo con múltiples membranas en un recipiente a presión**

73 FLUID EQUIPMENT DEVELOPMENT COMPANY, LLC (100,0%)

74 ELZABURU, S.L.P ,

86 PCT/US2008/088555 30/12/2008

87 WO09088870 16-07-2009

96 E08869529 30-12-2008

97 EP2237863 17-05-2017

---

11 **ES 2627352 T3**

21 **E 09006829** (**7**)

30 19-10-2006 US 853166 P

51 ***C07D 471/04*** (2006.01)
C07D 487/04 (2006.01)
C07D 498/04 (2006.01)
A61K 31/4985 (2006.01)
A61P 35/00 (2006.01)

54 **Compuestos heteroarilo, sus composiciones y su uso como inhibidores de proteínas quinasas**

73 Signal Pharmaceuticals, LLC (100,0%)

74 ELZABURU SLP, .

96 E09006829 18-10-2007

97 EP2090577 05-04-2017

---

11 **ES 2627288 T3**

21 **E 09176105** (**6**)

30 23-01-2004 US 538799 P

51 ***A61K 38/00*** (2006.01)
C07K 14/705 (2006.01)
C07K 14/005 (2006.01)
C12N 15/86 (2006.01)
A61K 39/00 (2006.01)
C12N 7/00 (2006.01)
A61K 45/06 (2006.01)

54 **Portadores de vacuna de adenovirus de chimpancé**

73 MSD Italia S.r.l. (100,0%)

74 CURELL AGUILÁ, Mireia

96 E09176105 18-01-2005

97 EP2163260 15-03-2017

---

11 **ES 2627353 T3**

21 **E 09703032** (**4**)

30 14-01-2008 US 20791 P

51 ***A61M 5/178*** (2006.01)
A61M 5/32 (2006.01)
A61B 17/34 (2006.01)

54 **Flujo de elementos para uso con agujas espinales flexibles, ensamblajes de aguja y métodos para su fabricación**

73 CUSTOM MEDICAL APPLICATIONS, INC. (100,0%)

CVE-BOPI-T2-20170727-00000035

74 SÁEZ MAESO, Ana

86 PCT/US2009/000250 14/01/2009

87 WO09091567 23-07-2009

96 E09703032 14-01-2009

97 EP2240221 03-05-2017

---

11 **ES 2627354 T3**

21 **E 09744066** (**3**)

30 20-10-2008 DE 102008053607

51 ***C11D 3/20*** (2006.01)
C07C 51/235 (2006.01)
C08B 31/18 (2006.01)

54 **Agente de solubilización para iones de metal**

73 Südzucker Aktiengesellschaft Mannheim/Ochsenfurt (100,0%)

74 ISERN JARA, Jorge

86 PCT/EP2009/007475 19/10/2009

87 WO10046070 29-04-2010

96 E09744066 19-10-2009

97 EP2350248 22-03-2017

---

11 **ES 2627318 T3**

21 **E 09752200** (**7**)

30 10-10-2008 FR 0805597

51 ***C04B 24/26*** (2006.01)
C04B 24/28 (2006.01)
C04B 28/04 (2006.01)
C04B 40/00 (2006.01)
C04B 24/24 (2006.01)
C04B 7/12 (2006.01)
C04B 7/14 (2006.01)
C04B 7/24 (2006.01)
C04B 7/345 (2006.01)

54 **Composición a base de material hidráulico y/o puzolánico**

73 Lafarge (100,0%)

74 CURELL AGUILÁ, Mireia

86 PCT/FR2009/001191 08/10/2009

87 WO10040915 15-04-2010

96 E09752200 08-10-2009

97 EP2334615 19-04-2017

---

11 **ES 2627290 T3**

21 **E 09753968** (**8**)

30 29-05-2008 US 56978

51 ***A61L 27/06*** (2006.01)
A61L 27/34 (2006.01)
A61L 27/50 (2006.01)
A61L 27/28 (2006.01)
A61L 31/02 (2006.01)
A61L 31/08 (2006.01)
A61L 31/14 (2006.01)

54 **Implantes recubiertos con PUFA**

73 Numat Biomedical S.L. (100,0%)

74 PONS ARIÑO, Ángel

86 PCT/EP2009/056666 29/05/2009

87 WO09144313 03-12-2009

CVE-BOPI-T2-20170727-00000036

96 E09753968 29-05-2009

97 EP2310059 16-11-2016

---

11 **ES 2627319 T3**

21 **E 09760545** (**5**)

30 03-11-2008 FR 0857454

51 ***C09K 5/04*** (2006.01)
B60H 1/00 (2006.01)

54 **Procedimiento de calefacción y/o climatización de un vehículo**

73 Arkema France (100,0%)

74 ELZABURU SLP, .

86 PCT/FR2009/052075 28/10/2009

87 WO10061084 03-06-2010

96 E09760545 28-10-2009

97 EP2342302 26-04-2017

---

11 **ES 2627320 T3**

21 **E 09773933** (**8**)

30 03-07-2008 US 133848 P

51 ***F24D 19/10*** (2006.01)

54 **Colector de fluido de gradiente térmico para múltiples sistemas de calentamiento y enfriamiento**

73 Weston, Jeffrey A. (100,0%)

74 SÁEZ MAESO, Ana

86 PCT/US2009/003967 06/07/2009

87 WO10002481 17-05-2017

96 E09773933 06-07-2009

97 EP2310751 17-05-2017

---

11 **ES 2627321 T3**

21 **E 09774409** (**8**)

30 03-07-2008 US 78277 P

51 ***C07K 14/005*** (2006.01)
A61K 38/48 (2006.01)
A01N 63/00 (2006.01)
C12N 9/48 (2006.01)

54 **Una lisina de bacteriófago quimérica con actividad contra bacterias estafilocócicas**

73 The Rockefeller University (100,0%)

74 ELZABURU SLP, .

86 PCT/US2009/049349 01/07/2009

87 WO10002959 07-01-2010

96 E09774409 01-07-2009

97 EP2307557 01-03-2017

---

11 **ES 2627377 T3**

21 **E 09774982** (**4**)

30 23-10-2008 US 107952 P

51 ***C07K 5/10*** (2006.01)
C07K 7/54 (2006.01)

54 **Peptidomiméticos que contienen RGD y sus usos**

73 Steba Biotech S.A. (100,0%)

CVE-BOPI-T2-20170727-00000037

74 ELZABURU SLP, .

86 PCT/IL2009/000995 22/10/2009

87 WO10046900 29-04-2010

96 E09774982 22-10-2009

97 EP2358737 01-03-2017

---

11 **ES 2627305 T3**

21 **E 09796597** (**4**)

30 08-10-2008 DE 102008050739

51 ***G06F 21/71*** (2013.01)
G06F 19/00 (2011.01)
G06F 21/72 (2013.01)
H04L 29/06 (2006.01)

54 **Aparato de procesamiento de datos con codificación certificable**

73 Sommer, Ralf (100,0%)

74 ISERN JARA, Jorge

86 PCT/DE2009/001389 07/10/2009

87 WO10040341 15-04-2010

96 E09796597 07-10-2009

97 EP2417556 22-03-2017

---

11 **ES 2627291 T3**

21 **E 09841639** (**9**)

30 11-03-2009 31-03-2009 US US 159369 P 415742

51 ***A61F 2/16*** (2006.01)

54 **Lente intraocular asférica no prolata**

73 Aaren Scientific Inc. (100,0%)

74 LEHMANN NOVO, María Isabel

86 PCT/US2009/059663 06/10/2009

87 WO10104530 16-09-2010

96 E09841639 06-10-2009

97 EP2405861 19-04-2017

---

11 **ES 2627298 T3**

21 **E 11177516** (**9**)

30 05-04-2002 05-04-2002 DE DE 10215131 10215067

51 ***A61K 9/20*** (2006.01)
A61K 9/16 (2006.01)
A61K 31/485 (2006.01)

54 **Preparación farmacéutica que contiene oxicodona y naloxona**

73 Mundipharma Pharmaceuticals S.L. (100,0%)

74 ELZABURU, S.L.P ,

96 E11177516 04-04-2003

97 EP2425824 10-05-2017

---

11 **ES 2627300 T3**

21 **E 11177518** (**5**)

30 05-04-2002 05-04-2002 DE DE 10215131 10215067

51 ***A61K 9/16*** (2006.01)
A61K 9/20 (2006.01)
A61K 31/485 (2006.01)

54 **Preparación farmacéutica que contiene oxicodona y naloxona**

CVE-BOPI-T2-20170727-00000038

73 Mundipharma Pharmaceuticals S.L. (100,0%)

74 ELZABURU, S.L.P ,

96 E11177518 04-04-2003

97 EP2425821 10-05-2017

---

11 **ES 2627213 T3**

21 **E 11808224** (**7**)

30 29-12-2010 10-02-2011 US EP 201061427972 P 11154059

51 ***C09D 151/00*** (2006.01)
C08F 2/22 (2006.01)
C08F 2/00 (2006.01)
C09D 133/06 (2006.01)
B65D 25/14 (2006.01)
C08F 6/14 (2006.01)
C08F 265/06 (2006.01)
C09D 133/04 (2006.01)
C09D 5/20 (2006.01)

54 **Emulsiones de látex y composiciones de revestimiento formadas a partir de emulsiones de látex**

73 Akzo Nobel Coatings International B.V. (100,0%)

74 ELZABURU, S.L.P ,

86 PCT/EP2011/074118 28/12/2011

87 WO12089747 05-07-2012

96 E11808224 28-12-2011

97 EP2658933 01-03-2017

---

11 **ES 2627299 T3**

21 **E 12700019** (**8**)

30 06-01-2011 US 201161430235 P

51 ***C07K 16/28*** (2006.01)

54 **Ligandos que se unen al receptor II del tgf-beta**

73 Glaxo Group Limited (100,0%)

74 ELZABURU, S.L.P ,

86 PCT/EP2012/050061 04/01/2012

87 WO12093125 12-07-2012

96 E12700019 04-01-2012

97 EP2661449 22-03-2017

---

11 **ES 2627330 T3**

21 **E 12738649** (**8**)

30 07-07-2011 US 201161505391 P

51 ***C07K 14/415*** (2006.01)
C12N 15/82 (2006.01)

54 **Uso de JAZ5a para mejorar la resistencia a la sequía en una planta**

73 Keygene N.V. (100,0%)

74 SALVA FERRER, Joan

86 PCT/NL2012/050481 05/07/2012

87 WO13006058 10-01-2013

96 E12738649 05-07-2012

97 EP2731962 08-03-2017

---

11 **ES 2627332 T3**

21 **E 12740110** (**7**)

CVE-BOPI-T2-20170727-00000039

30 09-01-2012 DE 102012200187

51 ***B29C 63/42*** (2006.01)
B65D 23/08 (2006.01)

54 **Procedimiento para la producción de una botella con lámina de plástico aplicada por contracción**

73 Henkel AG & Co. KGaA (100,0%)

74 ISERN JARA, Jorge

86 PCT/EP2012/064050 18/07/2012

87 WO13104433 18-07-2013

96 E12740110 18-07-2012

97 EP2802514 22-03-2017

---

11 **ES 2627333 T3**

21 **E 12754894** (**9**)

30 09-03-2011 JP 2011051359

51 ***B62D 25/08*** (2006.01)
B62D 25/04 (2006.01)

54 **Estructura frontal de carrocería de vehículo**

73 Nippon Steel & Sumitomo Metal Corporation (100,0%)

74 ELZABURU, S.L.P ,

86 PCT/JP2012/056010 08/03/2012

87 WO12121347 13-09-2012

96 E12754894 08-03-2012

97 EP2684779 03-05-2017

---

11 **ES 2627334 T3**

21 **E 12756523** (**2**)

30 13-09-2011 GB 201115841

51 ***C12N 9/24*** (2006.01)
A61K 38/47 (2006.01)
C07K 14/315 (2006.01)
G01N 33/573 (2006.01)
G01N 33/68 (2006.01)

54 **Endoglucosidasa de streptococcus pyogenes y métodos para usarla**

73 Genovis Ab (100,0%)

74 PONS ARIÑO, Ángel

86 PCT/EP2012/067841 12/09/2012

87 WO13037824 21-03-2013

96 E12756523 12-09-2012

97 EP2756077 29-03-2017

---

11 **ES 2627335 T3**

21 **E 12783619** (**5**)

30 22-05-2012 WO PCT/EP2012/002184

51 ***H01B 7/26*** (2006.01)

54 **Cable blindado para el transporte de corriente alterna con pérdida reducida del blindaje**

73 Prysmian S.p.A. (100,0%)

74 CARPINTERO LÓPEZ, Mario

86 PCT/EP2012/072440 13/11/2012

87 WO13174455 28-11-2013

96 E12783619 13-11-2012

CVE-BOPI-T2-20170727-00000040

97 EP2852957 01-03-2017

11 **ES 2627336 T3**

21 **E 12784039 (5)**

30 12-10-2011 GB 201117629

51 ***A47K 3/38*** (2006.01)

54 **Dispositivo para almacenamiento de un elemento de pantalla**

73 Outasight (Shower Screen) Ltd (100,0%)

74 SÁEZ MAESO, Ana

86 PCT/GB2012/052541 12/10/2012

87 WO13054134 18-04-2013

96 E12784039 12-10-2012

97 EP2765890 01-03-2017

11 **ES 2627338 T3**

21 **E 12802484 (1)**

30 24-06-2011 25-06-2011 WO US PCT/US2011/041866 201161501207 P

51 ***C07D 401/12*** (2006.01)
A61K 31/454 (2006.01)
A61P 25/34 (2006.01)
A61P 25/28 (2006.01)

54 **Derivados de triazol útiles como antagonistas de receptores nicotínicos**

73 Intra-Cellular Therapies, Inc. (100,0%)

74 ELZABURU, S.L.P ,

86 PCT/US2012/043880 22/06/2012

87 WO12178112 27-12-2012

96 E12802484 22-06-2012

97 EP2723173 19-04-2017

11 **ES 2627341 T3**

21 **E 12809795 (3)**

30 19-12-2011 US 201113330314

51 ***B65H 57/18*** (2006.01)
B65H 49/08 (2006.01)
B23K 9/133 (2006.01)
B65D 85/04 (2006.01)

54 **Dispositivo de retención para un receptáculo para alambre de soldadura y receptáculo para alambre de soldadura con dispositivo de retención**

73 SIDERGAS SpA (100,0%)

74 PONS ARIÑO, Ángel

86 PCT/EP2012/076081 19/12/2012

87 WO13092658 27-06-2013

96 E12809795 19-12-2012

97 EP2794446 12-04-2017

11 **ES 2627342 T3**

21 **E 12811195 (2)**

30 12-07-2011 US 201161506937 P

51 ***C12N 1/20*** (2006.01)
C12Q 1/10 (2006.01)

54 **Medio de cultivo, método para cultivar Salmonella y E. coli y método para detectar Salmonella y E. coli**

CVE-BOPI-T2-20170727-00000041

73 Foodchek Systems, Inc. (100,0%)

74 ILLESCAS TABOADA, Manuel

86 PCT/CA2012/050468 10/07/2012

87 WO13006969 17-01-2013

96 E12811195 10-07-2012

97 EP2732027 01-03-2017

---

11 **ES 2627344 T3**

21 **E 12812126 (6)**

30 13-07-2011 US 201161507193 P

51 ***C12N 1/20*** (2006.01)
C12Q 1/04 (2006.01)

54 **Medio de cultivo, método para cultivar listeria y método para detectar listeria**

73 Foodchek Systems, Inc. (100,0%)

74 ILLESCAS TABOADA, Manuel

86 PCT/CA2012/000669 11/07/2012

87 WO13006960 17-01-2013

96 E12812126 11-07-2012

97 EP2732024 01-03-2017

---

11 **ES 2627345 T3**

21 **E 12813312 (1)**

30 10-01-2012 DE 102012200238

51 ***H01H 33/24*** (2006.01)

54 **Aparato de conmutación eléctrico**

73 Siemens Aktiengesellschaft (100,0%)

74 CARVAJAL Y URQUIJO, Isabel

86 PCT/EP2012/075884 18/12/2012

87 WO13104495 18-07-2013

96 E12813312 18-12-2012

97 EP2789001 01-03-2017

---

11 **ES 2627346 T3**

21 **E 12816847 (3)**

30 27-07-2011 JP 2011163868

51 ***C12M 1/00*** (2006.01)
C12M 1/107 (2006.01)
C12M 3/00 (2006.01)
C12N 1/12 (2006.01)

54 **Dispositivo de cultivo**

73 IHI Corporation (100,0%)

74 VALLEJO LÓPEZ, Juan Pedro

86 PCT/JP2012/069224 27/07/2012

87 WO13015422 31-01-2013

96 E12816847 27-07-2012

97 EP2770046 19-04-2017

---

11 **ES 2627347 T3**

21 **E 12842273 (0)**

30 20-10-2011 US 201161549730 P

51 ***C07D 487/04*** (2006.01)

CVE-BOPI-T2-20170727-00000042

C07D 519/00 (2006.01)
A61K 31/535 (2006.01)
A61P 3/00 (2006.01)

54 **Aza-heterociclos bicíclicos sustituidos y análogos como moduladores de sirtuina**

73 GlaxoSmithKline LLC (100,0%)

74 ELZABURU, S.L.P ,

86 PCT/US2012/061015 19/10/2012

87 WO13059587 25-04-2013

96 E12842273 19-10-2012

97 EP2768509 22-03-2017

---

11 **ES 2627348 T3**

21 **E 12849666 (8)**

30 16-11-2011 IN CH39302011

51 ***C07F 9/6561*** (2006.01)
A61K 31/675 (2006.01)

54 **Proceso para la preparación de Tenofovir**

73 Laurus Labs Private Limited (100,0%)

74 ELZABURU, S.L.P ,

86 PCT/IB2012/002362 15/11/2012

87 WO13072745 23-05-2013

96 E12849666 15-11-2012

97 EP2780348 01-03-2017

---

11 **ES 2627349 T3**

21 **E 12853898 (0)**

30 30-11-2011 US 201113307658

51 ***A61F 9/007*** (2006.01)
A61M 1/00 (2006.01)
A61M 31/00 (2006.01)

54 **Cirugía láser retiniana**

73 Alcon Research, Ltd. (100,0%)

74 LEHMANN NOVO, María Isabel

86 PCT/US2012/051874 22/08/2012

87 WO13081690 19-04-2017

96 E12853898 22-08-2012

97 EP2766063 19-04-2017

---

11 **ES 2627316 T3**

21 **E 12864757 (5)**

30 13-01-2012 25-12-2012 CN CN 201210011031 201210573072

51 ***C07D 311/30*** (2006.01)
A61K 31/352 (2006.01)
A61P 35/00 (2006.01)
A61P 35/02 (2006.01)

54 **Síntesis del compuesto de polihidroxi benzopirano cetona y efecto antitumoral del mismo**

73 Beijing Shenogen Pharma Group Ltd. (100,0%)

74 SÁEZ MAESO, Ana

86 PCT/CN2012/088016 31/12/2012

87 WO13104263 18-07-2013

96 E12864757 31-12-2012

CVE-BOPI-T2-20170727-00000043

97 EP2803665 10-05-2017

11 **ES 2627350 T3**

21 **E 13004757** (**4**)

30 03-10-2012 EP 12187059

51 ***F16D 65/12*** (2006.01)

54 **Disco de freno híbrido**

73 Georg Fischer Automotive AG (100,0%)
Buderus Guss GmbH (100,0%)

74 ELZABURU, S.L.P ,

96 E13004757 02-10-2013

97 EP2716931 08-03-2017

11 **ES 2627317 T3**

21 **E 13005250** (**9**)

30 02-02-2008 US 25022

51 ***B64F 1/305*** (2006.01)
B64F 1/36 (2017.01)
F24F 13/02 (2006.01)

54 **Sistema de gestión de tubos flexibles para suministrar aire acondicionado a una aeronave**

73 Twist Inc. (100,0%)

74 CURELL AGUILÁ, Mireia

96 E13005250 02-02-2009

97 EP2727842 03-05-2017

11 **ES 2627233 T3**

21 **E 13156642** (**4**)

30 12-10-2007 US 979596 P

51 ***A61K 39/00*** (2006.01)

54 **Nanotecnología de vacunas**

73 Massachusetts Institute of Technology (25,0%)
President and Fellows of Harvard College (25,0%)
The Brigham and Women's Hospital, Inc (25,0%)
The Children's Medical Center Corporation (25,0%)

74 VALLEJO LÓPEZ, Juan Pedro

96 E13156642 12-10-2008

97 EP2630966 19-04-2017

11 **ES 2627252 T3**

21 **E 13173688** (**6**)

30 20-06-2006 US 815023 P

51 ***H04W 36/00*** (2009.01)

54 **Recuperación de una transferencia que no ha tenido éxito en un sistema de LTE**

73 InterDigital Technology Corporation (100,0%)

74 ELZABURU SLP, .

96 E13173688 19-06-2007

97 EP2667660 26-04-2017

11 **ES 2627253 T3**

21 **E 13700635** (**9**)

CVE-BOPI-T2-20170727-00000044

30 09-01-2012 DE 102012100119

51 ***A61B 1/247*** (2006.01)
A61C 17/08 (2006.01)

54 **Eyector de saliva con espejo**

73 Clasen, Stephan (50,0%)
Kayser, Martin (50,0%)

74 RIZZO, Sergio

86 PCT/EP2013/050263 09/01/2013

87 WO13104647 18-07-2013

96 E13700635 09-01-2013

97 EP2802286 19-11-2014

---

11 **ES 2627202 T3**

21 **E 13710553** (**2**)

30 14-03-2012 IT MI20120100

51 ***A45C 15/06*** (2006.01)

54 **Bolso equipado con un sistema de iluminación y de alimentación eléctrica**

73 Giunti, Sara (100,0%)

74 URÍZAR ANASAGASTI, José Antonio

86 PCT/IB2013/050552 22/01/2013

87 WO13136196 19-09-2013

96 E13710553 22-01-2013

97 EP2825077 15-03-2017

---

11 **ES 2627211 T3**

21 **E 13711282** (**7**)

30 15-03-2012 DE 102012005058

51 ***B64D 37/32*** (2006.01)
G01N 27/62 (2006.01)
G01N 33/00 (2006.01)

54 **Aeronave con dispositivo para el control de la concentración de oxígeno en un depósito de combustible**

73 Airbus Defence and Space GmbH (100,0%)

74 LEHMANN NOVO, María Isabel

86 PCT/DE2013/100062 19/02/2013

87 WO13135232 19-09-2013

96 E13711282 19-02-2013

97 EP2825464 12-04-2017

---

11 **ES 2627254 T3**

21 **E 13718999** (**9**)

30 23-04-2012 21-09-2012 US US 201261637089 P 201261704120 P

51 ***A61F 2/40*** (2006.01)
A61B 17/86 (2006.01)
A61F 2/30 (2006.01)
A61F 2/46 (2006.01)

54 **Implante glenoidal**

73 Zimmer, Inc. (100,0%)

74 SÁEZ MAESO, Ana

86 PCT/US2013/037167 18/04/2013

87 WO13162999 31-10-2013

96 E13718999 18-04-2013

CVE-BOPI-T2-20170727-00000045

97 EP2841021 17-05-2017

11 **ES 2627214 T3**

21 **E 13730020 (8)**

30 04-06-2012 04-06-2012 FR US 1255186 201261667725 P

51 ***C08K 3/04*** (2006.01)
C08K 7/06 (2006.01)
C08K 7/24 (2006.01)
C08J 5/18 (2006.01)
C08L 23/02 (2006.01)

54 **Utilización de nanocargas carbonadas en porcentajes muy bajos para la estabilización UV de materiales compuestos**

73 Arkema France (100,0%)

74 ELZABURU SLP, .

86 PCT/FR2013/051246 03/06/2013

87 WO13182794 12-12-2013

96 E13730020 03-06-2013

97 EP2855569 12-04-2017

11 **ES 2627257 T3**

21 **E 13770458 (1)**

30 01-10-2012 DE 102012109315

51 ***B29C 51/10*** (2006.01)
B29C 51/46 (2006.01)
B29C 63/00 (2006.01)
B44C 1/17 (2006.01)

54 **Procedimiento y dispositivo de estampado de una superficie no plana de un cuerpo con una capa de transferencia de un film de estampado en caliente**

73 Leonhard Kurz Stiftung & Co. KG (100,0%)

74 SALVA FERRER, Joan

86 PCT/EP2013/070021 25/09/2013

87 WO14053381 10-04-2014

96 E13770458 25-09-2013

97 EP2903798 05-04-2017

11 **ES 2627260 T3**

21 **E 13796167 (8)**

30 13-11-2012 US 201213675233

51 ***B23B 27/20*** (2006.01)
B23B 27/10 (2006.01)
B23B 29/04 (2006.01)

54 **Portaherramientas de corte con paso interno para refrigerante que tiene un elemento compresible**

73 Iscar Ltd. (100,0%)

74 ELZABURU SLP, .

86 PCT/IL2013/050842 20/10/2013

87 WO14076689 22-05-2014

96 E13796167 20-10-2013

97 EP2919933 22-03-2017

11 **ES 2627216 T3**

21 **E 13820802 (0)**

30 12-12-2012 FR 1261971

CVE-BOPI-T2-20170727-00000046

51 ***C07F 15/00*** (2006.01)
B01J 31/22 (2006.01)

54 **Complejos de rutenio que comprenden un diamenocarbeno N-heterocíclico insaturado asimétrico**

73 Ecole Nationale Supérieure De Chimie De Rennes (50,0%)
Centre National de la Recherche Scientifique (C.N.R.S.) (50,0%)

74 ELZABURU SLP, .

86 PCT/FR2013/053037 11/12/2013

87 WO14091157 19-06-2014

96 E13820802 11-12-2013

97 EP2931736 22-03-2017

---

11 **ES 2627262 T3**

21 **E 13837451** (**7**)

30 14-09-2012 US 201261701144 P

51 ***C07C 2/08*** (2006.01)
C07C 11/06 (2006.01)
C07C 7/04 (2006.01)
B01J 19/24 (2006.01)
C07C 6/04 (2006.01)

54 **Propileno mediante metátesis con poco o nada de etileno**

73 Lummus Technology Inc. (100,0%)

74 ELZABURU SLP, .

86 PCT/US2013/059260 11/09/2013

87 WO14043232 20-03-2014

96 E13837451 11-09-2013

97 EP2895445 01-03-2017

---

11 **ES 2627264 T3**

21 **E 13842730** (**7**)

30 27-09-2012 FI 20120319

51 ***C22C 38/42*** (2006.01)
C22C 38/44 (2006.01)
C22C 38/52 (2006.01)
C22C 38/54 (2006.01)
C22C 38/58 (2006.01)
C22C 38/00 (2006.01)
C21D 6/00 (2006.01)
C22C 38/02 (2006.01)
C22C 38/04 (2006.01)

54 **Acero inoxidable austenítico**

73 Outokumpu, Oyj (100,0%)

74 GARCÍA-CABRERIZO Y DEL SANTO, Pedro

86 PCT/FI2013/050940 26/09/2013

87 WO14049209 03-04-2014

96 E13842730 26-09-2013

97 EP2900840 01-03-2017

---

11 **ES 2627196 T3**

21 **E 13844540** (**8**)

30 04-01-2013 IT TV20130001

51 ***C08J 9/36*** (2006.01)
C08J 9/00 (2006.01)
C08J 9/10 (2006.01)

54 **Proceso para la producción de objetos rígidos espumados hechos de materiales poliméricos**

CVE-BOPI-T2-20170727-00000047

73 MARICELL S.R.L. (100,0%)

74 BELTRÁN GAMIR, Pedro

86 PCT/IT2013/000356 19/12/2013

87 WO14106867 10-07-2014

96 E13844540 19-12-2013

97 EP2941454 01-03-2017

---

11 **ES 2627269 T3**

21 **E 13857201** (**1**)

30 20-11-2012 FI 20126212

51 ***C22C 38/50*** (2006.01)
C22C 38/48 (2006.01)
C22C 38/46 (2006.01)
C22C 38/44 (2006.01)
C22C 38/42 (2006.01)
C22C 38/00 (2006.01)
C21D 8/02 (2006.01)
C22C 38/04 (2006.01)
C22C 38/06 (2006.01)
C22C 38/20 (2006.01)
C22C 38/24 (2006.01)
C22C 38/02 (2006.01)
C22C 38/26 (2006.01)
C22C 38/28 (2006.01)

54 **Acero inoxidable ferrítico**

73 Outokumpu, Oyj (100,0%)

74 GARCÍA-CABRERIZO Y DEL SANTO, Pedro

86 PCT/FI2013/051085 19/11/2013

87 WO14080078 30-05-2014

96 E13857201 19-11-2013

97 EP2922978 01-03-2017

---

11 **ES 2627272 T3**

21 **E 13857340** (**7**)

30 21-11-2012 SE 1251318

51 ***A01K 15/02*** (2006.01)

54 **Juguete motivacional para mascota**

73 The Kyjen Company, LLC. (100,0%)

74 GARCÍA-CABRERIZO Y DEL SANTO, Pedro

86 PCT/SE2013/051354 19/11/2013

87 WO14081376 30-05-2014

96 E13857340 19-11-2013

97 EP2922391 01-03-2017

---

11 **ES 2627219 T3**

21 **E 14001898** (**7**)

30 27-02-2009 DE 102009010665

51 ***A61K 8/26*** (2006.01)
A61K 8/28 (2006.01)
A61K 8/39 (2006.01)
A61K 8/41 (2006.01)
A61Q 15/00 (2006.01)
A61K 8/86 (2006.01)
A61K 8/37 (2006.01)

CVE-BOPI-T2-20170727-00000048

A61K 8/42 (2006.01)
D06F 35/00 (2006.01)

54 **Procedimiento para la comprobación de la formación de manchas mediante preparaciones de acción antitranspirante sobre la ropa**

73 Beiersdorf AG (100,0%)

74 VALLEJO LÓPEZ, Juan Pedro

96 E14001898 24-02-2010

97 EP2799059 12-04-2017

---

11 **ES 2627275 T3**

21 **E 14150448** (**0**)

51 ***E04H 4/00*** (2006.01)

54 **Dispositivo para la realización de un recipiente de piscina**

73 Saccucci, Jean-Paul (100,0%)

74 ISERN JARA, Jorge

96 E14150448 08-01-2014

97 EP2894278 08-03-2017

---

11 **ES 2627327 T3**

21 **E 14157908** (**6**)

30 06-03-2013 31-05-2013 KR KR 20130023689 20130062363

51 ***F24C 15/32*** (2006.01)

54 **Aparato de cocción por vapor**

73 LG Electronics, Inc. (100,0%)

74 ELZABURU, S.L.P ,

96 E14157908 05-03-2014

97 EP2775216 03-05-2017

---

11 **ES 2627328 T3**

21 **E 14159073** (**7**)

30 13-03-2013 21-06-2013 US US 201361779873 P 201313923725

51 ***A61B 17/072*** (2006.01)

54 **Aparato de grapado quirúrgico**

73 Covidien LP (100,0%)

74 ELZABURU, S.L.P ,

96 E14159073 12-03-2014

97 EP2777529 03-05-2017

---

11 **ES 2627329 T3**

21 **E 14164528** (**3**)

51 ***B62D 47/00*** (2006.01)
B62D 53/00 (2006.01)
B62D 53/02 (2006.01)
B62D 53/08 (2006.01)

54 **Vehículo articulado para el transporte de pasajeros con un sistema de accionamiento mejorado.**

73 Iveco France S.A. (50,0%)
Institut Français des Sciences et Technologies des Transports, de l'Aménagement et des Réseaux (50,0%)

74 CARVAJAL Y URQUIJO, Isabel

96 E14164528 14-04-2014

97 EP2933172 15-03-2017

CVE-BOPI-T2-20170727-00000049

11 **ES 2627310 T3**

21 **E 14166411** (**0**)

30 06-05-2013 DE 102013104597

51 ***F02M 37/00*** (2006.01)
F02M 55/00 (2006.01)
F16L 41/02 (2006.01)
F16L 47/32 (2006.01)

54 **Conector para fluidos**

73 VERITAS AG (100,0%)

74 ISERN JARA, Jorge

96 E14166411 29-04-2014

97 EP2801718 29-03-2017

---

11 **ES 2627220 T3**

21 **E 14167675** (**9**)

51 ***B23K 9/173*** (2006.01)
B23K 26/14 (2014.01)
B23K 28/02 (2014.01)
B23K 10/02 (2006.01)
B23K 35/30 (2006.01)
B23K 103/20 (2006.01)
B23K 9/167 (2006.01)
B23K 101/18 (2006.01)

54 **Métodos para la unión de dos formatos y los formatos y los productos obtenidos**

73 Gestamp HardTech AB (100,0%)

74 ZEA CHECA, Bernabé

96 E14167675 09-05-2014

97 EP2942143 15-03-2017

---

11 **ES 2627312 T3**

21 **E 14173468** (**1**)

30 02-09-2010 NL 2005306

51 ***F16L 47/02*** (2006.01)
B29C 65/00 (2006.01)

54 **Pieza conectora para conductos multicapa y método de conexión, y un conjunto obtenido por el método**

73 Tersia B.V. (100,0%)

74 ELZABURU, S.L.P ,

96 E14173468 01-09-2011

97 EP2784365 01-03-2017

---

11 **ES 2627337 T3**

21 **E 14178582** (**4**)

30 26-08-2010 06-10-2010 EP EP 10174182 10186710

51 ***G01N 33/543*** (2006.01)
G01N 33/53 (2006.01)
G01N 33/68 (2006.01)

54 **Uso de biomarcadores para controlar una medicación en un sujeto que padece insuficiencia cardíaca**

73 F. Hoffmann-La Roche AG (100,0%)

74 ISERN JARA, Jorge

96 E14178582 03-08-2011

97 EP2796874 08-03-2017

CVE-BOPI-T2-20170727-00000050

11 **ES 2627339 T3**

21 **E 14187769** (**6**)

51 ***B65C 1/04*** (2006.01)
B65C 9/00 (2006.01)
B65C 9/36 (2006.01)

54 **Etiquetado de productos de plegado**

73 MULTIVAC Marking & Inspection GmbH & Co. KG (100,0%)

74 MILTENYI, Peter

96 E14187769 06-10-2014

97 EP3006359 22-03-2017

---

11 **ES 2627340 T3**

21 **E 14188497** (**3**)

30 25-10-2013 24-07-2014 JP JP 2013221875 2014150378

51 ***F16D 48/06*** (2006.01)
F16D 48/10 (2006.01)

54 **Transmisión y vehículo del tipo de montar a horcajadas**

73 Yamaha Hatsudoki Kabushiki Kaisha (100,0%)

74 UNGRÍA LÓPEZ, Javier

96 E14188497 10-10-2014

97 EP2865915 10-05-2017

---

11 **ES 2627343 T3**

21 **E 14189024** (**4**)

51 ***B65B 9/04*** (2006.01)
B65B 47/02 (2006.01)
B65B 47/08 (2006.01)
B65B 47/10 (2006.01)
B65B 57/00 (2006.01)

54 **Procedimiento para fabricar un envase**

73 MULTIVAC Sepp Haggenmüller SE & Co. KG (100,0%)

74 MILTENYI, Peter

96 E14189024 15-10-2014

97 EP3009355 26-04-2017

---

11 **ES 2627277 T3**

21 **E 14189313** (**1**)

30 17-10-2013 DE 102013111470

51 ***H03H 7/46*** (2006.01)
H03H 7/01 (2006.01)
H03F 3/21 (2006.01)
H03F 1/52 (2006.01)

H05H 7/02 (2006.01)

54 **Disposición de conmutación y dispositivo para la protección de un componente electrónico**

73 Cryoelectra GmbH (100,0%)

74 VALLEJO LÓPEZ, Juan Pedro

96 E14189313 17-10-2014

97 EP2863544 08-03-2017

---

11 **ES 2627313 T3**

21 **E 14190828** (**5**)

30 01-11-2013 JP 2013228324

CVE-BOPI-T2-20170727-00000051

51 ***B62K 25/28*** (2006.01)

54 **Vehículo del tipo de montar a horcajadas**

73 Yamaha Hatsudoki Kabushiki Kaisha (100,0%)

74 UNGRÍA LÓPEZ, Javier

96 E14190828 29-10-2014

97 EP2868561 17-05-2017

---

11 **ES 2627278 T3**

21 **E 14191296 (4)**

51 ***E01B 15/00*** (2006.01)
B32B 5/22 (2006.01)
B32B 5/24 (2006.01)
B32B 3/30 (2006.01)
B32B 3/28 (2006.01)
C08J 9/36 (2006.01)
E01B 7/22 (2006.01)
B29C 44/12 (2006.01)
B32B 5/18 (2006.01)

54 **Método para llenar el hueco entre un raíl fijo y un raíl móvil en un desvío con un elemento de cierre comprimible**

73 Recticel (100,0%)

74 ELZABURU SLP, .

96 E14191296 31-10-2014

97 EP3015498 08-03-2017

---

11 **ES 2627314 T3**

21 **E 14290276 (6)**

51 ***F03B 15/14*** (2006.01)
F03B 3/02 (2006.01)

54 **Procedimiento de determinación del punto de operación de una maquina hidráulica e instalación para la conversión de energía hidráulica**

73 GE Renewable Technologies (100,0%)

74 CARPINTERO LÓPEZ, Mario

96 E14290276 15-09-2014

97 EP2995808 26-04-2017

---

11 **ES 2627281 T3**

21 **E 14701909 (5)**

30 06-02-2013 EP 13000592

51 ***C07C 233/83*** (2006.01)
C07D 213/81 (2006.01)
C07D 213/82 (2006.01)
C07D 233/64 (2006.01)
C07D 241/12 (2006.01)
C07D 241/24 (2006.01)
C07D 277/30 (2006.01)
C07D 211/34 (2006.01)
C07D 213/40 (2006.01)
C07D 213/56 (2006.01)
C07D 231/12 (2006.01)
C07D 237/22 (2006.01)
C07D 211/66 (2006.01)
A61K 31/495 (2006.01)
A61K 31/197 (2006.01)
A61K 31/337 (2006.01)
A61K 31/415 (2006.01)
A61K 31/426 (2006.01)
A61K 31/4406 (2006.01)
A61K 31/451 (2006.01)

CVE-BOPI-T2-20170727-00000052

54 **Derivados del ácido carboxílico sustituidos como agregados agrecanasa para el tratamiento de la artrosis**

73 Merck Patent GmbH (100,0%)

74 CARVAJAL Y URQUIJO, Isabel

86 PCT/EP2014/000100 16/01/2014

87 WO14121884 14-08-2014

96 E14701909 16-01-2014

97 EP2953932 01-03-2017

---

11 **ES 2627227 T3**

21 **E 14702018** (**4**)

51 ***H03G 7/00*** (2006.01)

54 **Un compresor digital para comprimir una señal de audio**

73 Huawei Technologies Co., Ltd. (100,0%)

74 LEHMANN NOVO, María Isabel

86 PCT/EP2014/051795 30/01/2014

87 WO15113602 06-08-2015

96 E14702018 30-01-2014

97 EP2995000 29-03-2017

---

11 **ES 2627228 T3**

21 **E 14702411** (**1**)

30 17-01-2013 US 201313744052

51 ***A43C 11/12*** (2006.01)
A43C 11/00 (2006.01)
A43B 3/06 (2006.01)
A43B 3/08 (2006.01)

54 **Artículos de calzado de fácil acceso**

73 NIKE Innovate C.V. (100,0%)

74 ELZABURU, S.L.P ,

86 PCT/US2014/011999 17/01/2014

87 WO14113642 24-07-2014

96 E14702411 17-01-2014

97 EP2945507 19-04-2017

---

11 **ES 2627229 T3**

21 **E 14703602** (**4**)

30 13-02-2013 18-03-2013 DE DE 102013101393 202013101153 U

51 ***H01H 9/36*** (2006.01)
H01H 37/54 (2006.01)
H01H 37/04 (2006.01)
H01H 9/30 (2006.01)

54 **Conmutador dependiente de la temperatura**

73 Thermik Gerätebau GmbH (100,0%)

74 UNGRÍA LÓPEZ, Javier

86 PCT/EP2014/052618 11/02/2014

87 WO14124929 21-08-2014

96 E14703602 11-02-2014

97 EP2834825 05-04-2017

---

11 **ES 2627315 T3**

21 **E 14706567** (**6**)

CVE-BOPI-T2-20170727-00000053

30 18-03-2013 EP 13159780

51 ***D02G 3/02*** (2006.01)
D01F 2/06 (2006.01)

54 **Cordón híbrido a base de al menos dos hilos multifilamento retorcidos entre sí**

73 Continental Reifen Deutschland GmbH (50,0%)
Cordenka GmbH & Co. KG (50,0%)

74 ELZABURU, S.L.P ,

86 PCT/EP2014/053565 25/02/2014

87 WO14146869 25-09-2014

96 E14706567 25-02-2014

97 EP2976449 12-04-2017

---

11 **ES 2627230 T3**

21 **E 14707466** (**0**)

30 19-02-2013 US 201313770512

51 ***B23C 5/10*** (2006.01)
B23C 5/20 (2006.01)

54 **Inserto de fresado en rampa tangencial y herramienta de fresado de alta velocidad que utiliza un inserto de este tipo**

73 Iscar Ltd. (100,0%)

74 ELZABURU, S.L.P ,

86 PCT/IL2014/050079 22/01/2014

87 WO14128689 28-08-2014

96 E14707466 22-01-2014

97 EP2958696 05-04-2017

---

11 **ES 2627231 T3**

21 **E 14715288** (**8**)

30 03-04-2013 DE 102013103321

51 ***B05B 15/04*** (2006.01)
B05B 15/02 (2006.01)

G01N 11/00 (2006.01)

B05B 12/10 (2006.01)

54 **Dispositivo de recubrimiento con mantenimiento constante de la viscosidad de la pintura**

73 Josef Schiele OHG (100,0%)

74 SÁEZ MAESO, Ana

86 PCT/EP2014/056738 03/04/2014

87 WO14161961 09-10-2014

96 E14715288 03-04-2014

97 EP2981366 01-03-2017

---

11 **ES 2627261 T3**

21 **E 14736991** (**2**)

30 31-10-2013 US 201361897827 P

51 ***A61F 9/007*** (2006.01)
A61M 1/00 (2006.01)

54 **Sistema regulador de flujo de apertura cíclica**

73 Novartis AG (100,0%)

74 LEHMANN NOVO, María Isabel

86 PCT/IB2014/062252 16/06/2014

CVE-BOPI-T2-20170727-00000054

87 WO14195927 11-12-2014

96 E14736991 16-06-2014

97 EP3007660 03-05-2017

---

11 **ES 2627263 T3**

21 **E 14739429** (**0**)

30 16-07-2013 23-04-2014 EP EP 13176634 14165546

51 ***C07D 401/12*** (2006.01)
A01N 43/68 (2006.01)
A01P 13/00 (2006.01)

54 **Azinas herbicidas**

73 BASF SE (100,0%)

74 CARVAJAL Y URQUIJO, Isabel

86 PCT/EP2014/065092 15/07/2014

87 WO15007711 22-01-2015

96 E14739429 15-07-2014

97 EP3022191 01-03-2017

---

11 **ES 2627266 T3**

21 **E 14740564** (**1**)

30 15-01-2013 US 201313741467

51 ***A61B 18/22*** (2006.01)
A61F 9/008 (2006.01)

54 **Sonda láser multipunto con superficie distal microestructurada**

73 Novartis AG (100,0%)

74 LEHMANN NOVO, María Isabel

86 PCT/US2014/011402 14/01/2014

87 WO14113360 24-07-2014

96 E14740564 14-01-2014

97 EP2919639 19-04-2017

---

11 **ES 2627270 T3**

21 **E 14741954** (**3**)

30 17-06-2013 EP 13425084

51 ***H04W 4/10*** (2009.01)
H04L 29/06 (2006.01)

54 **Extensión SIP para redes DMR adaptadas a características PMR**

73 LEONARDO S.p.A. (100,0%)

74 CARVAJAL Y URQUIJO, Isabel

86 PCT/IB2014/062305 17/06/2014

87 WO14203168 24-12-2014

96 E14741954 17-06-2014

97 EP3011767 22-03-2017

---

11 **ES 2627177 T3**

21 **E 14744551** (**4**)

30 07-08-2013 IT PD20130228

51 ***A23L 3/015*** (2006.01)
A23L 3/3418 (2006.01)
A23L 3/3445 (2006.01)

54 **Procedimiento para la conservación de alimentos**

CVE-BOPI-T2-20170727-00000055

73 NECST S.R.L. (100,0%)

74 CARPINTERO LÓPEZ, Mario

86 PCT/EP2014/066176 28/07/2014

87 WO15018682 12-02-2015

96 E14744551 28-07-2014

97 EP3030095 15-03-2017

---

11 **ES 2627271 T3**

21 **E 14747795** (**4**)

30 17-06-2013 AT 4842013

51 ***D01F 9/00*** (2006.01)
D01F 2/06 (2006.01)
C08B 37/00 (2006.01)
C08L 5/00 (2006.01)

54 **Fibras de polisacárido y procedimiento para su producción**

73 Lenzing AG (100,0%)

74 ELZABURU, S.L.P ,

86 PCT/AT2014/000124 13/06/2014

87 WO14201483 24-12-2014

96 E14747795 13-06-2014

97 EP3011091 08-03-2017

---

11 **ES 2627273 T3**

21 **E 14789201** (**2**)

30 18-10-2013 DE 102013221175

51 ***E01B 9/28*** (2006.01)
E01B 9/60 (2006.01)

54 **Placa de guiado angular para un perfil de carril**

73 Semperit AG Holding (100,0%)

74 CARVAJAL Y URQUIJO, Isabel

86 PCT/EP2014/071790 10/10/2014

87 WO15055540 23-04-2015

96 E14789201 10-10-2014

97 EP2984231 22-03-2017

---

11 **ES 2627179 T3**

21 **E 14792771** (**9**)

30 21-10-2013 ES 201331549

51 ***B65G 47/14*** (2006.01)

54 **Máquina suministradora de envases**

73 MULET VALLES, Tomás (100,0%)

74 CARVAJAL Y URQUIJO, Isabel

86 PCT/EP2014/072490 21/10/2014

87 WO15059112 30-04-2015

96 E14792771 21-10-2014

97 EP3060503 22-03-2017

---

11 **ES 2627182 T3**

21 **E 14793529** (**0**)

30 22-11-2013 EP 13193967

51 ***B26B 19/38*** (2006.01)

CVE-BOPI-T2-20170727-00000056

B26B 21/52 (2006.01)

54 **Aparato de corte de pelo, receptáculo y enchufe conector**

73 Koninklijke Philips N.V. (100,0%)

74 ISERN JARA, Jorge

86 PCT/EP2014/073563 03/11/2014

87 WO15074853 28-05-2015

96 E14793529 03-11-2014

97 EP3046736 08-03-2017

---

11 **ES 2627276 T3**

21 **E 14808618** (**4**)

30 05-12-2013 EP 13195943

51 ***G01N 31/22*** (2006.01)
G01N 33/22 (2006.01)
G01N 21/78 (2006.01)
G01N 33/28 (2006.01)

54 **Método y aparato para la determinación de la concentración de iones de hierro en composiciones hidrocarbonadas**

73 Parker Hannifin Manufacturing Ltd. (100,0%)

74 ISERN JARA, Jorge

86 PCT/EP2014/076726 05/12/2014

87 WO15082686 11-06-2015

96 E14808618 05-12-2014

97 EP3011330 05-04-2017

---

11 **ES 2627222 T3**

21 **E 14858786** (**8**)

30 31-10-2013 28-10-2014 JP JP 2013227455 2014219736

51 ***B60T 8/1761*** (2006.01)
B60T 8/32 (2006.01)

54 **Sistema de freno y vehículo**

73 Yamaha Hatsudoki Kabushiki Kaisha (100,0%)

74 CARVAJAL Y URQUIJO, Isabel

86 PCT/JP2014/078809 29/10/2014

87 WO15064658 07-05-2015

96 E14858786 29-10-2014

97 EP2942247 01-03-2017

---

11 **ES 2627279 T3**

21 **E 15001424** (**9**)

30 13-06-2014 DE 102014208989

51 ***B23P 19/06*** (2006.01)
B21J 5/06 (2006.01)
B21J 15/02 (2006.01)
F16B 25/00 (2006.01)
F16B 25/10 (2006.01)
B21J 15/28 (2006.01)
B21K 25/00 (2006.01)

54 **Procedimiento para el atornillado directo de componentes, especialmente para el atornillado de perforación continua, así como dispositivo para el atornillado directo de componentes**

73 DEPRAG Schulz GmbH u. Co. (100,0%)

74 LEHMANN NOVO, María Isabel

96 E15001424 12-05-2015

CVE-BOPI-T2-20170727-00000057

97 EP2954973 15-03-2017

---

11 **ES 2627184 T3**

21 **E 15002167** (**3**)

30 21-08-2014 DE 102014012466

51 ***E05B 85/04*** (2014.01)
E05B 77/10 (2014.01)
E05B 85/22 (2014.01)

E05B 63/14 (2006.01)

E05B 77/54 (2014.01)

E05B 81/20 (2014.01)

54 **Sistema de chaveta de cierre como cierre de tapa de vehículo**

73 AUDI AG (100,0%)

74 ELZABURU, S.L.P ,

96 E15002167 23-07-2015

97 EP2987932 26-04-2017

---

11 **ES 2627189 T3**

21 **E 15161742** (**0**)

30 09-04-2014 FR 1453160

51 ***B60R 19/03*** (2006.01)
B60R 19/24 (2006.01)
B60R 19/34 (2006.01)
B60R 19/02 (2006.01)

54 **Viga de parachoques de vehículo, conjunto parachoques y vehículo asociados**

73 Flex-N-Gate France (100,0%)

74 ARIAS SANZ, Juan

96 E15161742 30-03-2015

97 EP2930067 01-03-2017

---

11 **ES 2627224 T3**

21 **E 15161909** (**5**)

30 07-05-2014 DE 102014106408

51 ***B26D 7/27*** (2006.01)
B26D 7/32 (2006.01)
B65B 25/08 (2006.01)
B65H 20/02 (2006.01)

54 **Alimentación de hojas intermedias**

73 Textor Maschinenbau GmbH (100,0%)

74 ELZABURU, S.L.P ,

96 E15161909 31-03-2015

97 EP2942166 10-05-2017

---

11 **ES 2627186 T3**

21 **E 15164909** (**2**)

30 25-08-2010 US 376912 P

51 ***A61J 1/20*** (2006.01)

54 **Ensamblaje para facilitar una reconstitución por parte de un usuario**

73 Baxalta GmbH (50,0%)
Baxalta Incorporated (50,0%)

74 VALLEJO LÓPEZ, Juan Pedro

96 E15164909 25-08-2011

CVE-BOPI-T2-20170727-00000058

97 EP2923688 22-03-2017

---

11 **ES 2627190 T3**

21 **E 15172303** (**8**)

30 09-04-2008 US 71035 P

51 ***G01N 33/558*** (2006.01)
G01N 33/58 (2006.01)
B82Y 5/00 (2011.01)

54 **Inmunoensayos sensibles utilizando nanopartículas recubiertas**

73 Becton, Dickinson and Company (100,0%)

74 CARPINTERO LÓPEZ, Mario

96 E15172303 08-04-2009

97 EP2952897 22-03-2017

---

11 **ES 2627187 T3**

21 **E 15177388** (**4**)

30 24-07-2014 25-07-2014 FR FR 1457175 1457241

51 ***B63C 15/00*** (2006.01)
B63C 1/04 (2006.01)

54 **Sistema y procedimientos de puesta en espera de barcos de flote sobre un plano de agua, después de su puesta en el agua y/o antes de su salida del agua**

73 SAVOYE (100,0%)

74 CARPINTERO LÓPEZ, Mario

96 E15177388 17-07-2015

97 EP2977310 08-03-2017

---

11 **ES 2627192 T3**

21 **E 15178498** (**0**)

30 16-08-2011 07-02-2012 03-08-2012 US US US 201113210659 201261595794 P 201213566377

51 ***B05D 7/22*** (2006.01)
B05D 7/14 (2006.01)
B05D 3/00 (2006.01)
C23C 26/00 (2006.01)
F16L 58/10 (2006.01)
C09D 5/08 (2006.01)
C09D 163/00 (2006.01)
C08G 59/18 (2006.01)

54 **Procesos para líneas de servicio de agua de metal y plomo**

73 Pipe Restoration Technologies, LLC (100,0%)

74 SÁEZ MAESO, Ana

96 E15178498 10-08-2012

97 EP2974800 10-05-2017

---

11 **ES 2627193 T3**

21 **E 15183145** (**0**)

30 05-09-2014 NO 20141077

51 ***B60N 2/70*** (2006.01)
B60N 2/28 (2006.01)

54 **Protección de impacto lateral para asientos de seguridad para niños**

73 HTS Hans Torgersen & Sonn AS (100,0%)

74 SÁEZ MAESO, Ana

96 E15183145 31-08-2015

97 EP2993078 22-03-2017

CVE-BOPI-T2-20170727-00000059

11 **ES 2627226 T3**

21 **E 15183588** (**1**)

30 05-09-2014 TW 103130746

51 ***A47K 3/00*** (2006.01)
A47G 27/02 (2006.01)

54 **Alfombrilla antideslizante**

73 Kuo, Chun-Fu (100,0%)

74 DÍAZ DE BUSTAMANTE TERMINEL, Isidro

96 E15183588 02-09-2015

97 EP2992795 15-03-2017

---

11 **ES 2627197 T3**

21 **E 15187190** (**2**)

30 30-10-2014 DE 102014115846

51 ***H05B 1/02*** (2006.01)
H05B 3/34 (2006.01)

54 **Dispositivo con superficies calefactables de distribución homogénea del calor**

73 MaxiTex GmbH (100,0%)

74 RUEDA MARTÍNEZ, Leticia Salud

96 E15187190 28-09-2015

97 EP3016475 01-03-2017

---

11 **ES 2627283 T3**

21 **E 15189391** (**4**)

30 13-10-2014 CH 15592014

51 ***B65D 85/804*** (2006.01)

54 **Cápsula de café**

73 Alice Allison SA (100,0%)

74 ISERN JARA, Jorge

96 E15189391 12-10-2015

97 EP3009378 08-03-2017

---

11 **ES 2627285 T3**

21 **E 15192776** (**1**)

30 01-03-2011 US 201161447862 P

51 ***H04N 19/176*** (2014.01)
H04N 19/117 (2014.01)
H04N 19/14 (2014.01)
H04N 19/82 (2014.01)
H04N 19/86 (2014.01)

54 **Control del filtrado de desbloqueo**

73 Telefonaktiebolaget LM Ericsson (publ) (100,0%)

74 ELZABURU, S.L.P ,

96 E15192776 16-12-2011

97 EP3001682 01-03-2017

---

11 **ES 2627194 T3**

21 **E 15195553** (**1**)

30 05-12-2014 FR 1402777

51 ***F42B 10/28*** (2006.01)

CVE-BOPI-T2-20170727-00000060

F41A 21/28 (2006.01)

54 **Proyectil y cañón destinado a recibir dicho proyectil**

73 THALES (100,0%)

74 CARPINTERO LÓPEZ, Mario

96 E15195553 20-11-2015

97 EP3029412 22-03-2017

---

11 **ES 2627207 T3**

21 **E 15196317** (**0**)

30 01-12-2014 IT TO20140997

51 ***F15B 15/06*** (2006.01)

54 **Dispositivo accionador de válvula con brazo de impulsión que incorpora una estructura modular**

73 Rotork Fluid Systems S.r.l. (100,0%)

74 CARPINTERO LÓPEZ, Mario

96 E15196317 25-11-2015

97 EP3029338 22-03-2017

---

11 **ES 2627304 T3**

21 **E 15198205** (**5**)

51 ***A61J 1/20*** (2006.01)

54 **Dispositivo para proporcionar fluido a un receptáculo**

73 Carmel Pharma AB (100,0%)

74 UNGRÍA LÓPEZ, Javier

96 E15198205 13-06-2007

97 EP3009121 10-05-2017

---

11 **ES 2627286 T3**

21 **E 16161657** (**8**)

30 02-04-2015 20-12-2015 BE EP 201505217 15203041

51 ***F21V 31/00*** (2006.01)
F21S 2/00 (2016.01)
F21S 8/08 (2006.01)
F21V 17/20 (2006.01)
F21V 21/005 (2006.01)

54 **Mejoras en conjuntos modulares de luminaria o relacionadas con los mismos**

73 Schreder (100,0%)

74 ELZABURU, S.L.P ,

96 E16161657 22-03-2016

97 EP3076073 08-03-2017

---

11 **ES 2627208 T3**

21 **E 16165922** (**2**)

51 ***A47L 9/14*** (2006.01)

54 **Dispositivo para aspirar con un aparato aspirador y bolsa de filtro**

73 Eurofilters Holding N.V. (100,0%)

74 MILTENYI, Peter

96 E16165922 22-03-2012

97 EP3072430 10-05-2017

---

11 **ES 2627195 T3**

CVE-BOPI-T2-20170727-00000061

21 **E 16195036** (**5**)

30 16-11-2012 23-04-2013 GB GB 201220666 201307314

51 ***C07H 1/00*** (2006.01)
C07H 19/06 (2006.01)
C07H 19/16 (2006.01)

54 **Mezcla de RP/SP gemcitabina-[fenil-(bencloxi-l-alaninil)]-fosfato**

73 University College Cardiff Consultants Limited (100,0%)

74 SÁEZ MAESO, Ana

96 E16195036 15-11-2013

97 EP3150616 10-05-2017

PATENTES MODIFICADAS TRAS OPOSICIÓN (ART. 7 RD 2424/1986)

Las resoluciones que se insertan en este epígrafe no son definitivas en la vía administrativa, pudiendo interponerse contra las mismas, recurso de alzada en el plazo de un mes, ante el Sr. Director de la Oficina Española de Patentes y Marcas.

11 **ES 2310535 T5**

21 **E 01128120** (**1**)

30 01-12-2000 FR 0015620

51 ***G07C 9/00*** (2006.01)

54 **Manija de batiente de vehículo que comprende un sensor de aproximación y un sensor táctil que cooperan con un sistema de acceso manos libres**

73 Valeo Comfort and Driving Assistance (100,0%)

74 ISERN JARA, Jorge

96 E01128120 27-11-2001

97 EP1211649 01-03-2017

11 **ES 2335000 T5**

21 **E 04104029** (**6**)

51 ***B65D 5/74*** (2006.01)

54 **Dispositivo de apertura para un envase sellado que contiene un producto alimenticio vertible**

73 Tetra Laval Holdings & Finance S.A. (100,0%)

74 LEHMANN NOVO, María Isabel

96 E04104029 20-08-2004

97 EP1627819 22-03-2017

11 **ES 2439579 T5**

21 **E 07008498** (**3**)

30 02-05-2006 DE 102006020612

51 ***C08L 97/02*** (2006.01)
B27N 1/00 (2006.01)

54 **Procedimiento para fabricar compuestos de madera con una reducida emisión de compuestos orgánicos volátiles, compuestos de madera que así se obtienen, así como la utilización de determinados aditivos para reducir la liberación de compuestos orgánicos volátiles procedentes de compuestos de madera y productos de la trituración de la madera de lignocelulosas**

73 SWISS KRONO Tec AG (100,0%)

74 LOZANO GANDIA, José

96 E07008498 26-04-2007

97 EP1852231 03-05-2017

11 **ES 2431863 T5**

21 **E 07874249** (**1**)

CVE-BOPI-T2-20170727-00000062

30 03-11-2006 US 856757 P

51 ***G06F 19/00*** (2011.01)

G05B 23/02 (2006.01)

G05B 17/02 (2006.01)

54 **Sistema y método para la monitorización de procesos**

73 AIR PRODUCTS AND CHEMICALS, INC. (100,0%)

74 ELZABURU, S.L.P ,

86 PCT/US2007/083476 02/11/2007

87 WO08133715 06-11-2008

96 E07874249 02-11-2007

97 EP2097794 08-03-2017

CVE-BOPI-T2-20170727-00000063

7. EXPLOTACIÓN Y LICENCIAS

CVE-BOPI-T2-20170727-00000064

LEY 11/86

LICENCIAS DE PLENO DERECHO

INSCRIPCIÓN DEL OFRECIMIENTO (ART. 81 LP)

Las resoluciones que se insertan en este epígrafe no son definitivas en la vía administrativa, pudiendo interponerse contra las mismas, recurso de alzada en el plazo de un mes, ante el/la Director/a de la Oficina Española de Patentes y Marcas.

11 **ES 2496040 T3**

21 **E 13159830** (**2**)

73 Mitsubishi Electric Corporation (100,0%)
Nacionalidad: JP
7-3, Marunouchi 2-chome Chiyoda-ku
Tokyo 100-8310 JP

74 CAÑADAS ARCAS, Dolores

CVE-BOPI-T2-20170727-00000065

8. RESTABLECIMIENTO DE DERECHOS Y REHABILITACIÓN

CVE-BOPI-T2-20170727-00000066

LEY 11/86

REHABILITACIÓN

PUBLICACIÓN DE LA SOLICITUD (ART. 117.2 LP)

Cualquier interesado puede formular observaciones sobre las alegaciones de fuerza mayor presentadas por el solicitante, en el plazo de un mes.

11 **ES 1074520 Y**

21 **U 201000959 (2)**

73 **MORENO FERNANDEZ, Jose Luis**

Fecha de solicitud de rehabilitación: 10-03-2017

CVE-BOPI-T2-20170727-00000067

9. AVISOS Y NOTIFICACIONES

CVE-BOPI-T2-20170727-00000068

PRÓRROGAS DE PLAZO

CONCESIÓN DE PRÓRROGA DE PLAZO

El plazo de contestación inicialmente otorgado al solicitante queda prorrogado en dos meses, contados a partir de la expiración del citado plazo de contestación.

21 **P 201601012** (**6**)

22 28-11-2016

74 PONS ARIÑO, Ángel

---

21 **P 201630356** (**5**)

22 23-03-2016

74 CARPINTERO LÓPEZ, Mario

---

21 **P 201631154** (**1**)

22 05-09-2016

74 CARPINTERO LÓPEZ, Mario

---

21 **P 201700386** (**7**)

22 31-03-2017

74 ARIAS SANZ, Juan

CVE-BOPI-T2-20170727-00000069